www.spectrumled.pl

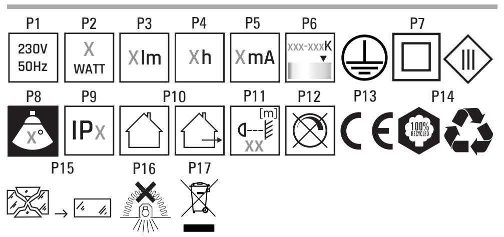


**BG** Wojnarowscy sp. z o.o със седалище и адрес на управление в Катовице, ул. Господарча 16, 40-432 Катовице (Полша), наричано по-нататък "Wojnarowscy" дава на този продукт инсталиран в Европейския съюз 5-годишна гаранция за качество, при регистрация на гаранцията в срок до 90 дни от датата на закупуване на продукта с ДДС фактурата или получаваното фискален документ на закупуване на продукта. Регистрацията трябва да бъде направена чрез формуляра за регистрация на гаранцията на разположение на уебсайт www.spectrumled.pl/warranty. Подробни условия на гаранцията са определени в Общите условия на гаранцията които се намират на www.spectrumled.pl/warranty, които заедно с потвърждение на гаранцията Клиентът ще получи също така и на имейл, от който е изпратена Регистрационна форма на Гаранция.

РЪКОВОДСТВО НА ПОТРЕБИТЕЛЯ Внимание: Преди да започнете инсталацията трябва да прочетете това ръководство и да запазите съответната предпазливост. Продуктът има обозначение CE и изцяло отговаря на всички приложими правни изисквания,които са в сила на територията на Европейския съюз. Не използвайте продукта на места, в противоречие с нейния клас IP. Също така, не трябва да го покривате с изолационни подложки. В случай на повреда на източника на светлина или спукване на защитното стъкло, продуктът не е подходящ за употреба. Неспазването на препоръките на това ръководство по време на монтаж, може да доведе до повреждане на спота, материални вреди (късо съединение, пожар), а също така и наранявания (изгаряния, токов удар). Извършване на всякакви модификации на продукта и неговия монтаж в места, които не са предназначени за него, може да бъдат опасни за потребителя, а също така могат да доведат до загуба на нашата гаранция. Фирма Войнаровсци не носи отговорност за всякакви последствия от неспазването на ръководството и повреди причинени от неправилен монтаж. ВНИМАНИЕ! Преди да пристъпите към монтаж, изключете напрежението в захранващата верига на лампата. Препоръчва се, монтажът на спота и всички свързващи дейности да се извършва от упълномощено лице. По време на монтажа, трябва да се подхожда с повишено внимание.

Приложение: Осветяване на помещения, коридори, експозиции и т.н.

Съвети за безопасност: 1. Монтажът трябва да се извършва от квалифицирано лице. 2. Ако има каквито и да било съмнения относно инсталацията на този продукт трябва да се консултирате с квалифициран електротехник. 3. В случай на каквато и да било повреди на продукт, продуктът не е подходящ за употреба.

Поддръжка: Замърсявания възникнали върху продукт по време на нормалната експлоатация, може да се премахнат с помощта на мека влажна кърпа (след предварително изключване и изчакване продукт да се охлади). Да не се използват агресивни почистващи средства. Не отваряйте корпуса.

Утилизация: Изхабеният продукт да се предаде в събирателен пункт за електрическо оборудване, където ще бъде рециклиран. Информация за събирателните пунктове трябва да се търси при продавачите, дистрибуторите или производителя.

Подготовка за монтаж: Необходими елементи за инсталация на продукта ALLDAY INSPIRE: отвертка, боркорона.

Процес на монтаж: ВНИМАНИЕ!!! Преди всеки тип монтаж се уверете, че сте изключили захранването. A. Монтаж на висящ осветител: 1. Пробийте отвори в тавана – с подходящ размер и разстояние между тях; 2. Завийте горното закрепване на въжето и основата (фиг. 1, 2, 3 и 4); 3. Закрепете скобата и въжето към осветителя и го регулирайте (фиг. 5 и 6); 4. Инсталирайте капачките.

B. Монтаж на повърхностен осветител:1. Пробийте подходящи отвори в тавана и завийте закрепващите елементи/скоби (фиг. 1); 2. Инсталирайте капачките; 3. Свържете осветителя според обозначенията; 4. Закрепете осветителя в скобите (фиг. 2). C. Монтаж на вграден осветител:1. Инсталирайте капачките; 2. Подгответе монтажния отвор; 3. Свържете захранващия кабел според обозначенията; 4. Поставете осветителя в подготвения отвор. D. Монтаж на повърхностен и висящ осветител в линейна система: Вижте фиг. 1 и 2. ВНИМАНИЕ!** При свързване на осветителите в линия, уверете се, че монтажните отвори в тавана са на разстояние не по-малко от 7 cm от края на всеки осветител. E. Монтаж на вграден осветител в линейна система:Вижте фиг. 1 и 2.

F. Монтаж на стенен аплик: 1. Пробийте подходящи отвори в стената и завийте крепежните елементи; 2. Закрепете основния монтажен държач към стената; 3. Свържете захранващия кабел според обозначенията и завийте осветителя към държача. G. Монтаж към шинопровод: 1. Поставете плъзгача в профила на осветителя; 2. Уверете се, че заключващият лост е в крайно положение; 3. Закрепете плъзгача към шината (фиг. 3); 4. Преместете заключващия лост и завъртете копчето (фиг. 4). H. Монтаж на капачки за повърхностен, висящ осветител и стенен аплик: Стандартен тип (фиг. 1 и 2), премиум тип (фиг. 3 и 4).

ОБЯСНЕНИЕ НА ИЗПОЛЗВАНИТЕ ЗНАЦИ И СИМВОЛИ: P1: Номинално напрежение, честота.; P2: Номинална мощност.; P3: Номинален светлинен поток.; P4: Номинална трайност.; P5: Номинален ток; P6: Цветна температура.; P7.Клас на защита от електрическо поражение.; P8: Ъгъл на светлината ; P9.Означение на степен на защита; P10.Да се употребява само вътре/извън помещенията.; P11: Символът означава минималното разстояние на осветителното тяло (неговите източници на светлина) от места и осветявани предмети.; P12: Продуктът не работи с димери на светлината.; P13: Продуктът е в съответствие с Директивите на Европейският Съюз (ЕС).; P14: Рециклиране опаковки; P15: Трябва незабавно да се смени напукан или повреден абажур или екран, защитно стъкло.; P16: Продуктът не е подходящ за покриване с термоизолационен материал.; P17: Назначени по този начин продукти, под заплаха от глоба не можете да изхвърляте в кофа за обикновен боклук заедно с други отпадъци. Тези продукти могат да бъдат вредни за околната среда и човешкото здраве. Продукти означени по този начин трябва да бъдат поставени на мястото на събиране на отпадъци от електрическо и електронно оборудване. За информация за пунктовете за събиране / вземане предоставят местните власти или търговец на такова оборудване. Изтощено оборудване може също да бъде върнато на продавача, при закупуване на нов продукт в размер не по-голям от новото оборудване, закупено в същия вид. Тези правила се отнасят за района на Европейския СъюзВ случай на други страни Препоръчваме Ви да се свържете с нашия дистрибутор на продукта във дадена държава. ОПАЗВАНЕ НА ОКОЛНАТА СРЕДА. Пази чистотата и околната среда. Препоръчваме разделяне на отпадъците от опаковките.

**CS** Wojnarowscy spol. s r.o. v Katovicích, na ul. Gospodarcza 16, 40-432 Katowice (Polsko), dále jen „Wojnarowscy", poskytují na tento výrobek nainstalovaný na území Evropské Unie 5letou záruku na jakost za předpokladu registrace záruky do 90 dnů od zakoupení výrobku. Jako doklad o zakoupení výrobku slouží daňový doklad nebo pokladní účtenka. Registraci provedte prostřednictvím Formuláře k registraci záruky dostupného na internetových stránkách www.spectrumled.pl/warranty. Podrobné záruční podmínky jsou uvedeny ve Všeobecných záručních podmínkách dostupných na internetových stránkách www.spectrumled.pl/warranty, které zákazník společně s potvrzením o registraci záruky obdrží na emailovou adresu, ze které byl odeslán Formulář k registraci záruky.

INSTRUKCE OBSLUHY POZOR: Před počátkem instalace je nutné přečíst tuto následující instrukci a následně zachovávat patřičnou opatrnost. Tento Výrobek vlastní označení CE a plně odpovídá všem patřičným právním požadavkům, které jsou platné na území Evropské unie. Výrobek nepoužívejte v místech, které neodpovídají jeho IP třídě. Není také dovoleno jej přikrývat izolačními přikrývkami. V případě poškození zdroje světla nebo v případě prasknutí ochranného skla Výrobek není vhodný k používání. Nedodržování pokynů následující instrukce v průběhu montáže může mít za následek poškození produkt, materiální škody (zkrat, požár) a poranění těla (popálení, poranění elektrickým proudem). Provádění jakýchkoliv modifikací Výrobku a jeho montáž v místech, která k tomu nejsou určena, může být pro uživatele nebezpečné a může způsobit hrozbu ztráty záruky. Firma Wojnarowscy nenese odpovědnost za jakékoliv následky nedodržování instrukce a za škody vzniklé v důsledku nesprávné montáže. POZOR! Před přistoupením k montáži vypnout napětí v obvodu napájení produkt. Doporučuje se, aby montáž produkt a veškeré připojovací práce prováděla osoba, která má k tomu oprávnění. V průběhu montáže je nutné zachovávat zvláštní opatrnost.

Použití: Osvětlení užitkových prostor, chodeb, výstav, atd.

Bezpečnostní doporučení: 1. Montáž má provádět osoba s odpovídajícími kvalifikacemi. 2. Jestliže existují jakékoliv pochybnosti týkající se instalování tohoto Výrobku, pak je nutné vše konzultovat s kvalifikovaným elektrikářem. 3. V případě jakéhokoliv poškození produkt již produkt není vhodný k použití.

Údržba: Znečištění vzniklá na produkt v průběhu normálního používání je možné odstranit s pomocí měkkého vlhkého hadříku (po předchozím vypnutí a vychladnutí produkt). Nepoužívat agresivní čisticí prostředky. Nerozšroubovávat produkt.

Likvidace: Použité nepotřebné produkt předat na místo, kde je prováděn sběr spotřebovaného elektrického zařízení, aby tam bylo podrobeno recyklaci. Informace o sběrných místech je nutné hledat u prodejců, distributorů nebo u výrobce.

Příprava k montáži:Nezbytné prvky pro instalaci produktu **ALLDAY INSPIRE**: šroubovák, děrovka.

Průběh montáže:UPOZORNĚNÍ!!!Před každým typem montáže se ujistěte, že jste vypnuli napájení. A. Montáž závěsného svítidla:1. Vyvrtejte otvory do stropu – odpovídající velikosti a vzdálenosti mezi sebou;2. Připevněte horní upevnění lanka a stropní krytku (obr. 1, 2, 3 a 4); 3. Připevněte svorku a lanko ke svítidlu a upravte jej (obr. 5 a 6); 4. Nainstalujte krytky.B. Montáž přisazeného svítidla:1. Vyvrtejte odpovídající otvory do stropu a připevněte montážní prvky/klipy (obr. 1); 2. Nainstalujte krytky; 3. Připojte svítidlo podle označení; 4. Upevněte svítidlo do klipů (obr. 2). C. Montáž zapuštěného svítidla: 1. Nainstalujte krytky; 2. Připravte montážní otvor; 3. Připojte napájecí kabel podle označení; 4. Umístěte svítidlo do připraveného otvoru.D. Montáž přisazeného a závěsného svítidla v lineárním systému:Viz obr. 1 a 2. UPOZORNĚNÍ!** Při spojování přisazených svítidel do linie dbejte na to, aby montážní otvory ve stropu byly ve vzdálenosti alespoň 7 cm od konce každého svítidla. E. Montáž zapuštěného svítidla v lineárním systému:Viz obr. 1 a 2. F. Montáž nástěnného svítidla (apliku): 1. Vyvrtejte odpovídající otvory do stěny a připevněte montážní prvky; 2. Připevněte držák základny k montáži na stěnu; 3. Připojte napájecí kabel podle označení a upevněte svítidlo k držáku. G. Montáž na lištový systém: 1. Zasuňte vozík do profilu svítidla; 2. Ujistěte se, že blokovací páčka je v krajní poloze; 3. Připevněte vozík k liště (obr. 3); 4. Posuňte blokovací páčku vozíku a otočte kolečkem (obr. 4). H. Montáž krytek pro přisazená, závěsná svítidla a nástěnná svítidla: Standardní typ (obr. 1 a 2), prémiový typ (obr. 3 a 4).

VYSVĚTLENÍ POUŽITÝCH ZNAKŮ A SYMBOLŮ: P1: Nominální napětí, frekvence.; P2: Nominální výkon.; P3: Nominální světelný tok.; P4: Jmenovitá trvanlivost.; P5: Jmenovitý proud; P6: Barevná teplota.; P7. Třída ochrany proti úrazu elektrickým proudem.; P8: Úhel svícení ; P9. Označení stupně ochrany; P10. Používat pouze v interiéru/exteriéru.; P11: Symbol znamená minimální vzdálenost jakou může mít světelný kryt (zdroj světla) od míst a osvětlovaných objektů. ; P12: Výrobek nespolupracuje se regulacemi intensity osvětlení.; P13: Výrobek splňuje požadavky nařízení Evropské unie (EU).; P14: Recyklace obalů; P15: Je nutné okamžitě vyměnit prasklý nebo poškozený lustr nebo ochranné sklo nebo reflektor.; P16: Výrobek není vhodné přikrývat termoizolačním materiálem.; P17: Takto označené výrobky nelze vyhazovat spolu s jinými odpadky, nedodržení tohoto zákazu bude trestáno pokutou. Tyto výrobky mohou být lidskému zdraví škodlivé. Takto označené výrobky nutno předat do sběru spotřebovaného elektrozboží. Iinformace o místech sběru takových produktů poskytují místní úřady anebo prodejce tohoto zboží. Spotřebované zboží může být také předáno prodejci, v případě nákupu nového produktu v množství nikoliv větším nežli nové zboží téhož druhu. Výše uvedená pravidla se týkají oblasti Evropské unieV jiných státech v dané oblasti doporučujeme mkontakt s distributorem daného výrobku. OCHRANA ŽIVOTNÍHO PROSTŘEDÍ. Dbej o čistotu a životní prostředí. Doporučujeme třídění poobalových odpadků.

**DE** Die Wojnarowscy Sp. z o.o. mit Sitz in Katowice, ul. Gospodarcza 16, 40-432 Katowice (Polen), im Weiteren "Wojnarowscy" genannt, gewährt auf dieses in der Europäischen Union installierte Produkt eine 5-Jahres-Qualitätsgarantie unter der Voraussetzung, dass die Garantie innerhalb von 90 Tagen ab dem auf dem Kaufbeleg, d.h. auf der Rechnung mit Mehrwertsteuer oder auf der Quittung angeführten Kaufdatum registriert wird. Die Registrierung können Sie über das auf der Website www.spectrumled.pl/warranty verfügbare Garantiemeldeformular vornehmen. Die besonderen Garantiebedingungen entnehmen Sie bitte den auf der Website www.spectrumled.pl/warranty verfügbaren Allgemeinen Garantiebedingungen, die Ihnen unter der E-Mail-Adresse zugeht, von der das Garantiemeldeformular gesendet wurde.

BEDIENUNGSANLEITUNG Hinweis: Lesen Sie vor Beginn der Installation die folgende Anleitung und beachten Sie die Sicherheitshinweise. Das Produkt ist CE-zertifiziert und entspricht allen in der Europäischen Union gültigen einschlägigen Bestimmungen. Das Produkt darf nicht an Orten verwendet werden, die nicht mit seiner IP Schutzart übereinstimmen. Es darf auch nicht mit Dämmmatten abgedeckt werden. Im Fall einer Beschädigung der Lichtquelle oder Bruch des Schutzglases darf das Produkt nicht verwendet werden. Die Nichtbeachtung der Anweisungen dieser Anleitung während der Montage kann zu Sachschäden (Kurzschluss, Brand) und Verletzungen (Verbrennungen, Stromschläge) führen. Jegliche Änderung am Produkt oder seine Montage an ungeeigneten Stellen kann für den Benutzer gefährlich sein und zum Verlust der Garantie führen. Die Firma Wojnarowscy übernimmt keine Haftung für Folgen aufgrund einer Nichtbeachtung der Anweisungen und Schäden infolge unsachgemäßer Montage. ACHTUNG! Schalten Sie vor Beginn der Installation die Spannung im Versorgungskreis der Leuchte aus. Wir empfehlen, die Montage der Leuchte und alle Anschlussarbeiten von einer dafür befugten Fachkraft durchführen zu lassen. Während der Montage ist besondere Vorsicht geboten.

Anwendung: Beleuchtung von Räumen, Gängen, Schauräumen usw.

Sicherheitshinweise: 1. Die Montage sollte von einer entsprechend qualifizierten Fachkraft durchgeführt werden. 2.Wenn irgendwelche Zweifel in Bezug auf die Installation dieses Produkts auftreten, kontaktieren Sie bitte einen qualifizierten Elektriker. 3. Im Fall einer Beschädigung der Fassung, ist das Produkt nicht zur Verwendung geeignet.

Pflegehinweis: Die auf das Produkt im Zuge des normalen Gebrauchs entstandenen Verunreinigungen können mit einem weichen, feuchten Tuch entfernt werden (nach dem Ausschalten und Auskühlen das Produkt). Verwenden Sie keine aggressiven Reinigungsmittel. Öffnen Sie das Gehäuse nicht.

Vorbereitung zur Montage: Notwendige Elemente zur Installation des Produkts: SAL, MDD, CEL (eingelassen) - Schraubendreher, Lochsäge, MDR – Stromschiene.

Vorbereitung zur Montage:Erforderliche Werkzeuge für die Installation des Produkts ALLDAY INSPIRE: Schraubendreher, Lochsäge.

Montageablauf: ACHTUNG!!! Vor jeder Art der Montage sicherstellen, dass die Stromversorgung ausgeschaltet ist. A. Montage der Pendelleuchte: 1. Bohrlöcher in der Decke anbringen – in geeigneter Größe und mit dem richtigen Abstand zueinander; 2. Die obere Seilhalterung sowie die Deckenrosette befestigen (Abb. 1, 2, 3 und 4); 3. Die Klemme und das Seil an der Leuchte befestigen und ausrichten (Abb. 5 und 6); 4. Abdeckkappen installieren. B. Montage der Aufbauleuchte: 1. Entsprechende Bohrlöcher in der Decke anbringen und die Halterungen/Klammern befestigen (Abb. 1); 2. Abdeckkappen installieren; 3. Die Leuchte gemäß den Kennzeichnungen anschließen; 4. Die Leuchte in den Klammern befestigen (Abb. 2). C. Montage der Einbauleuchte: 1. Abdeckkappen installieren; 2. Die Montageöffnung vorbereiten; 3. Das Stromkabel gemäß den Kennzeichnungen anschließen; 4. Die Leuchte in die vorbereitete Öffnung einsetzen. D. Montage der Aufbau- und Pendelleuchte in einer linearen Anordnung: Siehe Abb. 1 und 2. ACHTUNG! Beim Verbinden von Aufbauleuchten in einer Linie darauf achten, dass die Befestigungslöcher in der Decke mindestens 7 cm vom Ende jeder Leuchte entfernt sind. E. Montage der Einbauleuchte in einer linearen Anordnung: Siehe Abb. 1 und 2. F. Montage der Wandleuchte: 1. Entsprechende Bohrlöcher in der Wand anbringen und die Halterungen befestigen; 2. Die Montagebasis an der Wand befestigen; 3. Das Stromkabel gemäß den Kennzeichnungen anschließen und die Leuchte an der Halterung fixieren. G. Montage am Schienensystem: 1. Den Schlitten in das Profil der Leuchte einschieben; 2. Sicherstellen, dass der Sperrhebel in der Endposition ist; 3. Den Schlitten an der Schiene befestigen (Abb. 3); 4. Den Sperrhebel des Schlittens betätigen und das Einstellrad drehen (Abb. 4). H. Montage der Abdeckkappen für Aufbau-, Pendel- und Wandleuchten:Standardtyp (Abb. 1 und 2), Premiumtyp (Abb. 3 und 4).

ERLÄUTERUNGEN ZU DEN VERWENDETEN MARKIERUNGEN UND SYMBOLEN: P1: Nennspannung, Frequenz.; P2: Nennleistung.; P3: Nominal-Leuchtstrahl.; P4: Nenn-Lebensdauer.; P5: Nennstrom; P6: Farbtemperatur.; P7. Schutzklasse gegen Stromschlag.; P8: Leuchtwinkel; P9. Bezeichnung der Schutzart.; P10. Nur innerhalb/außerhalb von Räumen verwenden.; P11: Das Symbol bezeichnet den Mindestabstand, den die Leuchte (deren Lichtquelle) von den beleuchteten Orten und Objekten haben muss.; P12: Das Produkt kann nicht zusammen mit Beleuchtungsdimmern verwendet werden.; P13: Das Produkt erfüllt die Anforderungen der EU-Richtlinien.; P14: Verpackungsrecycling; P15:Gesplitterte oder zerbrochene Teile (Lampenschirm, Abschirmung, Schutzscheibe) müssen sofort ersetzt werden.; P16: Das Produkt darf nicht mit wärmedämmendem Material bedeckt werden.; P17: Solche gekennzeichneten Produkte dürfen nicht zusammen mit normalem Müll entsorgt werden. Bei Zuwiederhandlung droht eine Geldstrafe. Diese Produkte können schädlich für die Umwelt und die menschliche Gesundheit sein. Auf diese Weise markierte Produkte müssen einem Sammelpunkt von gebrauchten elektrischen oder elektronischen Geräten zugeführt werden. Informationen zu Sammel-/Abholpunkten erteilen die lokalen Behörden oder die Verkäufer dieser Produkte. Gebrauchte Produkte können auch an den Verkäufer zurückgegeben werden, wenn die Zahl der alten die der neu gekauften nicht übersteigt. Die o.g. Prinzipien betreffen das Gebiet der EU. Im Falle anderer Länder wir empfehlen, den Händler unseres Produkts im jeweiligen Gebiet zu kontaktieren. UMWELTSCHUTZ. Auf Sauberkeit und die Umwelt achten. Wir empfehlen die Trennung der Verpackungsabfälle.

**DA** Wojnarowscy sp. z o.o. med hjemstedsadresse i Katowice, ul. Gospodarcza 16, 40-432 Katowice (Polen), herefter kaldet "Wojnarowscy", yder 5 års kvalitetsgaranti på dette produkt installeret i Den Europæiske Union, på den betingelse, at garantien registreres inden for 90 dage fra produktets købsdato, som er anført på en momsfaktura eller en kvittering, som dokumenterer køb af produktet. Registreringen foretages via en Formular for Garantiregistrering, som er tilgængelig på hjemmesiden www.spectrumled.pl/warranty. Garantibetingelser er beskrevet nærmere i De Generelle Garantibetingelser, der findes på hjemmesiden www.spectrumled.pl/warranty, og de sendes til Kunden sammen med en bekræftelse på registrering af garantien til den e-mailadresse, hvorfra Formularen for Garantiregistrering er blevet sendt

BRUGERVEJLEDNING Bemærk: før installationsarbejdet påbegyndes, skal denne brugervejledning læses og de krævede forholdsregler tages. Produktet er CE mærket og er i fuld overensstemmelse med alle relevante lovmæssige krav, der gælder inden for områderne i Den Europæiske Union. Produktet må ikke anvendes på steder, der ikke opfylder krav til produktets IP. Tildæk ikke produktet med isoleringsmateriale. Produktet egner sig ikke til brug, hvis lyskilden er i stykker eller det beskyttende glas er revnet. Følges de heri givne anbefalinger ikke under installationen, kan det resultere i produktet skade, materiel skade (kortslutning, brand) ligesom også tilskadekomst (brandsår, elektrisk stød). Eventuelle ændringer i produktet eller installering af produktet på steder, som er uegnet hertil, kan være farlige for brugeren og kan medføre at garantien bortfalder. Wojnarowscy Company er ikke ansvarlig for eventuelle konsekvenser af manglende overholdelse af denne brugervejledning eller nogen skade som følge af forkert installation. BEMÆRK! Før installationsarbejdet fortsættes, afbryd strømmen til lampens strømforsyning. Produktet skal installeres og tilsluttes af en autoriseret person. Tag ekstra forholdsregler under installationen.

Tilsigtet brug: Belysning til vaskerum, korridorer, udstillinger mv.

Sikkerhedsmæssige anbefalinger: 1. Produktet skal installeres af en autoriseret person. 2. I tvivlstilfælde angående installation af produktet, rådfør med en autoriseret elektriker. 3.Produktet er ikke egnet til brug, hvis produktet er beskadiget.

Vedligehold: Snavs som har samlet sig på produktet under normal brug, kan fjernes med en blød og fugtig klud (når produktet først er slukket og kølet af). Brug ikke kraftige rengøringsmidler. Skil ikke produktet ad.

Bortskaffelse: Aflever det brugte produktet på opsamlingssted for elektrisk affald, hvor produktet vil blive genanvendt. Spørg forhandleren, distributøren eller producenten om opsamlingsstederne.

Forberedelse til montering: Nødvendige elementer til installation af ALLDAY INSPIRE-produktet: skruetrækker, hulsav.

Monteringsforløb: OBS!!! Før enhver type montering skal du sikre dig, at strømforsyningen er slukket. A. Montering af en pendellampe:1. Bor huller i loftet i den passende størrelse og afstand; 2. Fastgør den øverste wireholder og loftsrosetten (fig. 1, 2, 3 og 4); 3. Fastgør klemmen og wiren til armaturet og juster dem (fig. 5 og 6); 4. Installer endekapperne. B. Montering af en påbygget lampe: 1. Bor de nødvendige huller i loftet og fastgør beslagene/klipsene (fig. 1); 2. Installer endekapperne; 3. Tilslut armaturet i henhold til markeringerne; 4. Fastgør armaturet i klipsene (fig. 2). C. Montering af en indbygget lampe: 1. Installer endekapperne; 2. Forbered monteringshullet; 3. Tilslut strømforsyningskablet i henhold til markeringerne; 4. Placer armaturet i det forberedte hul. D. Montering af påbygget og pendellampe i et lineært system: Se fig. 1 og 2. OBS! Ved samling af påbyggede lamper i en linje skal du sikre dig, at monteringshullerne i loftet er placeret mindst 7 cm fra hver lampeende. E. Montering af en indbygget lampe i et lineært system: Se fig. 1 og 2. F. Montering af en væglampe: 1. Bor passende huller i væggen og fastgør beslagene; 2. Fastgør monteringsbasens beslag til væggen; 3. Tilslut strømforsyningskablet i henhold til markeringerne og fastgør armaturet til beslaget. G. Montering på en strømskinne: 1. Skub vognen ind i armaturets profil; 2. Sørg for, at låsehåndtaget er i yderste position; 3. Fastgør vognen til skinnen (fig. 3); 4. Flyt låsehåndtaget og drej justeringsskruen (fig. 4). H. Montering af endekapper til påbygget, pendellampe og væglampe: Standardtype (fig. 1 og 2), premiumtype (fig. 3 og 4).

FORKLARINGER PÅ ANVENDTE SYMBOLER OG BETEGNELSER: P1: Nominel spænding, frekvens.; P2: Nominel kraft.; P3: Nominel lysstrøm.; P4: Nominel holdbarhed.; P5: Nominelle strøm; P6: Farvetemperatur. P7. Beskyttelsesklasse for beskyttelse mod elektrisk stød. ; P8: Lysvinkel ; P9. Bestemmelse af beskyttelsesgraden ; P10. Kun til indendørs/udendørs brug.; P11: Symbolet angiver en minimal afstand, som skal holdes mellem belysningens indbinding (dens lyskilde) og belyste genstande.; P12: Produktet kan ikke anvendes sammen med lysdæmper.; P13: Produktet er i overensstemmelse med EU-direktiver.; P14: Emballage genbrug; P15: Man bør straks udskifte revnet eller beskadiget indbinding, skærme eller beskyttelsesglas.; P16: Produktet er ikke egnet til dækning med isolerende materiale.; P17: Produkter med dette symbol må ikke behandles som husholdningsaffald. Sådanne produkter kan være miljø- og sundhedsskadelige, derfor bør du segregeres. Når et produkt er forsynet med dette symbol, betyder det, at produktet skal afleveres til dit lokale indsamlingssystem for brugte elektriske og elektroniske produkter. Oplysninger om dit lokale indsamlingssystem kan fås hos dine lokale myndigheder eller udstyrets forhandler. Udtjente produkter kan afleveres hos forhandleren. Man må ikke aflevere flere produkter, end man har købt hos forhandleren. Nærværende regler gælder for EU-lande. I tilfælde af andre land vi anbefaler at kontakte forhandleren af vores produkter for dette område. MILJØBESKYTTELSE. Tag hensyn til miljø. Vi anbefaler at segregere emballageaffald.

**EL** Η εταιρία Wojnarowscy sp. z o.o. με έδρα στο Katowice στη διεύθυνση ul. Εμπόριο 16, 40-432 Katowice (Πολωνία), στο εξής «Wojnarowscy», παρέχει γι 'αυτό το προϊόν, αφού είναι εγκατεστημένο στην Ευρωπαϊκή Ένωση, 5-ετή εγγύηση ποιότητας υπό την προϋπόθεση εγγραφής της εγγύησης εντός 90 ημερών από την ημερομηνία αγοράς του προϊόντος, που προκύπτει από το τιμολόγιο ή την απόδειξη η οποία τεκμηριώνει την αγορά του προϊόντος. Η εγγραφή πρέπει να γίνει μέσω της Φόρμας Εγγραφής της Εγγύησης η οποία είναι διαθέσιμη στην ιστοσελίδα www.spectrumled.pl/warranty. Οι λεπτομερείς όροι της εγγύησης καθορίζονται στους Γενικούς Όρους της Εγγύησης που βρίσκονται στο δικτυακό τόπο www.spectrumled.pl/warranty και του οποίους μαζί με την επιβεβαίωση εγγραφής της εγγύησης ο Πελάτης θα λάβει επίσης στη διεύθυνση e-mail, από την οποία έχει αποσταλεί η Φόρμα Εγγραφής της Εγγύησης

ΟΔΗΓΙΕΣ ΛΕΙΤΟΥΡΓΙΑΣ Προσοχή: Πριν προχωρήσετε στην εγκατάσταση του προϊόντος, θα πρέπει να διαβάσετε τις ακόλουθες οδηγίες, καθώς και να δείξετε την προσοχή που απαιτείται. Το προϊόν διαθέτει σήμανση CE και ικανοποιεί πλήρως όλες τις κατάλληλες νομικές απαιτήσεις που ισχύουν στην Ευρωπαϊκή Ένωση. Μη χρησιμοποιείτε το προϊόν σε θέσεις που δεν είναι συμβατές με τη δικιά του κατηγορία IP. Δεν θα πρέπει επίσης να το καλύπτετε με μονωτικές κουβέρτες. Σε περίπτωση βλάβης της πηγής φωτός ή θραύσης του προστατευτικού γυαλιού, το προϊόν δεν είναι κατάλληλο για χρήση. Η μη συμμόρφωση με τις παρακάτω οδηγίες κατά την εγκατάσταση, μπορεί να προκαλέσει ζημιά στο προϊόν, υλικές ζημιές (βραχυκύκλωμα, πυρκαγιά), καθώς και σωματικές βλάβες (εγκαύματα, ηλεκτροπληξία). Η εκτέλεση κάθε τροποποίησης του προϊόντος και η εγκατάστασή του σε χώρους που δεν ενδείκνυνται, μπορεί να είναι επικίνδυνη για το χρήστη και μπορεί να οδηγήσει στην απώλεια της εγγύησης. Η εταιρεία Wojnarowscy δεν αναλαμβάνει καμιά ευθύνη για τις συνέπειες μη τήρησης των οδηγιών και για τις ζημιές που προκαλούνται από λανθασμένη εγκατάσταση. ΠΡΟΣΟΧΗ! Πριν προχωρήσετε στην εγκατάσταση, απενεργοποιήστε την παροχή ρεύματος από το κύκλωμα τροφοδοσίας της λάμπας. Συνιστάται, η εγκατάσταση των φωτιστικών και η κάθε εργασία σύνδεσης να γίνεται από άτομο που κατέχει σχετική άδεια. Κατά την εγκατάσταση θα πρέπει να δείχνετε ιδιαίτερη προσοχή.

Εφαρμογή: Φωτισμός δωματίων χρησιμότητας, διαδρόμων, εκθέσεων, κλπ.

Οδηγίες ασφαλείας: 1. Η εγκατάσταση πρέπει να πραγματοποιείται από κατάλληλα ειδικευμένο πρόσωπο. 2. Αν υπάρχουν αμφιβολίες σχετικά με την εγκατάσταση αυτού του προϊόντος, συμβουλευτείτε έναν ειδικευμένο ηλεκτρολόγο. 3. Σε περίπτωση οποιασδήποτε βλάβης του φωτιστικού, το προϊόν δεν είναι κατάλληλο για χρήση.

Συντήρηση: Οι ακαθαρσίες που δημιουργούνται στο προϊόν κατά την φυσιολογική του χρήση, μπορούν να αφαιρεθούν με τη χρήση ενός μαλακού και υγρού πανιού (αφού προηγουμένως το αποσυνδέσετε και το αφήσετε να κρώσει). Μην χρησιμοποιείτε δραστικά καθαριστικά. Μην ανοίγετε το περίβλημα.

Ανακύκλωση: Παραδώστε το φθαρμένο προϊόν στα σημεία συλλογής φθαρμένου ηλεκτρικού εξοπλισμού από όπου δίνεται για ανακύκλωση. Πληροφορίες σχετικά με τα σημεία συλλογής θα βρείτε από τους πωλητές, τους διανομείς ή τον κατασκευαστή.

Προετοιμασία για την εγκατάσταση: Απαραίτητα στοιχεία για την εγκατάσταση του προϊόντος ALLDAY INSPIRE: κατσαβίδι, ποτηροτρύπανο.

Διαδικασία εγκατάστασης: ΠΡΟΣΟΧΗ!!! Πριν από κάθε τύπο εγκατάστασης, βεβαιωθείτε ότι έχετε απενεργοποιήσει την παροχή ρεύματος. A. Εγκατάσταση κρεμαστού φωτιστικού: 1. Τρυπήστε οπές στην οροφή στο κατάλληλο μέγεθος και απόσταση μεταξύ τους. 2. Στερεώστε την επάνω βάση του συρματόσχοινου και το ροζέτα οροφής (εικ. 1, 2, 3 και 4). 3. Στερεώστε τον σφιγκτήρα και το συρματόσχοινο στο φωτιστικό και ρυθμίστε τα (εικ. 5 και 6). 4. Τοποθετήστε τα καλύμματα. B. Εγκατάσταση επιφανειακού φωτιστικού: 1. Τρυπήστε κατάλληλες οπές στην οροφή και στερεώστε τις βάσεις/κλιπς (εικ. 1). 2. Τοποθετήστε τα καλύμματα. 3. Συνδέστε το φωτιστικό σύμφωνα με τις ενδείξεις. 4. Στερεώστε το φωτιστικό στα κλιπς (εικ. 2). C. Εγκατάσταση χωνευτού φωτιστικού: 1. Τοποθετήστε τα καλύμματα. 2. Προετοιμάστε την οπή τοποθέτησης. 3. Συνδέστε το καλώδιο τροφοδοσίας σύμφωνα με τις ενδείξεις. 4. Τοποθετήστε το φωτιστικό στην προετοιμασμένη οπή. D. Εγκατάσταση επιφανειακού και κρεμαστού φωτιστικού σε γραμμική διάταξη: Δείτε εικ. 1 και 2. ΠΡΟΣΟΧΗ! Κατά τη σύνδεση των επιφανειακών φωτιστικών σε γραμμή, βεβαιωθείτε ότι οι οπές στερέωσης στην οροφή βρίσκονται τουλάχιστον 7 cm από κάθε άκρο του φωτιστικού. E. Εγκατάσταση χωνευτού φωτιστικού σε γραμμική διάταξη: Δείτε εικ. 1 και 2. F. Εγκατάσταση απλίκας: 1. Τρυπήστε τις κατάλληλες οπές στον τοίχο και στερεώστε τις βάσεις. 2. Στερεώστε τη βάση στήριξης στον τοίχο. 3. Συνδέστε το καλώδιο τροφοδοσίας σύμφωνα με τις ενδείξεις και στερεώστε το φωτιστικό στη βάση. G. Εγκατάσταση σε ράγα ρεύματος: 1. Τοποθετήστε το συρόμενο μηχανισμό στο προφίλ του φωτιστικού. 2. Βεβαιωθείτε ότι ο μοχλός ασφάλισης είναι στη τελική θέση. 3. Στερεώστε το μηχανισμό στη ράγα (εικ. 3). 4. Μετακινήστε τον μοχλό ασφάλισης και περιστρέψτε τον ρυθμιστικό κοχλία (εικ. 4). H. Τοποθέτηση καλυμμάτων για επιφανειακά, κρεμαστά φωτιστικά και απλίκες: Τύπος standard (εικ. 1 και 2), τύπος premium (εικ. 3 και 4).

ΕΞΗΓΗΣΗ ΣΗΜΑΣΙΑΣ ΤΩΝ ΧΡΗΣΙΜΟΠΟΙΗΜΕΝΩΝ ΣΥΜΒΟΛΩΝ: P1: Ονομαστική τάση, συχνότητα.; P2: Ονομαστική ισχύς.; P3: Ονομαστικό ρεύμα φωτισμού.; P4: Ονομαστική αντοχή.; P5: Ονομαστικό ρεύμ; P6: Θερμοκρασία χρώματος.; P7.Τάξη προστασίας από την ηλεκτροπληξία.; P8: Γωνία λάμψης. P9.Σήμανση του βαθμού προστασίας; P10.Να εφαρμόζεται στο εσωτερικό / στο εξωτερικό των χώρων.; P11: Το σύμβολο σημαίνει ελάχιστη απόσταση που μπορεί να έχει πλαίσιο φωτισμού (της πηγής φωτισμού του) από του τόπους και τα αντικείμενα φωτισμού.; P12: Το προϊόν δε συνεργάζεται με του ρυθμιστές φωτισμού.; P13: Το προϊόν πληρώνει τις απαιτήσεις των Οδηγιών της Ευρωπαϊκής Ένωσης (ΕΕ).; P14: ανακύκλωση των συσκευασιών; P15: Πρέπει να αντικαταστήσετε άμεσα το χαλασμένο ή σπασμένο θώρακα ή ανταυγαστήρα ή προστατευτικό γυαλοπίνακα.; P16: Το προϊόν δεν είναι προσαρμοσμένο να καλυφθεί με υλικό θερμομόνωσης.; P17: Το προϊόν με αυτό το σύμβολο, υπό κύρωση προστίμου, δεν πρέπει να απορρίπτεται μαζί με οικιακά απορρίμματα. Αυτά τα προϊόντα μπορούν να είναι βλαβερά για το φυσικό περιβάλλον και για την υγεία ανθρώπων. Προϊόντα με τέτοια επισήμανση πρέπει να παραδοθούν σε ένα σημείο συγκέντρωσης μεταχειρισμένων ηλεκτρικών και ηλεκτρονικών συσκευών. Πληροφορίες για κέντα συλλογής αποβλήτων είναι διαθέσιμες σε δημόσιες αρχές ή στον πωλητή αυτών των συσκευών. Μπορείτε ακόμη να επιστρέψετε τις μεταχειρισμένες συσκευές στον πωλητή σε περίπτωση αγοράς της καινούριας συσκευής, αλλά σε ποσότητα όχι μεγαλύτερη από την καινούρια συσκευή που αγοράζετε. Οι παραπάνω κονονισμοί αφορούν την Ευθρωπαϊκή Ένωση. Στην περίπτωση των άλλων χωρών Προτείνουμε να επικοινωνήσετε με τον εκπρόσωπό μας. ΠΡΟΣΤΑΣΙΑ ΠΕΡΙΒΑΛΛΟΝΤΟΣ. Προστατεύετε το φυσικό περιβάλλον. Προτείνουμε να διαχωρίζετε απόβλητα αποσυσκευασίας.

**ET** „Wojnarowscy sp z o.o.", asukoht Katowices, Gospodarcza t 16, 40-432 Katowice (Poola), edaspidi - Wojnarowscy, annab sellele tootele paigaldatud Euroopa Liidu territooriumil 5 aasta kvaliteedigarantii tingimusega, et garantii registreeritakse 90 päeva jooksul pärast toote soetamise kuupäeva, mis on antud käibemaksuga arves või kviitungis, mis tõestab toote ostmist. Garantii registreerimiseks tuleb täita Garantii registreerimise vorm, mis on kättesaadav veebilehelt www.spectrumled.pl/warranty. Garantii eritingimused on kirjeldatud Garantii üldtingimustes, mis on kättesaadavad veebilehelt www.spectrumled.pl/warranty, mille saab Klient koos garantii registreerimise tõendiga oma e-posti aadressile, millelt saadeti Garantii registreerimise vorm.

KASUTUSJUHEND Märkus: enne paigaldustööde teostamist lugege läbi käesolev kasutusjuhend ja rakendage nõutavad ettevaatusabinõud. Tootel on CE-märgis ning see vastab täielikult kõigile Euroopa Liidu territooriumil kehtivatele asjaomaste õigusaktide nõuetele. Toodet eo tohi kasutada kohtades, mis ei vasta selle IP klassile. Ärge katke toodet isolatsioonimattidega. Toode ei sobi kasutamiseks juhul, kui valgusallikas on vigastatud või kaitseklaas on pragunenud. Käesolevas juhendis esitatud soovituste eiramine paigalduse käigus võib põhjustada seadme kahjustusi, varalist kahju (lühis, tulekahju) või vigastusi (põletused, elektrilöök). Toote mis tahes viisil teisendamine või paigaldamine selle kasutamiseks sobimatusse kohta võib olla kasutajale ohtlik ning selle tagajärjel võib garantii kehtivuse kaotada. Wojnarowscy ei vastuta käesoleva kasutusjuhendi nõuete mittejärgimisest tingitud tagajärgede või ebaõigest paigaldusest põhjustatud kahju eest. NB! Enne paigaldustööde teostamist lülitage välja lambi toiteahela vooluvarustus. Seadme peab paigaldama ja ühendama litsentseeritud isik. Olge paigaldamise ajal äärmiselt ettevaatlik.

Otstarbekohane kasutus: Üldkasutatavate ruumide, koridoride, näituseruumide jne valgustamine.

Ohutussoovitused : 1. Seadme peab paigaldama väljaõppinud isik. 2. Kui teil tekib kahtlusi seoses toote paigaldamisega, konsulteerige väljaõppinud elektrikuga. 3. Kahjustunud toodet ei tohi kasutada.

Hooldus: Tavapärase kasutuse jooksul seadmele koguneva mustuse võib eemaldada pehme niiske lapiga (kui seade on välja lülitatud ja jahtunud). Ärge kasutage söövitavaid puhastusvahendeid. Ärge võtke seadet lahti.

Jäätmete kõrvaldamine: Viige kasutatud seade vastavate seadmete ringlussevõtuga tegelevasse kogumispunkti. Küsige andmeid kogumispunkti kohta müüjalt, hulgimüüjalt või tootjalt.

Paigaldamiseks ettevalmistamine: ALLDAY INSPIRE toote paigaldamiseks vajalikud tööriistad: kruvikeeraja, augusaag.

Paigaldusprotsess: TÄHELEPANU!!! Enne paigaldamist veendu, et toiteallikas on välja lülitatud. A. Rippvalgusti paigaldamine: 1. Puurige lakke augud sobivas suuruses ja õige vahega; 2. Kinnitage ülemine trossikinnitus ja laekinnitus (joon. 1, 2, 3 ja 4); 3. Kinnitage klamber ja tross valgusti külge ning reguleerige neid (joon. 5 ja 6); 4. Paigaldage otsakatted. B. Pinnapealse valgusti paigaldamine: 1. Puurige lakke vajalikud augud ja kinnitage kinnitusklambrid (joon. 1); 2. Paigaldage otsakatted; 3. Ühendage valgusti vastavalt tähistustele; 4. Kinnitage valgusti klambrite külge (joon. 2). C. Süvisvalgusti paigaldamine: 1. Paigaldage otsakatted; 2. Valmistage ette paigaldusava; 3. Ühendage toitekaabel vastavalt tähistustele; 4. Asetage valgusti ettevalmistatud avasse. D. Pinnapealse ja rippvalgusti paigaldamine lineaarsesse süsteemi: Vaadake joon. 1 ja 2.

TÄHELEPANU!** Kui ühendate pinnapealseid valgusteid sirgesse joonesse, veenduge, et kinnitusaugud laes on puuritud vähemalt 7 cm kaugusele iga valgusti otsast. E. Süvisvalgusti paigaldamine lineaarsesse süsteemi: Vaadake joon. 1 ja 2. F. Seinalambi paigaldamine: 1. Puurige seina sobivad augud ja kinnitage kinnitusvahendid; 2. Kinnitage paigaldusalus seinale; 3. Ühendage toitekaabel vastavalt tähistustele ja kinnitage valgusti aluse külge. G. Siinivalgusti paigaldamine: 1. Lükake vanker valgusti profiili sisse; 2. Veenduge, et lukustushoob on äärmises asendis; 3. Kinnitage vanker siinile (joon. 3); 4. Liigutage vankri lukustushooba ja keerake nuppu (joon. 4). H. Otsakatete paigaldamine pinnapealsetele, rippvalgustitele ja seinalampidele: Standardtüüp (joon. 1 ja 2), premiumtüüp (joon. 3 ja 4).

KASUTATUD MÄRGISTUSTE JA SÜMBOLITE SELGITUSED: P1: Nominaal pinge, sagedus.; P2: Nominaal võimsus.; P3: Nominaalne valgusoo.; P5: Nimivool; P6: Värvitooni temperatuur.; P7. Kaitseklass elektrilöögi eest.; P8: Valgustusnurk; P9. Kaitseastme tähis.; P10. Kasutada üksnes sise-/välistingimustes.; P11: Märgistatud sümbol määrab ära minimaal kauguse, mida peab tagama valgustikeha (selle valguseallikas) kohtadest ja objektidest, mida valgustab.; P12: Toode ei ole sobitatud kaastööks valguse pimendajaga.; P13: Toode vastab Euroopa Liidu (EL) Direktiivide nõuetele.; P14: Pakendite taaskasutamine; P15: Tuleb otsekohe väljavahedata pragunenud või vigastatud lambivari või ekraankatte, kaitse klaasi.; P16: Toode ei ole sobitatud katmiseks termoisolatsiooni kattega.; P17: Tooteid sel viisil märgistatud, trahvi ähvardusel, ei tohi väljavisata tavalisse prügikasti koos muude jäätmetega. Sellised tooted võivad olla kahjulikud keskkonnale ja inimeste tervisele. Tooted sel viisil märgistatud peavad olema ära antud kasutatud elektriseadmete või elektroonikaseadmete kogumispunkti. Teavet kogumispunktide/vastuvõtmise kohtade kohta saavad anda kohalikud omavalitsus võimud või selliste seadmete edasimüüjad. Kasutatud seadmeid võib tagastada ka müüjale, juhul, kui ostetakse uus toode ei ole suurem, kui ostetavad samalaadi uued seadmed oma kogusega on vastavuses. Ülevalpool toodud reeglid kehtivad Euroopa Liidu piirkonnas. Juhul teistes riikides me soovitame teil ühendust võtta oma toote turustajaga teie piirkonnas. KESKKONNAKAITSE. Hoolitse puhtuse ja keskkonna eest. Soovitame pakendijäätmete segregatsiooni.

**EN** Wojniarowscy sp. z o.o. [limited liability company] based in Katowice at ul. Gospodarcza 16, 40-432 Katowice (Poland), hereinafter referred to as 'Wojniarowscy' grants a 5-year quality warranty for this product installed on the territory of the European Union provided that the warranty is registered within 90 days from the purchase date, which is present on the VAT invoice or on the cash register receipt that documents the product's purchase. The registration shall be done through the Warranty Registration Form available at www.spectrumled.pl/warranty. Detailed conditions of the warranty are laid out in the Warranty Terms and Conditions document available at www.spectrumled.pl/warranty, which will also be forwarded alongside with the confirmation of the registration to the Customer's e-mail address that was used to send the Warranty Registration Form.

USER'S MANUAL Note: prior to proceeding with the installation works, read this user's manual and take the required precautions.The product has the CE mark and is fully consistent with all relevant legal requirements applicable within the territory of the European Union. The product shall not be used in places discordant with its IP class. Do not cover the product with insulation mats. The product is not suitable for use in the event the light source is damaged or the protective glass is cracked. Failure to comply with the recommendations provided herein during the installation may result in product damage, material damage (short circuit, fire) as well as injuries (burns, electric shock). Any modifications to the product or installation of the product in locations unfit for its use may be dangerous to the user and may cause the warranty to become void. Wojnarowscy Company shall not be responsible for any consequences resulting from failure to comply with this user's manual or any damage resulting from incorrect installation. NOTE! Prior to proceeding with the installation works, cut off the voltage in the lamp's power supply circuit. The product should be installed and connected by a licensed person. Take extra precautions during the installation.

Intended use: Lighting utility rooms, corridors, exhibitions, etc.

Safety recommendations: 1. The fixture should be installed by a qualified person. 2. In case of any doubts regarding installation of the product, consult a qualified electrician. 3. The product is not suitable for use if the product is damaged.

Maintenance: Dirt accumulating on the fixture in the course of normal use can be removed with soft and damp cloth (once the fixture has been switched off and has cooled down). Do not use aggressive cleaning agents. Do not disassemble the product.The light source used in this product should only be replaced by the manufacturer or his service representative or a similarly qualified person.

Disposal: Deliver a used product to the appliance collection point, where the product will be recycled. Ask your vendor, distributor or the manufacturer about the collection points.

Preparation for Installation: Necessary tools for installing the ALLDAY INSPIRE product: screwdriver, hole saw.

Installation Process: WARNING!!! Before performing any type of installation, make sure the power is turned off. A. Pendant Light Installation: 1. Drill holes in the ceiling – ensuring the correct size and spacing; 2. Screw in the upper cable mount and ceiling plate (see fig. 1, 2, 3, and 4); 3. Attach the clamp and cable to the fixture and adjust (see fig. 5 and 6); 4. Install the end caps. B. Surface-Mounted Light Installation: 1. Drill appropriate holes in the ceiling and attach the mounting brackets/clips (see fig. 1); 2. Install the end caps; 3. Connect the fixture according to the markings; 4. Secure the fixture in the clips (see fig. 2). C. Recessed Light Installation: 1. Install the end caps; 2. Prepare the mounting hole; 3. Connect the power cable according to the markings; 4. Insert the fixture into the prepared hole. D. Surface-Mounted and Pendant Light Installation in a Linear System: See fig. 1 and 2. WARNING! When connecting surface-mounted lights in a linear arrangement, ensure that the mounting holes in the ceiling are drilled no closer than 7 cm from the end of each fixture. E. Recessed Light Installation in a Linear System: See fig. 1 and 2. F. Wall Light Installation: 1. Drill appropriate holes in the wall and attach the mounting brackets; 2. Secure the mounting base bracket to the wall; 3. Connect the power cable according to the markings and screw the fixture onto the bracket. G. Track Light Installation: 1. Insert the carriage into the fixture profile; 2. Ensure that the locking lever is in the extreme position; 3. Secure the carriage to the track (see fig. 3); 4. Move the carriage locking lever and turn the knob (see fig. 4). H. Installation of End Caps for Surface-Mounted, Pendant, and Wall Lights: Standard type (see fig. 1 and 2), premium type (see fig. 3 and 4).

EXPLANATIONS OF SYMBOLS USED: P1: Rated voltage, frequency.; P2: Rated power.; P3: Rated luminous flux.; P4: Rated durability.; P5: Nominal current; P6: Colour temperature.; P7. Electric shock protection class.; P8: Viewing angle.; P9: Protection rating; P10. Use only indoor/outdoor.; P11: The symbol describes the minimal distance of a light fixture (its light source) from the spots and objects that it's illuminating.; P12: The product is not compatible with lighting dimmers.; P13: Product meets the requirements of EU directives.; P14: Packaging recycling; P15: The chipped globe, screen or protective shield must be replaced immediately.; P16: The product not suitable for covering with heat-insulating material.; P17: Products labelled in this way must not be disposed of in the same way as other waste under the threat of a fine. These products may be harmful to the natural environment and health. Products labelled in this way should be returned to a collection facility for waste electrical and electronic goods. Information on collection centres is provided by local authorities or sellers of such goods. Used items can also be returned to the seller when new product is purchased, in quantity no larger than the purchased item of the same type. The above rules regard the EU area. In the case of other countries contacting the distributor of our products in a given area is recommended. ENVIRONMENTAL PROTECTION. Keep your environment clean. Segregation of post-packaging waste is recommended.

**ES** La mercantil Wojnarowscy sp. z o.o. con sede en Katowice, calle Gospodarcza 16, 40-432 Katowice (Polonia), denominada en adelante "Wojnarowscy", ofrece una garantía de calidad de 5 años para este producto instalado en el territorio de la Unión Europea, previo registro de la garantía en el plazo de 90 días desde la fecha de compra del producto indicada en la factura o recibo que confirmen la compra del mismo. Podrá registrar su garantía a través del Formulario de Registro de Garantía disponible en la página web www.spectrumled.pl/warranty. Las condiciones detalladas de garantía se especifican en las Condiciones Generales de Garantía contenidas en la página web www.spectrumled.pl/warranty y enviadas también al Cliente, junto con la confirmación de registro de la garantía, al correo electrónico proporcionado en el Formulario de Registro de Garantía.

MANUAL (INSTRUCCIÓN DE SERVICIO) Nota: Antes de comenzar la instalación, lea estas instrucciones y actúe con la precaución debida. El Producto lleva la marca CE y cumple totalmente con todos los requisitos legales aplicables y en vigor en la Unión Europea. No utilizar el producto en lugares incompatibles con su clase IP. Asimismo, no cubrir con esterillas o tejidos aislantes. En caso de daño de la fuente de luz o rotura de la pantalla protectora, el Producto no es apto para su uso. Si durante la instalación no se siguen estas instrucciones al pie de la letra, se puede dañar la producto, causar daños materiales a la propiedad (debido a cortocircuitos, incendios) y lesiones a las personas (quemaduras, electrochoque). Llevar a cabo modificaciones en el Producto y realizar la instalación en lugares no destinados al Producto puede ser peligroso y puede causar la pérdida de la garantía. La Compañía Wojnarowscy no se hace responsable de las consecuencias del incumplimiento de las instrucciones y de los daños causados como resultado de una instalación inadecuada. NOTA - Antes de proceder a la instalación del Producto, desconecte la fuente de alimentación en el circuito de montaje de la lámpara. Se recomienda que la instalación de la producto, así como todo el trabajo de conexión, sea realizado por una persona que tenga las debidas competencias para hacerlo. Durante la instalación, se debe mantener toda precaución necesaria.

Aplicación: Iluminación de espacios, naves, pasillos, lugares para exposiciones, etc.

Indicaciones para la seguridad: 1. La instalación debe ser efectuada por una persona autorizada. 2. Si hubiera alguna duda sobre la instalación de este Producto, consulte a un electricista cualificado. 3. En el caso de daños en la producto, el Producto no es adecuado para su uso.

Mantenimiento: La contaminación causada en la producto durante el funcionamiento normal de la misma se puede eliminar con un paño suave y húmedo (después de desconectarla de la alimentación y de dejar que se enfríe). No utilice productos de limpieza agresivos. No abra la carcasa de la producto.

Aprovechamiento de la producto usada: La producto, una vez usada, se puede entregar a un punto de recogida de material eléctrico, para su reciclaje. Encontrará información sobre los puntos de recogida en la sede de los vendedores, los distribuidores o los fabricantes.

Preparación para la instalación: Elementos necesarios para la instalación del producto ALLDAY INSPIRE: destornillador, sierra de perforación.

Proceso de instalación:ATENCIÓN! Antes de realizar cualquier tipo de instalación, asegúrate de haber desconectado la alimentación eléctrica. A. Instalación de la lámpara colgante: 1. Perfora los agujeros en el techo con el tamaño y la distancia adecuados; 2. Atornilla el soporte superior del cable y el embellecedor del techo (ver fig. 1, 2, 3 y 4); 3. Fija la abrazadera y el cable a la lámpara y ajústalos (ver fig. 5 y 6); 4. Instala las tapas de terminación. B. Instalación de la lámpara de superficie: 1. Perfora los agujeros adecuados en el techo y fija los soportes o clips (ver fig. 1); 2. Instala las tapas de terminación; 3. Conecta la lámpara según las indicaciones; 4. Fija la lámpara en los clips (ver fig. 2). C. Instalación de la lámpara empotrada: 1. Instala las tapas de terminación; 2. Prepara el orificio de montaje; 3. Conecta el cable de alimentación según las indicaciones; 4. Coloca la lámpara en el orificio preparado. D. Instalación de la lámpara de superficie y colgante en un sistema lineal: Ver fig. 1 y 2.¡ATENCIÓN!** Al conectar lámparas de superficie en línea, asegúrate de que los orificios de fijación en el techo estén perforados a no menos de 7 cm del extremo de cada lámpara. E. Instalación de la lámpara empotrada en un sistema lineal: Ver fig. 1 y 2. F. Instalación del aplique de pared: 1. Perfora los agujeros adecuados en la pared y fija los soportes; 2. Asegura el soporte base de montaje a la pared; 3. Conecta el cable de alimentación según las indicaciones y atornilla la lámpara al soporte. G. Instalación en carril electrificado: 1. Introduce el carro en el perfil de la lámpara; 2. Asegúrate de que la palanca de bloqueo esté en la posición extrema; 3. Fija el carro al carril (ver fig. 3); 4. Mueve la palanca de bloqueo del carro y gira la perilla (ver fig. 4). H. Instalación de las tapas de terminación para lámparas de superficie, colgantes y apliques: Tipo estándar (ver fig. 1 y 2), tipo premium (ver fig. 3 y 4).

EXPLICACIÓN DE SIGNOS Y SÍMBOLOS USADOS: P1: Tensión nominal, frecuencia.; P2: Potencia nominal.; P3: Flujo luminoso nominal.; P4: Duración nominal; P5: Corriente nominal; P6: La temperatura de colores.; P7. Clase de protección contra descarga eléctrica.; P8: Ángulo de iluminación; P9. Designación del grado de protección; P10.Utilizar sólo en interiores / exteriores de los locales.; P11: El símbolo significa la distancia mínima que puede tener un portalámparas (su fuente de luz) desde el lugar y objetos que ilumina. ; P12: El producto no colabora con reguladores de intensidad de luz.; P13: El producto cumple los requisitos de las Directivas de la Unión Europea (UE) aplicables.; P14: Reciclaje de envases; P15: Hay que cambiar inmediatamente un globo, una pantalla o un vidrio de protección cascado o dañado. ; P16: Producto no apto para cubrir con material termoaislante.; P17: Los productos con tal enmarcación no se debe tirar a la basura común so pena de multa, junto con otros deshechos. Estos productos pueden ser dañinos para el medio ambiente y la salud humana. Los productos con tal señalización deben ser devueltos a los establecimientos de colecta del equipo eléctrico o electrónico usado. Las autoridades locales o los vendedores de este tipo de equipos facilitan toda la información sobre los establecimientos de colecta/recogida del equipo usado. En el caso de la compra de un producto nuevo en una cantidad no mayor que el producto antiguo del mismo género, el equipo usado puede ser también devuelto al vendedor. Las antedichas normas se refieren a los estados miembros de la Unión Europea. En el caso de otros países aconsejamos que se pongan en contacto con el distribuidor de nuestros productos en el país re. PROTECCIÓN DEL MEDIO AMBIENTE. Cuida la limpieza y el medio ambiente. Recomendamos la clasificación de deshechos que quedan de empaquetamiento.

**FI** Wojnarowscy sp. z o.o., kotipaikka Katowice, ul. Gospodarcza 16, 40-432 Katowice (Puola), jäljempänä "Wojnarowscy", antaa tälle Euroopan Unionin alueella asennetulle tuotteelle 5 vuoden laatutakuun ehdolla, että takuu rekisteröidään 90 päivän kuluessa tuotteen ostopäivästä, joka on merkitty tuotteen oston dokumentoivaan alv-laskuun tai kassakuittiin. Rekisteröinti on suoritettava takuun rekisteröintilomakkeella, joka on saatavissa Internet-sivulla www.spectrumled.pl/warranty. Yksityiskohtaiset takuuehdot on määritetty Internet-sivulla www.spectrumled.pl/warranty olevissa yleisissä takuuehdoissa, jotka yhdessä takuun rekisteröinnin vahvistuksen kanssa sielä asiakas myös sähköpostiosoitteeseen, josta takuun rekisteröintilomake on lähetetty.

KÄYTTÖOHJE Huomio: Ennen asennustöiden aloittamista tulee lukea alla oleva ohje ja noudattaa asiaankuuluvaa varovaisuutta. Tuotteella on CE-merkintä ja se vastaa täysin Euroopan Unionin alueella velvoittavia oikeudellisia vaatimuksia. Tuotetta ei saa käyttää paikoissa, jotka eivät ole sen IP-luokan mukaisia. Sitä ei saa myöskään peittää eristematoilla. Jos valolähde on vahingoittunut tai suojalasi on haljennut, tuotetta ei saa käyttää. Alla olevan ohjeen noudattamatta jättäminen asennuksen aikana voi aiheuttaa valaisimen vaurioitumisen, aineellisia vahinkoja (oikosulku, tulipalo) sekä ruumiinvammoja (palovammoja, sähköisku). Kaikkien muutosten tekeminen tuotteeseen ja sen asentaminen paikkoihin, joihin sitä ei ole tarkoitettu, voi olla vaarallista käyttäjälle sekä voi johtaa takuun menettämiseen. Wojnarowscy ei ole vastuussa mistään seurauksista, jotka aiheutuvat ohjeen noudattamatta jättämisestä eikä epäasiallisen asennuksen aiheuttamista vahingoista. HUOMIO! Ennen asennukseen ryhtymistä tulee jännite kytkeä pois päältä lampun virtapiiristä. On suositeltavaa, että valaisimen asennuksen ja kaikki kytkentätyöt suorittaa henkilö, jolla on asianmukainen pätevyys. Asennuksen aikana tulee noudattaa erityistä varovaisuutta.

Käyttöalueet: Käyttötilojen, käytävien ja näyttelytilojen jne. valaistus.

Turvallisuusmääräykset: 1. Asennuksen tulee suorittaa henkilö, jolla on asianmukainen pätevyys. 2. Jos on olemassa mitä tahansa tämän tuotteen asennusta koskevia epäilyksiä, kysy neuvoa pätevältä sähköasentajalta. 3. Minkä tahansa valaisimen vaurioitumistapauksessa tuotetta ei saa käyttää.

Huolto: Normaalin käytön aikana muodostuneet epäpuhtaudet voidaan poistaa pehmeällä kostealla kankaalla, (kun tuote on ensin kytketty pois päältä ja se on jäähtynyt). Ei saa käyttää agressiivisia puhdistusaineita. Koteloa ei saa purkaa.

Kierrätys: Käytetty tuote tulee toimittaa käytettyjen sähkölaitteiden kierrätyspisteeseen, josta se toimitetaan kierrätykseen. Tietoja keräyspisteistä tulee etsiä myyjiltä, jakelijoilta tai valmistajalta.

Asennuksen valmistelu: ALLDAY INSPIRE -tuotteen asentamiseen tarvittavat työkalut: ruuvimeisseli, reikäpora.

Asennusprosessi: VAROITUS! Varmista ennen minkä tahansa asennustyypin aloittamista, että sähkövirta on katkaistu. A. Riippuvalaisimen asennus: 1. Poraa kattoon reiät oikean kokoisina ja sopivilla etäisyyksillä; 2. Kiinnitä yläkiinnike ja kattokuppi (katso kuvat 1, 2, 3 ja 4); 3. Kiinnitä puristin ja vaijeri valaisimeen ja säädä se (katso kuvat 5 ja 6); 4. Asenna päätysuojat. B. Pintaan asennettavan valaisimen asennus: 1. Poraa sopivat reiät kattoon ja kiinnitä kiinnikkeet/klipsit (katso kuva 1); 2. Asenna päätysuojat; 3. Kytke valaisin merkintöjen mukaisesti; 4. Kiinnitä valaisin klipseihin (katso kuva 2). C. Upotettavan valaisimen asennus: 1. Asenna päätysuojat; 2. Valmistele asennusaukko; 3. Kytke virtajohto merkintöjen mukaisesti; 4. Kiinnitä valaisin valmistettuun aukkoon. D. Pintaan asennettavan ja riippuvalaisimen lineaarinen asennus: Katso kuvat 1 ja 2. VAROITUS!Kun liität pinta-asennettavia valaisimia linjaan, varmista, että kiinnitysreiät on porattu kattoon vähintään 7 cm päähän jokaisen valaisimen päästä. E. Upotettavan valaisimen lineaarinen asennus: Katso kuvat 1 ja 2. F. Seinävalaisimen asennus: 1. Poraa sopivat reiät seinään ja kiinnitä kiinnikkeet; 2. Kiinnitä asennuspohjan pidike seinään; 3. Kytke virtajohto merkintöjen mukaisesti ja ruuvaa valaisin pidikkeeseen. G. Kiskovalaisimen asennus: 1. Työnnä kelkka valaisimen profiiliin; 2. Varmista, että lukitusvipu on ääriasennossa; 3. Kiinnitä kelkka kiskoon (katso kuva 3); 4. Siirrä kelkan lukitusvipua ja kierrä säätönuppia (katso kuva 4). H. Päätysuojien asennus pinta-asennettaviin, riippu- ja seinävalaisimiin: Vakio (katso kuvat 1 ja 2), premium (katso kuvat 3 ja 4)..

MERKINTÖJEN JA MERKKIEN SELITYS: P1: Nimellisjännite, taajuus.; P2: Nimellisteho.; P3: Nimellinen valovirta.; P4: Nimelliskestävyys.; P5: Nimellisvirta; P6: Värilämpötila.; P7. Suojausluokka sähköiskuja vastaan.; P8: Valaistuskulma.; P9. Suojausluokan merkintä; P10. Käyttö ainoastaan sisätiloissa / ulkotiloissa.; P11: Merkki viittaa pienimpään valaisimen (sen valonlähteen) ja valaistavien kohteiden väliseen etäisyyteen.; P12: Tuote ei toimi yhdessä valonhimmentimen kanssa.; P13: Tuote täyttää EU: n direktiivien vaatimuksia.; P14: Pakkaus kierrätys; P15: Haljennut tai vaurioitunut lampunvarjostin, heijastin tai suojalasi on välittömästi vaihdettava.; P16: Tuote ei sovellu katettavaksi lämpöeristysaineilla.; P17: Näin merkittyjä laitteita ei saa heittää talousjätteiden joukkoon sakon uhalla. Tälläiset vaatteet saattavat olla haitallisia ympäristölle ja terveydelle. Näin merkityt tuotteet on luovutettava kuluneiden sähkölaitteiden keräyspaikkaan. Paikallisviranomaiset tai samantyyppisten tuotteiden toimittajat antavat tietoa keräyspaikoista. Kuluneita laitteita voidaan myös palauttaa myyjälle korkeintaan samassa määrin, kuin ostettava uusi samankaltainen tuote. Yllä mainitut säännöt ovat voimassa Euroopan unionin alueella. Muissa maissa, suosittelemme ottamaan yhteyttä aluekohtaiseen jälleenmyyjäämme. YMPÄRISTÖNSUOJELU. Pidä huolta ympäristöstä. Suosittelemme lajittelemaan pakkauksen purun jälkeisiä jätteitä.

**FR** Wojnarowscy sp. z o.o. siégée à Katowice 16, rue Gospodarcza 16, 40-432 Katowice (Pologne), ci-après « Wojnarowscy » accordent au présent produit installée sur le territoire de l'Union européenne la garantie de qualité de 5 ans à condition que le produit soit enregistré dans les 90 jours à partir de la date d'achat résultant de la facture VAT ou du reçu documentant l'achat du produit. L'enregistrement doit être fait à travers du Formulaire d'enregistrement de la garantie disponible sur le site www.spectrumled.pl/warranty. Les conditions de garantie détaillées sont précisées dans les Conditions générales de garantie sur le site www.spectrumled.pl/warranty qui seront également transmises au client avec la confirmation de l'enregistrement à l'adresse e-mail à partir de laquelle le Formulaire d'enregistrement de garantie a été envoyé.

MODE D'EMPLOI Attention : Avant de commencer l'installation, il convient de lire le mode d'emploi ci-dessus et prendre les précautions requises. Le Produit porte le marquage CE et répond pleinement aux exigences légales en vigueur sur le territoire de l'Union Européenne. Ne pas utiliser le produit dans des endroits non conformes à sa classe IP . Il ne doit pas non plus être couvert par des nappes isolantes. En cas d'endommagement de la source lumineuse ou de fissure au niveau de la vitre de protection, le produit devient inutilisable. Le non-respect des recommandations contenues dans ce mode d'emploi lors du montage, peut mener à l'endommagement du cadre, provoquer des dégâts matériels (court-circuit, incendie) et des dommages corporels (brûlures, électrocutions). Le fait de modifier le produit ou de l'installer aux endroits qui ne sont pas destinés à cet effet, peut être dangereux pour l'utilisateur et peut entraîner la perte de la garantie. La société Wojnarowscy ne pourra pas être tenue responsable pour les conséquences du non-respect du mode d'emploi ni pour les dommages découlant d'un montage inapproprié. ATTENTION ! Avant de procéder au montage, veuillez mettre le circuit d'alimentation de la lampe hors tension. Il est conseillé de faire effectuer le montage du Produit et les travaux de raccordement par une personne autorisée. Il convient de prendre des précautions lors du montage.

Utilisation: Éclairage de locaux de service, couloirs, expositions, etc.

Indications de sécurité: 1. Le montage devrait être effectué par une personne bien qualifiée. 2. En cas d'un quelconque doute lié à l'installation du produit veuillez consulter un électricien qualifié 3. En cas d'endommagement du Produit, le produit devient inutilisable.

Entretien: Les saletés apparues sur le Produit pendant son exploitation peuvent être enlevées à l'aide d'un chiffon doux humide (éteindre le Produit et attendre d'abord qu'il refroidisse). Ne pas utiliser de produits de nettoyage agressifs. Ne pas ouvrir le boîtier.

Recyclage: Le Produit usé peut être apporté dans un point de collecte de matériel électrique usé où il pourra être recyclé. Pour plus d'informations sur les points de collecte consultez le vendeur, le distributeur ou le fabricant.

Préparation à l'installation: Éléments nécessaires pour l'installation du produit ALLDAY INSPIRE: tournevis, scie-cloche.

Processus d'installation: ATTENTION !!! Avant tout type d'installation, assurez-vous d'avoir coupé l'alimentation électrique. A. Installation du luminaire suspendu: 1. Percez des trous dans le plafond - de taille et d'espacement appropriés; 2. Vissez le support supérieur du câble et le cache-plafond (voir figures 1, 2, 3 et 4); 3. Fixez le serre-câble et le câble au luminaire et ajustez-les (voir figures 5 et 6); 4. Installez les caches de finition. B. Installation du luminaire en saillie:1. Percez les trous appropriés dans le plafond et fixez les supports/clips (voir figure 1); 2. Installez les caches de finition; 3. Raccordez le luminaire conformément aux indications; 4. Fixez le luminaire aux clips (voir figure 2). C. Installation du luminaire encastré: 1. Installez les caches de finition; 2. Préparez l'ouverture de montage; 3. Raccordez le câble d'alimentation conformément aux indications; 4. Insérez le luminaire dans l'ouverture préparée. D. Installation en ligne du luminaire en saillie et suspendu: Voir figures 1 et 2. ATTENTION !** Lors de l'alignement en ligne des luminaires en saillie, assurez-vous que les trous de fixation sont percés dans le plafond à une distance d'au moins 7 cm de l'extrémité de chaque luminaire. E. Installation en ligne du luminaire encastré: Voir figures 1 et 2. F. Installation d'une applique murale: 1. Percez des trous appropriés dans le mur et fixez les supports; 2. Fixez le support de base de montage au mur; 3. Raccordez le câble d'alimentation conformément aux indications et vissez le luminaire sur le support. G. Installation sur rail électrique: 1. Insérez le chariot dans le profil du luminaire; 2. Assurez-vous que le levier de verrouillage est en position extrême; 3. Fixez le chariot au rail (voir figure 3); 4. Déplacez le levier de verrouillage du chariot et tournez le bouton (voir figure 4). H. Installation des caches de finition pour luminaires en saillie, suspendus et appliques murales: Type standard (voir figures 1 et 2), type premium (voir figures 3 et 4).

EXPLICATION DES MARQUAGES ET DES SYMBOLES UTILISES: P1:Tension nominale, fréquence.; P2: Puissance nominale.; P3: Flux lumineux nominal.; P4: Durée de vie nominale.; P5: Courant nominal; P6: Température de couleurs.; P7. Classe de protection contre les chocs électriques.; P8: Angle d'éclairage.; P9. Détermination du degré de protection.; P10. Utiliser uniquement à l'intérieur / à l'extérieur.; P11: Symbole signifie la distance minimale qui peut avoir lieu entre le Produit (sa source de lumière) et les endroits et les objets qu'il éclaire.; P12: Le produit ne fonctionne pas ensemble avec les gradateurs de lumière.; P13: Produit conforme aux Directives de lUnion Européenne (UE).; P14: Recyclage des emballages; P15: Il faut immédiatement échanger le globe, l'écran, la vitre de protection cassé ou endommagé.; P16: Produit n'est pas adapté à le couvrir avec du matériel de thermoisolation.; P17: Les produits marqués de cette façon ne peuvent pas, sous la peine d'amende, être jetés aux poubelles avec les déchets ordinaires. Ces produits peuvent être nuisibles pour l'environnement et pour la santé des hommes. Produits marqués de cette façon doivent être rendus aux points de ramassage du matériel électrique et électronique usé. Informations sur les points de ramassage/réception sont données par les autorités locales ou le vendeur de ce type de matériel. Matériel usé peut être aussi rendu au vendeur en cas de l'achat de nouveau matériel en quantité inférieur ou égal au nouveau matériel acheté du même type. Susdits principes concernent le territoire de l'Union Européenne. Dans le cas d'autres pays, nous recommandons de contacter le distributeur de notre produit dans le territoire concerné. PROTECTION DE L'ENVIRONNEMENT. Gardez la propreté et protégez l'environnement. La segrégation des déchets d'emballage est recommandée.

**HR** Wojnarowscy Sp. z o.o. sa sjedištem u Katowicama, ul. Gospodarcza 16, 40-432 Katowice (Poljska), u daljnjem tekstu „Wojnarowscy" daje za ovaj proizvod instaliran u EU, 5 godine jamstva kvalitete prilikom registracije jamstva u roku od 90 dana od dana kupnje proizvoda, što je rezultiralo izdavanjem PDV fakture ili primitkom fiskalnog potvrđenja kupnje proizvoda. Registraciju Jamstva mora se sprovjesti kroz registraciju Obrazca jamstva dostupnog na web stranici www.spectrumled.pl/warranty. Detaljni uvjeti jamstva su navedeni u Općim uvjetima jamstva, koje možete naći na web stranici www.spectrumled.pl/warranty, koji zajedno s potvrdom registracije jamstva Kupac će primiti također na e-mail s kojeg je poslan Obrazac za prijavu jamstva.

UPUTE ZA UPORABU Napomena: Prije početka montaže pažljivo pročitati ove upute i postupati oprezno. Kupljeni nosač rasvjete ima namjenski izvor LED svjetla. Proizvod je označen sa CE oznakom i potpuno odgovara svim zakonskim propisima koji važe na području Europske Unije. Nemojte koristiti proizvod na mjestima ne odgovarajućim njegovoj klasi IP. Ne smije ga se također prekrivati izolacijskim materijalima. U slučaju oštećenja izvora svjetla ili pukotina na zaštitnom staklu proizvod nije za daljnje korištenje. Nepridržavanjem se ovih uputa prilikom montaže može doći do oštećenja nosača, materijalnih šteta (kratki spoj, požar) i ozlijeda tijela (opekotine, strujni udar). Bilo koje modifikacije proizvoda, te montaža istog na mjestima koja nisu za to namjenjena može biti opasno po korisnika i prouzrokovati gubitak jamstva. Firma Wojnarowscy ne snosi odgovornost za posljedice nepridržavanja se uputa i štete nastale uslijed nepravilne montaže. PAŽNJA! Prije početka montaže isključite napajanje napojnog kruga svjetiljke. Preporučuje se da montažu nosača rasvjete i sve radove na spajanju obavlja za to ovlaštena osoba. Prilikom montaže postupati izuzetno oprezno.

Primjena: Za rasvjetu uporabnih prostora, hodnika, izložaka i sl.

Sigurnosne upute: 1.Montažu treba provesti stručna osoba. 2. U slučaju bilo kojih nedoumica u svezi instaliranja ovog proizvoda kontaktirajte električara. 3. U slučaju oštećenja nosača, proizvod nije za korištenje.

Održavanje: Onečišćenja nosača nastala redovnom uporabom mogu se ukloniti pomoću mekane navlažene krpice (nakon prethodnog isključenja svjetla i pričekanja da se nosač ohladi). Ne smiju se primjenjivati agresivna sredstva za čišćenje. Kućište se ne smije rastavljati.

Zbrinjavanje otpada: Istrošeni nosač rasvjete treba dostaviti u reciklažni centar koji skuplja istrošene dijelove elektro opreme radi recikliranja. Informacije o lokaciji najbližeg reciklažnog centra možete dobiti kod prodavatelja, distrubutera ili proizvođača.

Priprema za montažu: Elementi potrebni za instalaciju proizvoda ALLDAY INSPIRE: odvijač, svrdlo za rupe.

Postupak montaže: PAŽNJA!!!** Prije bilo koje vrste montaže, provjerite jeste li isključili napajanje. A. Montaža viseće svjetiljke: 1. Izbušite rupe u stropu - odgovarajuće veličine i međusobnog razmaka; 2. Pričvrstite gornji nosač kabela i stropnu rozetu (vidi slike 1, 2, 3 i 4); 3. Pričvrstite stezaljku i kabel na svjetiljku te ih podesite (vidi slike 5 i 6); 4. Instalirajte poklopce. B. Montaža nadgradne svjetiljke: 1. Izbušite odgovarajuće rupe u stropu i pričvrstite nosače/klipse (vidi sliku 1); 2. Instalirajte poklopce; 3. Spojite svjetiljku prema oznakama; 4. Pričvrstite svjetiljku u klipse (vidi sliku 2). C. Montaža ugradne svjetiljke: 1. Instalirajte poklopce; 2. Pripremite montažni otvor; 3. Spojite napojni kabel prema oznakama; 4. Umetnite svjetiljku u pripremljeni otvor. D. Montaža nadgradne i viseće svjetiljke u linijskom nizu: Vidi slike 1 i 2. PAŽNJA! Prilikom povezivanja nadgradnih svjetiljki u liniju, pazite da montažne rupe u stropu budu najmanje 7 cm od kraja svake svjetiljke. E. Montaža ugradne svjetiljke u linijskom nizu: Vidi slike 1 i 2. F. Montaža zidne svjetiljke (aplik): 1. Izbušite odgovarajuće rupe u zidu i pričvrstite nosače; 2. Pričvrstite montažnu bazu na zid; 3. Spojite napojni kabel prema oznakama i pričvrstite svjetiljku na nosač. G. Montaža na strujnu šinu: 1. Umetnite klizač u profil svjetiljke; 2. Provjerite je li poluga za zaključavanje u krajnjem položaju; 3. Pričvrstite klizač na šinu (vidi sliku 3); 4. Pomaknite polugu za zaključavanje klizača i zavrnite kotačić (vidi sliku 4). H. Montaža poklopaca za nadgradne, viseće i zidne svjetiljke: Standardni tip (vidi slike 1 i 2), premium tip (vidi slike 3 i 4).

OBJAŠNJENJA ZNAČENJA ISKORIŠĆENIH OZNAKA I SIMBOLA: P1: Nazivni napon struje, frekvencija.; P2: Nazivna snaga.; P3: Nominalni svetlosni fluks.; P4: Nazivni životni vek.; P5: Nazivna struja; P6: Temperatura boje – faktor CT.; P7. Klasa zaštita od električnog udara.; P8: Ugao svetljenja.; P9. Oznaka stupnja zaštite; P10. Koristiti samo unutra/izvan prostorija; P11: Simbol označava minimalnu udaljenost kućišta proizvod (njenog izvora svetla) od mesta i objekata koje osvetljava.; P12: Proizvod nie radi sa regulatorima jačine svetlosti.; P13: Proizvod u skladu sa zahtevima Direktiva Evropske unije (EU).; P14: Recikliranje ambalaže; P15: Odmah mora da se promeni popucani ili oštećeni abažur ili ekran, zaštitno staklo.; P16: Proizvod nije pogodan za pokrivanje termoizolacionim materijalom.; P17: Tako označenih proizvoda, pod pretnjom novčane kazne, ne može da se baca u obično smeće zajedno sa drugim otpadima. Takvi proizvodi mogu da budu štetni po životnu sredinu te ljudsko zdravlje. Tako označene proizvode treba da se vrati u stanicu za sakupljanje potrošenih električnih ili elektronskih uređaja. Informacijama o stanicama za sakupljanje/prijem raspolaže lokalna vlast ili prodavci takve opreme. Potrošenu opremu također se može predati kod prodavca, u količini koja nije veća nego kod novo kupljenog uređaja iste vrste. Ovi principi se tiču područja Evropske unije. U slučaju drugih zemalja, preporučujemo kontakt sa distributerom našeg proizvoda na datom području. ZAŠTITA ŽIVOTNE SREDINE. Održavajte čistoću i brinite o životnoj sredini. Preporučujemo segregaciju otpada od ambalaže.

**HU** A Wojnarowscy sp. z o.o. cég (székhelye: Katowice, ul. Gospodarcza 16, 40-432 Katowice, Lengyelország), a továbbiakban: "Wojnarowscy", a jelen, az Európai Unió területén beszerelt termékre 5 éves garanciát nyújt azzal a feltétellel, hogy a termék vásárlását igazoló áfás számlából vagy pénztárblokkból fakadó garanciát a termék vásárlásától számított 90 napon belül regisztrálja. A regisztráció a www.spectrumled.pl/warranty honlapon elérhető Garancia Regisztrációs Formanyomtatvány segítségével végezhető el. A garancia részletes feltételei a www.spectrumled.pl/warranty honlapon található Általános Garanciális Feltételekben találhatók, amelyeket regisztrációs igazolással együtt a Vevő arra az e-mail címre kap, amelyről a Garancia Regisztrációs Formanyomtatvány küldte.

HASZNÁLATI ÚTMUTATÓ Figyelem: A termék üzembe helyezése előtt kérjük az alábbi használati útmutató figyelmes elolvasását és a megfelelő óvatosság betartását. A termék CE jelzéssel van ellátva és megfelel minden ezzel járó Európai Közösségi követelménynek valamint jogi előírásnak. A terméket nem szabad használni IP osztályának nem megfelelő helyeken. Kerülni kell a termék szigetelőanyagokkal történő betakarását. A megsérült fényforrású, vagy eltört védőüveggel rendelkező termék bármilyen felhasználása alkalmatlan. Az alábbi telepítési használati útmutatóknak be nem tartása a termék sérüléséhez, anyagi károkhoz (rövidzárlat, tűzeset), testi sérülésekhez (égési sebek, áramütés) vezethet. A termék bármilyen nemű modifikációja illetve üzemeltetésre alkalmatlan helyre történő telepítése a felhasználó biztonságát korlátozza és a termék garanciájának elvesztését okozza. A Wojnarowscy cég nem vállal semminemű felelősséget a használati útmutató be nem tartásából illetve a termék helytelen telepítéséből adódó következményekért és károkért. FIGYELEM! A telepítés előtt áramtalanítsa a lámpa tápvezetékét. Ajánlott, hogy a lámpa telepítését és minden egyéb bekötési munkálatokat szakképzett, megfelelő képesítéssel rendelkező szerelő végezze. A telepítés során fokozott körültekintéssel kell eljárni.

Alkalmazási helyek: Használati helyiségek, folyosók, kirakatok stb. bevilágítása.

Biztonsági útmutatások: 1. A telepítést megfelelően kiképzett személynek kell végeznie. 2. Amennyiben bármilyen kétség merül fel a termék telepítésével kapcsolatban, fel kell venni a kapcsolatot egy szakképzett villanyszerelővel 3. A megsérült foglalattal rendelkező termék bármilyen felhasználásra alkalmatlan.

Karbantartás: A rendeltetésszerű alkalmazás során keletkező szennyeződések (a termék kikapcsolását és kihűlését követően) puha, nedves törlőkendővel eltávolíthatók. Ne alkalmazzon agresszív, maró hatású tisztítószereket. Ne szerelje szét a termék.

Hulladékkezelés: Az elhasználódott kápatestet adja le egy elektromos készülékeket újrafelhasználáshoz gyűjtő ponton. Ilyen gyűjtőpontokról az eladótól, forgalmazótól vagy a gyártótól kaphat bővebb információt.

Szerelési előkészületek: Az ALLDAY INSPIRE termék telepítéséhez szükséges elemek: csavarhúzó, lyukfúró.

Szerelési folyamat: FIGYELEM!!! Bármilyen szerelési művelet megkezdése előtt győződjön meg róla, hogy az áramellátás ki van kapcsolva. A. Függesztett lámpatest szerelése: 1. Fúrjon megfelelő méretű és távolságú lyukakat a mennyezetbe; 2. Rögzítse a felső felfüggesztőelemet és a mennyezeti rózsát (lásd az 1., 2., 3. és 4. ábrát); 3. Erősítse a rögzítőbilincset és a kábelt a lámpatesthez, majd állítsa be azokat (lásd az 5. és 6. ábrát); 4. Szerelje fel a takarósapkákat. B. Felületre szerelhető lámpatest szerelése: 1. Fúrjon megfelelő lyukakat a mennyezetbe, és rögzítse a tartóelemeket/kapcsokat (lásd az 1. ábrát); 2. Szerelje fel a takarósapkákat; 3. Csatlakoztassa a lámpatestet a jelöléseknek megfelelően; 4. Rögzítse a lámpatestet a kapcsokban (lásd a 2. ábrát). C. Süllyesztett lámpatest szerelése: 1. Szerelje fel a takarósapkákat; 2. Készítse elő a szerelőnyílást; 3. Csatlakoztassa a tápkábelt a jelölések szerint; 4. Helyezze be a lámpatestet az előkészített nyílásba. D. Felületre szerelhető és függesztett lámpatestek szerelése soros elrendezésben: Lásd az 1. és 2. ábrát. FIGYELEM! Felületre szerelhető lámpatestek soros összekapcsolásánál ügyeljen arra, hogy a rögzítőelemek lyukai legalább 7 cm-re legyenek az egyes lámpatestek végétől. E. Süllyesztett lámpatest szerelése soros elrendezésben: Lásd az 1. és 2. ábrát. F. Fali lámpa (aplik) szerelése: 1. Fúrjon megfelelő lyukakat a falba, és rögzítse a tartóelemeket; 2. Rögzítse a szerelőtalpat a falra; 3. Csatlakoztassa a tápkábelt a jelölések szerint, majd rögzítse a lámpatestet a tartóra. G. Sínrendszerre szerelés: 1. Tolja be a kocsit a lámpatest profiljába; 2. Győződjön meg róla, hogy a rögzítőkar szélső helyzetben van; 3. Rögzítse a kocsit a sínhez (lásd a 3. ábrát); 4. Mozgassa el a kocsi rögzítőkarját, majd húzza meg a rögzítőcsavart (lásd a 4. ábrát). H. Takarósapkák szerelése felületre szerelhető, függesztett és fali lámpatestekhez: Standard típus (lásd az 1. és 2. ábrát), prémium típus (lásd a 3. és 4. ábrát).

AZ ALKALMAZOTT JELEK ÉS SZIMBÓLUMOK MAGYARÁZATA: P1: Névleges feszültség, frekvencia.; P2: Névleges teljesítmény.; P3: Névleges fénysugár.; P4: Várható élettartam.; P5: Névleges áram; P6: Színhőmérséklet. ; P7. Érintésvédelmi osztály.; P8: Világítási szög.; P9. Védelmi szint jelölése; P10. Csak beltéri / kültéri használatra alkalmas.; P11: Ez a szimbólum mutatja a legkisebb távolságot, amely igényelt a fényforrás foglalata (a fényforrásai) és a megvilágított helyek és objektumok között.; P12: A termék nem működik együtt a fényerősség-szabályozókkal.; P13: A termék megfelel az Európai Uniós irányelvek követelményeinek.; P14: Csomagolás újrahasznosítására; P15: A repedt vagy sérült burát vagy ernyőt, védőüveget azonnal cserélni kell.; P16: A termék nem takarható le hőszigetelő anyaggal.; P17: Így megjelölt termékek a bírság kiszabásának a terhe alatt szokásos szeméttárolóba nem dobhatók ki. Ilyen termékek károsak lehetnek a környezetre és az emberi egészségre. Így megjelölt termékeket el kell szállítani az elhasználódott elektromos és elektronikus berendezést gyűjtő helyre. Információk a gyűjtőhelyekre vonatkozóan a helyi hatóságoktól vagy az érintett berendezés forgalmazóitól kaphatók. Az elhasználódott berendezést az eladója is köteles átvenni az új ugyanilyen típusú berendezés ugyanilyen mennyiségben történő vásárlása esetén. A fenti szabályok az Európai Unió területén érvényesek. Más ország esetén lépjen kapcsolatba a termékeink adott területen működő forgalmazójával. KÖRNYEZETVÉDELEM. Ügyeljen a tisztaságra és a környezetre. Javasolt a csomagolási hulladék szegregációja.

**IT** Wojnarowscy sp. z o.o. con sede in Katowice via Gospodarczej 16, 40-432 Katowice (Polonia), di seguito "Wojnarowscy", accorda a questo prodotto installato sul territorio dell'Unione europea una garanzia di qualità di 5 anni a condizione che la garanzia sia iscritta entro 90 giorni dalla data di acquisto del prodotto risultante dalla fattura IVA o dalla ricevuta fiscale che documenta l'acquisto del prodotto. La registrazione deve essere effettuata tramite il Modulo di registrazione della garanzia disponibile sul sito www.spectrumled.pl/warranty. Le condizioni di garanzia dettagliate sono specificate nelle Condizioni generali di garanzia sul sito www.spectrumled.pl/warranty e saranno inviati al cliente con la conferma di registrazione della garanzia all'indirizzo e-mail dalla quale è stato inviato il Modulo di registrazione della garanzia.

ISTRUZIONI D'USO Attenzione: Prima di procedere con l'installazione, leggere attentamente le istruzioni d'uso e agire con la dovuta cautela. Prodotto è certificato CE e soddisfa tutti i requisiti legali in vigore sul territorio dell'Unione Europea. Non usare il prodotto in ambienti non conformi con la sua classe IP. Non coprire il prodotto con stuoie isolanti. In caso di danneggiamento della fonte di luce o di rottura del vetro protettivo, il prodotto non è più idoneo all'uso. L'inosservanza delle disposizioni della presente istruzione durante il montaggio può portare al danneggiamento della Prodotto, ai danni materiali (cortocircuito, incendio) e alle lesioni del corpo (ustioni, fulminazione). Le modifiche del prodotto e la sua installazione nei luoghi non adatti possono essere pericolosi per l'utente e comportare l'annullamento della garanzia. L'azienda Wojnarowscy declina ogni responsabilità per le conseguenze dell'inosservanza delle istruzioni e per i danni dovuti al montaggio errato. ATTENZIONE! Prima di procedere con il montaggio disinserire la tensione nel circuito di alimentazione della Prodotto. Si raccomanda che il montaggio della Prodotto a tutti i lavori di collegamento siano effettuati da una persona autorizzata. Durante il montaggio agire con la dovuta cautela.

Destinazione d'uso: Illuminazione degli ambienti interni, corridoi, esposizioni, ecc.

Indicazioni di sicurezza: 1. Il montaggio deve essere effettuato da una persona qualificata. 2. In caso di un qualsiasi dubbio relativo all'installazione del presente prodotto, contattare un elettricista qualificato. 3. In caso di danneggiamento della Prodotto, il Prodotto non è più idoneo all'uso.

Manutenzione: La sporcizia che si deposita sulla Prodotto durante il suo normale utilizzo può essere eliminata con un panno morbido (prima è necessario spegnere e far raffreddare la Prodotto). Non utilizzare detergenti aggressivi. Non smontare.

Smaltimento: La Prodotto non più in uso deve essere consegnata al punto di raccolta di rifiuti elettrici, dove verrà riciclata. Le informazioni relative ai punti di raccolta vengono fornite dai venditori, distributori o produttore.

Preparazione per l'installazione: Elementi necessari per l'installazione del prodotto ALLDAY INSPIRE:** cacciavite, fresa a tazza.

Procedura di installazione: ATTENZIONE!!! Prima di qualsiasi tipo di installazione, assicurarsi di aver scollegato l'alimentazione. A. Installazione dell'apparecchio a sospensione: 1. Praticare i fori nel soffitto, della dimensione e distanza adeguata; 2. Fissare il supporto superiore del cavo e il rosone (vedi figure 1, 2, 3 e 4); 3.Fissare il morsetto e il cavo all'apparecchio e regolarli (vedi figure 5 e 6); 4. Installare i tappi di chiusura. B. Installazione dell'apparecchio a superficie: 1. Praticare i fori necessari nel soffitto e fissare i supporti/clip (vedi figura 1); 2.Installare i tappi di chiusura; 3. Collegare l'apparecchio secondo le indicazioni; 4. Fissare l'apparecchio nei clip (vedi figura 2). C. Installazione dell'apparecchio da incasso: 1. Installare i tappi di chiusura; 2.Preparare il foro di montaggio; 3. Collegare il cavo di alimentazione secondo le indicazioni; 4. Inserire l'apparecchio nel foro preparato. D. Installazione dell'apparecchio a superficie e a sospensione in configurazione lineare: Vedi figure 1 e 2. ATTENZIONE! Durante il collegamento in linea degli apparecchi a superficie, assicurarsi che i fori per i supporti siano praticati nel soffitto ad almeno 7 cm di distanza dal bordo di ciascun apparecchio. E. Installazione dell'apparecchio da incasso in configurazione lineare: Vedi figure 1 e 2. F. Installazione dell'applique: 1. Praticare i fori necessari nella parete e fissare i supporti; 2. Fissare il supporto della base di montaggio alla parete; 3. Collegare il cavo di alimentazione secondo le indicazioni e fissare l'apparecchio al supporto. G. Installazione su binario elettrificato: 1.Inserire il carrello nel profilo dell'apparecchio; 2.Assicurarsi che la leva di bloccaggio sia nella posizione estrema; 3.Fissare il carrello al binario (vedi figura 3); 4.Spostare la leva di bloccaggio del carrello e serrare la vite (vedi figura 4). H.Installazione dei tappi di chiusura per apparecchi a superficie, a sospensione e applique: Tipo standard (vedi figure 1 e 2), tipo premium (vedi figure 3 e 4).

SPIEGAZIONE DELLE INDICAZIONI E DEI SIMBOLI USATI: P1: Tensione nominale, frequenza.; P2: Potenza nominale.; P3: Flusso luminoso nominale.; P4: Vita stimata.; P5: Corrente nominale; P6: Temperatura di colore.; P7. Classe di protezione contro le scosse elettriche.; P8: Angolo di vision.; P9. Determinazione del grado di protezione.; P10. Usare solo all'interno / all'esterno.; P11: Il simbolo indica la distanza minima che può avere il dispositivo di illuminazione (la sorgente luminosa) da luoghi ed oggetti da illuminare. ; P12: Il prodotto non può operare con regolatori d'illuminazione.; P13: Il prodotto soddisfa i requisiti delle Direttive dell'Unione Europea (UE).; P14: Riciclaggio degli imballaggi; P15: Bisogna sostituire immediatamente la lente o lo schermo rotto o danneggiato, con un vetro di protezione.; P16: Al prodotto non è ammessa l'applicazione dei materiali termoisolanti.; P17: I prodotti con questa etichetta, a pena di ammenda, non possono essere. Smaltiti nella spazzatura ordinaria insieme ad altri rifiuti. Questi prodotti possono essere dannosi per l'ambiente e la salute umana. I prodotti così etichettati devono essere smaltiti nei punti di raccolta dei rifiuti di apparecchiature elettriche ed elettroniche. Informazioni sui punti di raccolta/ritiro, sono disponibili presso le autorità locali o i rivenditori di tali attrezzature. Le attrezzature usate possono anche essere rese al rivenditore, in caso di acquisto di un nuovo prodotto, in quantità non maggiore dei nuovi prodotti dello stesso genere acquistati. Le regole di cui sopra si applicano nell'area dell'Unione Europea. Nel caso di altri paesi, Si consiglia di contattare il distributore del prodotto nella zona interessata. PROTEZIONE AMBIENTALE. Prenditi cura della pulizia e dell'ambiente. Si consiglia la differenziazione degli imballaggi da smaltire.

**LT** „Wojnarowscy sp. z o.o.", buveinė Katovicuose, Gospodarcza g. 16, 40-432 Katovicai (Lenkija), toliau vadinama "Wojnarowscy", suteikia šiam produktui instaliuotam Europos Sąjungos teritorijoje 5 metų kokybės garantiją su sąlyga, kad garantija bus registruota per 90 dienų nuo produkto įsigijimo dienos, nurodytos PVM sąskaitoje faktūroje arba fiskalinėje kvite, patvirtinančiame produkto pirkimą. Garantijos registravimui reikia užpildyti Garantijos registracijos formą, prieinamą internetinėje svetainėje www.spectrumled.pl/warranty. Specialiosios garantijos sąlygos yra nurodytos Bendrosiose garantijos sąlygose, prieinamose internetinėje svetainėje www.spectrumled.pl/warranty, kurias kartu su garantijos registracijos patvirtinimu Klientas gaus taip pat į savo el. pašto adresą, iš kurio buvo išsiųsta Garantijos registracijos forma.

NAUDOJIMO INSTRUKCIJA Dėmesio: Prieš pradedant įrengti būtina perskaityti šią instrukciją ir būti atsargiems. Produktas paženklintas CE ženklu ir visiškai atitinka visus Europos Sąjungos galiojančius teisinius reikalavimus. Produkto negalima naudoti tose vietose, kurios neatitinka jo IP klasės. Taip pat negalima produktas uždengti izoliaciniais apklotais. Sugadinus šviesos šaltinį arba trūkus apsauginiam stiklui, produktas netinkamas naudoti. Jeigu įrengiant nesilaikoma šios instrukcijų, galima pažeisti produktas, atsirasti materialinių nuostolių (trumpasis jungimas, gaisras) arba kūno sužalojimų (nudegimai, srovės smūgis). Bet kokie produkto pakeitimai ir jo įrengimas tam neskirtose vietose gali kelti pavojų naudotojui ir dėl to galima netekti garantijos. Įmonė „Wojnarowscy" neatsako už jokius instrukcijos nesilaikymo padarinius ir nuostolius, atsiradusius dėl netinkamo montavimo. DĖMESIO! Prieš pradedant montuoti išjungti lempos maitinimo grandinės įtampą. Rekomenduojama, kad šviestuvą montuotų ir visus prijungimo darbus atliktų atitinkamą kvalifikaciją turintis asmuo. Montuojant būtina būti ypač atsargiam.

Paskirtis: Patalpoms, koridoriams, ekspozicijoms ir pan. apšviesti.

Saugos nurodymai: 1. Montavimo darbus turėtų atlikti atitinkamas kvalifikacijas turintis asmuo. 2. Jeigu kyla kokių nors abejonių dėl šio produkto montavimo, kreiptis į kvalifikuotą elektriką. 3. Kaip nors pažeidus produktas, produktas netinkamas naudoti.

Priežiūra: Nešvarumus, kurių prisikaupia ant produktas jį naudojant, galima pašalinti mikštu drėgnu skudurėliu (prieš tai būtina išjungti ir atvėsinti produktas). Nenaudoti ėsdinančių priemonių. Neardyti korpuso.

Utilizavimas: Panaudotą produktas perduoti į panaudotos elektros įrangos surinkimo vietą, kur bus perdirbtas. Informaciją apie surinkimo vietas galima gauti iš pardavėjų, platintojų ar gamintojo.

Parengimas montavimui: Būtini įrenginio ALLDAY INSPIRE montavimui elementai: atsuktuvas, gręžimo antgalis.

Montavimo eiga: PASTABA!!! Prieš bet kokio tipo montavimą įsitikinkite, kad išjungėte maitinimą. A. Pakabinamos šviestuvo montavimas: 1. Išgręžkite skylutes lubose - tinkamo dydžio ir atstumo; 2. Priveržkite viršutinį lyno tvirtinimą ir rozetę (žiūrėti pav. 1, 2, 3 ir 4); 3.Prisegkite spaustuką ir lyną prie šviestuvo ir sureguliuokite (žiūrėti pav. 5 ir 6); 4.Įdiekite uždengimus. B. Paviršinio šviestuvo montavimas: 1.Išgręžkite reikiamas skylutes lubose ir priveržkite tvirtinimus/klipsus (žiūrėti pav. 1); 2.Įdiekite uždengimus; 3.Prijunkite šviestuvą pagal žymas; 4.Užfiksuokite šviestuvą klipsuose (žiūrėti pav. 2). C. Įmontuojamo šviestuvo montavimas: 1. Įdiekite uždengimus; 2. Paruoškite montavimo skylę; 3. Prijunkite maitinimo kabelį pagal žymas; 4. Įdėkite šviestuvą į paruoštą skylę. D. Paviršinio ir pakabinamo šviestuvo montavimas linijiniu išdėstymu:**

Žiūrėti pav. 1 ir 2. PASTABA! Jungiant paviršinius šviestuvus į liniją, įsitikinkite, kad tvirtinimo skylės lubose būtų ne arčiau nei 7 cm nuo kiekvieno šviestuvo krašto. E. Įmontuojamo šviestuvo montavimas linijiniu išdėstymu: Žiūrėti pav. 1 ir 2. F. Sieninio šviestuvo montavimas: 1. Išgręžkite reikiamas skylutes sienoje ir priveržkite tvirtinimus; 2. Prisegkite montavimo pagrindo laikiklį prie sienos; 3. Prijunkite maitinimo kabelį pagal žymas ir pritvirtinkite šviestuvą prie laikiklio. G. Montavimas ant bėgio: 1. Įdėkite vežimėlį į šviestuvo profilį; 2. Įsitikinkite, kad užrakto svirtis yra visiškai užrakinta; 3. Pritvirtinkite vežimėlį prie bėgio (žiūrėti pav. 3); 4. Perkelkite vežimėlio užrakto svirtį ir pasukite reguliavimo rankenėlę (žiūrėti pav. 4). H. Uždengimų montavimas ant paviršinių, pakabinamų ir sieninių šviestuvų: Standartinis tipas (žiūrėti pav. 1 ir 2), premium tipas (žiūrėti pav. 3 ir 4).

VARTOJAMŲ ŽENKLINIMŲ IR SIMBOLIŲ AIŠKINIMAS: P1: Nominali įtampa, dažnis.; P2: Nominali galia.; P3: Nominalus šviesos srautas.; P4: Nominalioji veikimo trukmė.; P5: Nominali srovė; P6: Spalvų temperatūra.; P7.Apsaugos nuo elektros smūgio klasė.; P8: Švietimo kampas.; P9.Apsaugos lygmens ženklas.; P10.Naudoti tik patalpų viduje/lauke.; P11: Simbolis reiškia minimalų atstumą kokį gali turėti šviestuvas (jo šviesos šaltinis) nuo apšviečiamų vietų ir objektų.; P12: Gaminys nebendradarbiauja su šviesos reguliatoriais.; P13: Gaminys atitinka Europos Sąjungos (ES) direktyvų reikalavimus.; P14: Pakuočių perdirbimas; P15: Reikia tuojau pat pakeisti sutrūkinėjusį arba pažeistą gaubtą arba ekraną, apsauginį stiklą.; P16: Gaminio negalima apdengti termoizoliaciniu medžiaga.; P17: Taip paženklintų gaminių negalima išmesti į komunalinių atliekų savartyną kartu su kitomis šiukšlėmis - už tai gresia piniginė bauda. Tokie gaminiai gali būti kenksmingi kaip aplinkai, taip ir žmonių sveikatai. Taip paženklinti gaminiai privalo būti perduoti sudėvėtų elektroninių ir elektrinių įrenginių surinkėjui. Informacijos dėl surinkėjų/priėmėjų perduoda vietos valdžios arba šio tipo įrenginio pardavėjai. Sudėvėtas įrenginys taip pat gali būti perduotas pardavėjui, nupirkus naują gaminį, kiekiu kuris neperžengia šio tipo nupirkto įrenginio kiekį. Ankščiau minėtos taisyklės liečia Europos Sąjungos teritoriją. Kitose šalyse, Rekomenduojame susisiekti su mūsų tiekėju, atitinkamoje teritorijoje. APLINKOSAUGA. Rūpinkitės švarumu ir aplinka. Rekomenduojame sunaudotų pakuočių atliekų segregavimą.

**LV** Wojnarowscy Sp. z o.o. ar juridisko adresi Katovicē (Katowice), ul. Gospodarcza 16, 40-432 Katovice (Katowice) (Polija), turpmāk tekstā "Wojnarowscy", piešķir šim Eiropas Savienības teritorijā uzstādītajam produktam 5 gadu kvalitātes garantiju pēc garantijas reģistrācijas 90 dienu laikā no produkta iegādes datuma, kas minēts PVN rēķinā vai fiskālajā čekā, kas apstiprina produkta iegādi. Reģistrācija jāveic, izmantojot Garantijas reģistrācijas veidlapu tīmekļa vietnē www.spectrumled.pl/warranty. Detalizēti garantijas nosacījumi ir norādīti Vispārīgajos garantijas nosacījumos tīmekļa vietnē www.spectrumled.pl/warranty, ko Klients saņem kopā ar garantijas reģistrācijas apstiprinājumu uz e-pasta adresi, no kura tikusi nosūtīta Garantija reģistrācijas veidlapa.

APKOPES INSTRUKCIJA Piezīme: Pirms uzstādīšanas sākuma jāiepazīstas ar sekojošo instrukciju un jāievēro pienācīga piesardzība. Produktam ir CE marķējums un tas pilnībā atbilst visām attiecīgajām tiesiskajām prasībām, kas ir spēkā Eiropas Savienībā. Nelietojiet produktu vietās, kas neatbilst tā IP klasei. Tāpat nav ieteicams to pārklāt ar izolācijas paklājiem. Gaismas avota bojājumu vai aizsardzības stikla plīsuma gadījumā izstrādājums nav piemērots lietošanai. Šīs instrukcijas norādījumu neievērošanas rezultātā, uzstādīšanas laikā var rasties gaismekļa bojājumi, materiālie zaudējumi (īssavienojums, ugunsgrēks) un ķermeņa traumas (apdegumi, elektriskās strāvas triecieni). Visa veida modifikāciju veikšana produktam un tā uzstādīšana vietās, kas nav tam paredzētas, var būt bīstami lietotājam un var būt par iemeslu garantijas zaudēšanai. Uzņēmums Wojnarowski nav atbildīgs par visām instrukcijas norādījumu neievērošanas sekām un zaudējumiem, kas radušies nepareizas uzstādīšanas rezultātā. UZMANĪBU! Pirms montāžas lampas barošana ligzdā atvienot spriegumu. Ir ieteicams, lai gaismas ķermeņa uzstādīšanu un visus pieslēgšanas darbus veic persona, kura ir tiesīga to darīt. Uzstādīšanas laikā jāievēro īpaša piesardzība.

Pielietojums: Sadzīves telpu, koridoru, ekspozīciju u.c. apgaismojums

Norādījumi attiecībā uz drošību: 1. Uzstādīšana jāveic personai, kurai ir attiecīga kvalifikācija. 2. Ja rodas jebkādas šaubas par šī produkta uzstādīšanu, konsultējieties ar kvalificētu elektriķi. 3. Gaismas ķermeņa bojājumu gadījumā produkts nav piemērots lietošanai.

Apkope: Piesārņojumus, kas izveidojušies apgaismes ķermenī, normālas izmantošanas laikā var notīrīt ar mīkstu mitru drānu (iepriekš izslēdzot un atdzesējot gaismas ķermeni). Neizmantot agresīvus tīrīšanas līdzekļus. Neatskrūvēt ārējo apvalku.

Utilizācija: Izlietoto apgaismes ķermeni nodot lietoto elektrisko iekārtu savākšanas punktā, kur tā tiks pārstrādāta. Informāciju par savākšanas punktiem ir iespējams uzzināt pie pārdevējiem, izplatītājiem vai ražotāja.

Sagatavošanās uzstādīšanai: Neapstrīdamie elementi ALLDAY INSPIRE produkta uzstādīšanai:skrūvgriezis, urbšanas uzgalis.

Uzstādīšanas gaita: UZMANĪBU!!Pirms jebkura uzstādīšanas veida pārliecinieties, ka izslēdzāt barošanu. A. Karājamā apgaismojuma uzstādīšana: 1.Iegrieziet caurumus griestos - atbilstoša izmēra un attāluma; 2.Pievelciet augšējo virves stiprinājumu un piekaramo detaļu (skatīt attēlus 1, 2, 3 un 4); 3.Piestipriniet skavu un virvi pie apgaismojuma un noregulējiet (skatīt attēlus 5 un 6); 4.Instalējiet aizbāžņus. B. Virsmas apgaismojuma uzstādīšana: 1.Iegrieziet attiecīgus caurumus griestos un pievelciet stiprinājumus/klipus (skatīt attēlu 1); 2.Instalējiet aizbāžņus; 3. Savienojiet apgaismojumu atbilstoši norādēm; 4. Piestipriniet apgaismojumu klipos (skatīt attēlu 2). C. Iepriekš sagatavota apgaismojuma uzstādīšana: 1.Instalējiet aizbāžņus; 2.Sagatavojiet montāžas caurumu; 3.Savienojiet barošanas kabeli atbilstoši norādēm; 4.Ievietojiet apgaismojumu sagatavotajā caurumā. D.Virsmas un karājamā apgaismojuma uzstādīšana lineārajā konfigurācijā: Skatīt attēlus 1 un 2. UZMANĪBU! Savienojot virsmas apgaismojumu lineāri, pārliecinieties, ka stiprinājuma caurumi griestos ir ne tuvāk par 7 cm no katra apgaismojuma gala. E. Iepriekš sagatavota apgaismojuma uzstādīšana lineārajā konfigurācijā: Skatīt attēlus 1 un 2. F. Sienas apgaismojuma uzstādīšana: 1.Iegrieziet attiecīgus caurumus sienā un pievelciet stiprinājumus; 2.Piestipriniet montēšanas pamatnes turētāju pie sienas; 3.Savienojiet barošanas kabeli atbilstoši norādēm un pievelciet apgaismojumu pie turētāja. G. Uzstādīšana uz sliedes: 1. Ievietojiet ratiņus apgaismojuma profilā; 2. Pārliecinieties, ka bloķēšanas svirs ir galējā pozīcijā; 3. Piestipriniet ratiņus pie sliedes (skatīt attēlu 3); 4. Pārvietojiet ratiņu bloķēšanas sviru un pagrieziet regulēšanas pogu (skatīt attēlu 4). H. Aizbāžņu uzstādīšana virsmas apgaismojumam, karājamam apgaismojumam un sienas apgaismojumam: Standarta tips (skatīt attēlus 1 un 2), premium tips (skatīt attēlus 3 un 4).

IZMANTOTU APZĪMĒJUMU UN SIMBOLU IZSKAIDROŠANA: P1: Nominālais spriegums, frekvence.; P2: Nominālā jauda.; P3: Nominālā gaismas straume.; P4: Nominālais kalpošanas laiks.; P5: Nominālā strāva; P6: Krāsu temperatūra.; P7.Aizsardzības klase pret elektrošoku.; P8: Spīdēšanas leņķis.; P9.Aizsardzības pakāpes marķējums.; P10.Lietot tikai iekštelpās/ ārpusē.; P11: Simbols nozīmē minimālo attālumu, kāds var būt apgaismojuma rāmim (tās gaisma avota) no vietām un apgaismotiem objektiem.; P12: Izstrādājums nesadarbojas ar apgaismojuma regulēšanas ierīcēm.; P13: Izstrādājums atbilst Eiropas Savienības direktīvu prasībām (ES).; P14: Iepakojuma pārstrāde; P15: Tūlīt jānomaina pārplīsta vai ievainota lēca vai ekrāns, aizsardzības rūts.; P16: Ražojumu nedrīkst pārklāt ar termoizolācijas materiālu.; P17. Tajā veidā apzīmēti izstrādājumus, neizpildes gadījumā paredzot naudas sodu, nedrīkst izmest kopā ar parastiem atkritumiem. Tādi izstrādājumi var būt kaitīgi videi un cilvēku veselībai. Tajā veidā apzīmēti izstrādājumi jāatdod attiecīgajā lietotu elektronisko vai elektrisko iekārtu vākšanas punktā. Informāciju par vākšanas/saņemšanas punktiem var iegūt no reģionālas valdības vai šī tipa iekārtas pārdevēja. Lietotu iekārtu var arī atdot pārdevējam, gadījumā kad tiek iepirkts jauns izstrādājums daudzumā, kas nepārsniedz tā paša tipa iepirktas iekārtas daudzumu. Iepriekšminēti norādījumi attiecas uz Eiropas Savienības teritoriju. Citās valstīs, Ieteicam sazināties ar mūsu izstrādājuma izplatītāju attiecīgajā reģionā. VIDES AIZSARDZĪBA. Rūpējieties par tīrību un apkārtējo vidi. Ieteicam šķirot iepakojumu atkritumus.

**NL** De firma Wojnarowscy sp. z o.o. gevestigd te Katowice, ul. Gospodarcza 16, 40-432 Katowice (Polen), hierna "Wojnarowscy" verstrekt een 5-jarige kwaliteitsgarantie op het product geïnstalleerd in de Europese Unie mits het is geregistreerd binnen 90 dagen vanaf de aankoopdatum vermeld op de btw-factuur of de kassabon ter documentatie van de aankoop van het product. Het product dient geregistreerd te worden door middel van het Formulier voor de registratie van garanties beschikbaar op de website www.spectrumled.pl/warranty. Gedetailleerde garantievoorwaarden zijn beschreven in de Algemene garantievoorwaarden beschikbaar op de website www.spectrumled.pl/warranty. De klant krijgt de voorwaarden toegestuurd samen met de bevestiging van zijn registratie op het e-mail adres waarvan het Formulier voor de registratie van garanties is verstuurd.

BEDIENINGSHANDLEIDING Opgelet: Vooraleer u het product installeert, dient u de onderstaande handleiding te lezen en dient u de nodige voorzichtigheid aan de dag te leggen. Het product heeft een CE-markering en voldoet volledig aan alle toepasselijke wettelijke normen die in de Europese Unie gelden. Het product mag niet gebruikt worden op plaatsen die niet beantwoorden aan een IP-klasse van het product. Het product mag ook niet worden bedekt met isolatiematten. Indien de lichtbron beschadigd is of het beschermingsglas gebarsten is, is het product niet meer geschikt voor gebruik. Indien u de richtlijnen uit de onderstaande handleiding niet navolgt tijdens de montage, kan dit leiden tot beschadiging van de lamp, materiële schade (kortsluiting, brand) en lichamelijke letsels (brandwonden, elektrocutie). Modificatie van het product en montage op ongepaste plaatsen kunnen gevaarlijk zijn voor de gebruiker en kunnen leiden tot verlies van de garantie. De firma Wojnarowscy is niet aansprakelijk voor eventuele gevolgen indien de handleiding niet wordt nageleefd, en ook niet voor schade als gevolg van verkeerde montage. OPGELET! Schakel de spanning in het voedingscircuit van de lamp uit vooraleer u de lamp monteert. Het wordt aanbevolen om alle montage- en aansluitingswerkzaamheden te laten uitvoeren door een bevoegde persoon. Tijdens de montage moet u bijzonder voorzichtig zijn.

Toepassing: Verlichting van leef- en werkruimtes, gangen, etalages enz.

Veiligheidsvoorschriften : 1. De lamp moet door een gekwalificeerd persoon worden gemonteerd. 2. In geval van twijfels met betrekking tot de installatie van dit product moet u een gekwalificeerde elektricien raadplegen. 3. Indien de lamp op een of andere manier beschadigd is, is het product niet geschikt voor gebruik.

Onderhoud: Vuil dat tijdens normaal gebruik op de lamp verschijnt, kan worden verwijderd met een zacht vochtig doekje (nadat de lamp eerst is uitgeschakeld en afgekoeld). Gebruik geen agressieve reinigingsmiddelen. Draai de behuizing niet los.

Recyclage: Lever de versleten lamp in bij een inzamelpunt voor versleten elektrische apparatuur, waar de lamp kan worden gerecycleerd. Informatie over inzamelpunten is verkrijgbaar bij de verkopers, verdelers of de producent.

Voorbereiding voor montage:Benodigde elementen voor de installatie van het product ALLDAY INSPIRE: schroevendraaier, gatenzaag.

Montageprocedure: LET OP! Voordat je begint met de montage, zorg ervoor dat de stroom is uitgeschakeld. A. Montage van een hangende armatuur: 1. Boor gaten in het plafond op de juiste afstand en grootte. 2. Bevestig de bovenzijde van de ophangkabel en het plafondkapje (afbeeldingen 1, 2, 3 en 4). 3. Bevestig de klem en de kabel aan de armatuur en stel deze af (afbeeldingen 5 en 6). 4. Installeer de afdekkappen. B. Montage van een opbouwarmatuur: 1. Boor de juiste gaten in het plafond en bevestig de steunen/clips (afbeelding 1). 2. Installeer de afdekkappen. 3. Sluit de armatuur aan volgens de markeringen. 4. Bevestig de armatuur in de clips (afbeelding 2). C. Montage van een inbouwarmatuur: 1. Installeer de afdekkappen. 2. Maak de montageopening gereed. 3. Sluit de voedingskabel aan volgens de markeringen. 4. Plaats de armatuur in de voorbereide opening. D. Montage van een opbouw- of hangarmatuur in een lineaire opstelling: Zie afbeeldingen 1 en 2. LET OP! Bij het koppelen van opbouwarmaturen in een lijn, zorg ervoor dat de montagegaten in het plafond niet minder dan 7 cm van het uiteinde van elke armatuur worden geboord. E. Montage van een inbouwarmatuur in een lineaire opstelling: Zie afbeeldingen 1 en 2. F. Montage van een wandlamp: 1. Boor de juiste gaten in de muur en bevestig de steunen. 2. Bevestig de montagebasis aan de muur. 3. Sluit de voedingskabel aan volgens de markeringen en bevestig de armatuur aan de houder. G. Montage op een spanningsrail: 1. Schuif de wagen in het profiel van de armatuur. 2. Zorg ervoor dat de vergrendelhendel in de uiterste stand staat. 3. Bevestig de wagen aan de rail (afbeelding 3). 4. Verplaats de vergrendelhendel en draai de knop (afbeelding 4). H. Montage van afdekkappen voor opbouw-, hangarmaturen en wandlampen: Standaard type (afbeeldingen 1 en 2). Premium type (afbeeldingen 3 en 4).

VERKLARING VAN GEBRUIKTE SYMBOLEN EN AFKORTINGEN: P1: Ingangsstroomspanning, frequentie.; P2: Kracht van ingangsstroom.; P3: Nominale lichtstroom.; P4: Nominale levensduur.; P5: Nominale stroom; P6: Kleur temperatuur.; P7. Beschermingsklasse tegen elektrische schokken.; P8: Verlichtings hoek.; P9. Aanduiding beschermingsgraad; P10. Alleen voor binnen-/buitentoepassing.; P11: Symbool betekent minimale afstand welke kan licht montuur (haar licht bron) van licht plaatsen en ojekten.; P12: Product werkt niet samen met lichtdimmers.; P13: Product voldoet aan de Europese Normen (EU).; P14: Recycling van verpakkingen; P15: Zo snell mogelijk vervangen kapote of gebrokene lens, scherm of beschermglas.; P16: Het product is niet geschickt om bedekt te worden met isolatiemateriaal.; P17: Producten met zulke symbool onder dwang van boete kan je niet tot gewone afvaal goien. Zulke producten kunne schadelijk zijn voor het milieu en gezondheid van mensen. Producten met zulke etiketten moeten gebracht worden naar kolectieve verzammelingsplaats van verbruikte elektrische en elektronische producten. Informaties over verzammelplaatsen geven lokale administratie of verkopers van zulke producten. Verbruikte producten kunnen ook teruggegeven worden aan verkoper in geval van kopen van nieuwe producten, in niet grotere goeveelheid als nieuwgekochte product. Bovengenoemde regels gelden op gebied van EU. In anderen landen, Neem kontakt met distributie van onze product op dat gebied. MILIEUBESCHERMING. Houd schoonheid en bescherm het milieu. Aanbevolene verpakkings afvalscheiding.

**NO** Wojnarowscy sp. z o.o. med hovedkontor i Katowice ul. Gospodarcza 16, 40-432 Katowice (Polen), heretter kalt «Wojnarowscy» gir 5 års kvalitetsgaranti for dette produktet installert i EU, bare hvis garantien blir registrert

innen 90 dager fra produktets kjøpsdato som følger av faktura eller kvittering som dokumenterer kjøp av produktet. Registrering må skje gjennom garantiregistreringsskjemaet tilgjengelig på www.spectrumled.pl/warranty. Detaljgarantibetingelsene er spesifisert i de Generelle Garantibetingelsene på www.spectrumled.pl/warranty, som blir også sendt sammen med garantiregistreringsbekreftelse til Kunden til e-postadressen garantiregistreringsskjemaet ble sendt fra.
BRUKERHÅNDBOK Merk: før du fortsetter med installasjonsarbeidet, skal du lese denne bruksanvisningen og ta de nødvendige forholdsregler. Produktet er CE-merket og er helt i tråd med alle relevante juridiske krav som gjelder innenfor området til Den europeiske union. Ikke bruk produktet på steder som stemmer ikke med produktets IP klasse. Ikke dekk til produkt med isolasjonsmatter. Produktet er ikke egnet for bruk i tilfeller der lyskilden er skadet eller beskyttelsesglasset er sprukket. Unnlatelse av å overholde de anbefalinger som er gitt i dette dokumentet under installasjonen kan resultere i skader på armaturen, materielle skader (kortslutning, brann) samt skader (brannskader, elektrisk støt). Eventuelle endringer på produktet eller installasjon av produktet på steder som er uegnet for bruk av armaturen kan være farlig for brukeren og kan føre til at garantien ugyldiggjøres. Wojnarowscy Selskapet skal ikke være ansvarlig for eventuelle konsekvenser som følge av manglende overholdelse av denne bruksanvisningen eller skade som følge av feil montering. MERK! Før du fortsetter med installasjonsarbeidet, kuttes spenningen i lampens strømforsyningskrets. Armaturen skal monteres og tilkobles av en autorisert person. Ta ekstra forholdsregler under installasjonen.
Tiltenkt bruk: Belysning i boder, korridorer, utstillinger osv.
Sikkerhetsanbefalinger: 1. Armaturen skal monteres av en autorisert person. 2. I tvilstilfeller i forbindelse med installering av produktet, ta kontakt med en kvalifisert elektriker. 3. Produktet er ikke egnet til bruk dersom festet er skadet.
Vedlikehold: Skitt som samler seg på armaturen gjennom normal bruk kan fjernes med myk og fuktig klut (når lampen er slått av og er avkjølt). Ikke bruk aggressive rengjøringsmidler. Ikke demontere armaturen.
Avhending: Levere brukt armatur til et innsamlingspunkt, der armaturen vil bli resirkulert. Spør leverandøren, distributøren eller produsenten om innsamlingspunktene.
Forberedelse til montering: Nødvendige elementer for installasjon av produktet ALLDAY INSPIRE: skrutrekker, hullsag.
Monteringsprosedyre: OBS! Før du begynner monteringen, sørg for at strømmen er slått av. A. Montering av hengende armatur: 1. Bor hull i taket med riktig størrelse og avstand. 2.Skru fast det øvre festet for kabelen og takkoppen (fig. 1, 2, 3 og 4). 3.Fest klemmen og kabelen til armaturen og juster (fig. 5 og 6). 4. Monter deksel. B. Montering av påbyggingsarmatur: 1. Bor riktige hull i taket og skru fast festene/klipsene (fig. 1).2. Monter deksel. 3. Koble til armaturen i henhold til markeringene. 4.Fest armaturen i klipsene (fig. 2). C. Montering av innfelt armatur: 1.Monter deksel. 2.Klargjør monteringshullet. 3. Koble til strømkabelen i henhold til markeringene. 4. Plasser armaturen i det forberedte hullet. D.Montering av påbyggings- eller hengende armatur i en lineær konfigurasjon: Se fig. 1 og 2. OBS! Når du kobler sammen påbyggingsarmaturer i en linje, sørg for at monteringshullene i taket er boret minst 7 cm fra enden av hver armatur. E. Montering av innfelt armatur i en lineær konfigurasjon: Se fig. 1 og 2. F. Montering av vegglampe: 1.Bor riktige hull i veggen og skru fast festene. 2.Fest monteringsbasen til veggen. 3. Koble til strømkabelen i henhold til markeringene og skru fast armaturen til festet. G. Montering i strømskinne: 1. Skyv vognen inn i armaturprofilen. 2.Sørg for at låsehendelen er i ytterste posisjon. 3.Fest vognen til skinnen (fig. 3). 4.Skyv låsehendelen og vri på justeringshjulet (fig. 4).H. Montering av deksler for påbyggings-, hengende armaturer og vegglamper:Standard type (fig. 1 og 2),Premium type (fig. 3 og 4).
FORKLARINGER PÅ BRUKTE BETEGNELSER OG SYMBOLER: P1: Nominal spenning, frekvens.; P2: Nominal effekt.; P3: Nominell lysstråle.; P4: Merkeverdi for livslengde.; P5: Nominell strøm; P6: Fargetemperatur. ; P7.Klasse av beskyttelse mot elektrisk sjokk; P8: Lysvinkel.; P9.Betegnelse på beskyttelsesgrad; P10.Bruk kun innendørs/utendørs.; P11: Symbolet viser minimal avstand mellom lampeholder (dens lyskilder) og belyste steder og objekter.; P12: Produktet fungerer ikke med lysdempere.; P13: Produktet oppfyller kravene i Den europeiske unions (EUs) direktiver.; P14: Emballasje resirkulering; P15: Ødelagt eller skadet skjerm eller verneglass skal umiddelbart byttes.; P16: Produktet egner seg ikke til å dekke med varmeisolerende materialer.; P17: Det er straffbart å kaste produkter med slik markering sammen med annet avfall. Slike produkter kan være miljø-og helsefarlige. Produkter med slik markering bør leveres til et samlested for brukt elektrisk eller elektronisk utstyr. Informasjon om slike samlesteder finner du hos lokale myndigheter eller selgere av slikt utstyr. Brukt utstyr kan også leveres til selgeren når man kjøper et nytt produkt i antall som ikke overstiger antallet det nye kjøpte utstyret av samme typen. De ovennevnte reglene angår kun Den europeiske union. For andre land. Vi anbefaler å ta kontakt med vår distributør i et gitt område. MILJØVERN. Ta vare på renslighet og miljøet. Vi anbefaler å sortere pakningsavfall.

**PL** Wojnarowscy sp. z o.o. z siedzibą w Katowicach przy ul. Gospodarczej 16, 40-432 Katowice (Polska), dalej zwana "Wojnarowscy", udzielają na niniejszy produkt zainstalowany na terenie Unii Europejskiej 5-letniej gwarancji jakości pod warunkiem zarejestrowania gwarancji w terminie 90 dni od daty zakupu produktu, wynikającej z faktury VAT albo paragonu fiskalnego, dokumentującym zakup produktu. Rejestracji należy dokonać za pośrednictwem Formularza Rejestracji Gwarancji dostępnego na stronie internetowej www.spectrumled.pl/warranty. Szczegółowe warunki gwarancji określone są w Ogólnych Warunkach Gwarancji znajdujących się na stronie internetowej www.spectrumled.pl/warranty, które wraz z potwierdzeniem rejestracji gwarancji Klient otrzyma także na adres e-mail, z którego został wysłany Formularz Rejestracji Gwarancji.
INSTRUKCJA OBSŁUGI Uwaga: Przed rozpoczęciem instalacji należy przeczytać poniższą instrukcję oraz zachować należytą ostrożność. Produkt posiada oznaczenie CE i w pełni odpowiada wszystkim stosownym wymaganiom prawnym obowiązującym na terenie Unii Europejskiej. Produkt nie należy użytkować w miejscach niezgodnych z jego klasą IP. Nie należy także nakrywać go matami izolacyjnymi. W przypadku uszkodzenia źródła światła lub pęknięcia szyby ochronnej produkt nie nadaje się do użycia. Niestosowanie się do zaleceń poniższej instrukcji w trakcie montażu może spowodować uszkodzenie oprawy, szkody materialne (zwarcie, pożar) oraz obrażenia ciała (oparzenia, porażenie prądem). Dokonywanie wszelkich modyfikacji produktu i jego montaż w miejscach do tego nieprzeznaczonych może być niebezpieczne dla użytkownika oraz może grozić utratą gwarancji. Firma Wojnarowscy nie ponosi odpowiedzialności za wszelkie następstwa nieprzestrzegania instrukcji oraz szkody powstałe w wyniku niewłaściwego montażu. UWAGA! Przed przystąpieniem do montażu wyłącz napięcie w obwodzie zasilania lampy. Zaleca się, aby montaż oprawy i wszelkie prace podłączeniowe wykonywała osoba do tego uprawniona. W trakcie montażu należy zachować szczególną ostrożność.
Zastosowanie: Oświetlanie pomieszczeń użytkowych, korytarzy, ekspozycji, itp.
Wskazówki bezpieczeństwa : 1. Montaż powinna przeprowadzić osoba odpowiednio wykwalifikowana. 2. Jeśli istnieją jakiekolwiek wątpliwości dotyczące instalacji niniejszego produktu skonsultuj się z wykwalifikowanym elektrykiem 3. W przypadku jakichkolwiek uszkodzeń oprawy, produkt nie nadaje się do użycia.
Konserwacja: Zanieczyszczenia powstałe na produkcie w trakcie normalnej eksploatacji można usunąć za pomocą miękkiej wilgotnej szmatki (po uprzednim wyłączeniu i ostudzeniu produktu). Nie stosować agresywnych środków czyszczących. Nie rozkręcać obudowy. Źródło światła zastosowane w tej oprawie oświetleniowej powinno być wymieniane wyłącznie przez producenta lub jego przedstawiciela serwisowego lub podobnie wykwalifikowaną osobę.
Utylizacja: Zużyty produkt przekaż do punktu zbiórki zużytego sprzętu elektrycznego, gdzie zostanie ona poddana recyklingowi. Informacji o punktach zbiórki należy szukać o sprzedawców, dystrybutorów lub producenta.
Przygotowanie do montażu: Elementy niezbędne do instalacji produktu ALLDAY INSPIRE: wkrętak, otwornica.
Przebieg montażu: UWAGA!!!Przed każdym typem montażu upewnij się że wyłączyłeś zasilanie. A.Montaż oprawy wiszącej: 1. Wywierć otwory w suficie - odpowiedniej wielkości oraz odległości od siebie; 2. Przykręć górne mocowanie linki oraz podsufitkę ( rys.1 2, 3 i 4); 3. Przymocuj zacisk i linkę do oprawy oraz wyreguluj (rys. 5 i 6); 4. Zainstaluj zaślepki. B. Montaż oprawy natynkowej: 1. Wywierć w suficie odpowiednie otwory i przykręć mocowania/klipsy(rys.1); 2. Zainstaluj zaślepki; 3. Podłącz oprawę zgodnie z oznaczeniami; 4. Zamocuj oprawę w klipsach (rys. 2). C. Montaż oprawy podtynkowej: 1. Zainstaluj zaślepki; 2. Przygotuj otwór montażowy; 3. Podłącz kabel zasilający zgodnie z oznaczeniami; 4. Osadź oprawę w przygotowanym otworze. D. Montaż oprawy natynkowej i zwieszanej w układzie liniowym: patrzy rys.1 i 2. UWAGA! Przy łączeniu w linie oprawy natynkowej, pamiętaj, aby otwory do mocowań były wykonane w suficie nie bliżej niż 7cm od końca każdej oprawy. E. Montaż oprawy podtynkowej w układzie liniowym: patrzy rys.1 i 2. F.Montaż kinkietu: 1. Wywierć w ścianie odpowiednie otwory i przykręć mocowania; 2. Zamocuj uchwyt bazy montażowej do ściany; 3. Podłącz kabel zasilający zgodnie z oznaczeniami i przykręć oprawę do uchwytu. G. Montaż do szynoprzewodu: 1. Wsuń wózek do profilu oprawy; 2. Upewnij się, że dźwignia blokady jest w skrajnym położeniu; 3. Zamocuj wózek do szyny (rys.3); 4. Przesuń dźwignię blokady wózka i przekręć pokrętło (rys.4). H.Montaż zaślepek do oprawy natynkowej, zwieszanej i kinkietu: typ standard (rys.1 i 2), typ premium (rys.3 i 4).
WYJAŚNIENIA STOSOWANYCH OZNACZEŃ I SYMBOLI: P1: Napięcie znamionowe, częstotliwość.; P2: Moc znamionowa.; P3: Znamionowy strumień świetlny.; P4: Trwałość znamionowa.; P5: Prąd znamionowy; P6: Temperatura barwowa.; P7.Klasa ochrony przed porażeniem elektrycznym.; P8: Kąt świecenia.; P9.Oznaczenie stopnia ochrony; P10.Stosować tylko wewnątrz/ na zewnątrz pomieszczeń.; P11: Symbol oznacza minimalną odległość jaką może mieć oprawa oświetleniowa (jej źródła światła) od miejsc i obiektów oświetlanych.; P12: Wyrób nie współpracuje ze ściemniaczami oświetlenia.; P13: Wyrób spełnia wymagania Dyrektyw Unii Europejskiej (UE).; P14: Opakowanie recyklingowe; P15: Należy natychmiast wymienić popękany lub uszkodzony klosz lub ekran, szybkę ochronną.; P16: Wyrób nie nadaje się do okrywania materiałem termoizolacyjnym.; P17: Wyrobów tak oznakowanych, pod karą grzywny, nie można wyrzucać do zwykłych śmieci razem z innymi odpadami. Wyroby takie mogą być szkodliwe dla środowiska i zdrowia ludzkiego. Wyroby tak oznakowane powinny zostać oddane do punktu zbierania zużytego sprzętu elektrycznego lub elektronicznego. Informacje na temat punktów zbierania/odbioru udzielają władze lokalne lub sprzedawcy tego rodzaju sprzętu. Zużyty sprzęt może zostać również oddany do sprzedawcy, w przypadku zakupu nowego wyrobu w ilości nie większej niż nowy kupowany sprzęt tego samego rodzaju. Powyższe zasady dotyczą obszaru Unii Europejskiej. W przypadku innych państw, zalecamy kontakt z dystrybutorem naszego wyrobu na danym obszarze. OCHRONA ŚRODOWISKA. Dbaj o czystość i środowisko. Zalecamy segregację odpadów poopakowaniowych.

**PT** A empresa Wojnarowscy sp. z o.o. com sede em Katowice ul. Gospodarcza 16, 40-432 Katowice (Polónia), a seguir designada "Wojnarowscy", fornecem uma garantia de qualidade de 5 anos para este produto, instalado na União Europeia, a condição de que a garantia for registada no prazo de 90 dias a partir da data de compra, resultante da factura de IVA ou recibo fiscal, documentando a compra do produto. O registro deve ser feito através do Formulário de Registro de Garantia, disponível no sítio www.spectrumled.pl/warranty. Condições de garantia detalhados estão especificados nas Condições Gerais de Garantia contidos no sítio www.spectrumled.pl/warranty, que cliente também receberá, juntamente com a confirmação do registro de garantia, para o correio electrónico, do qual foi enviado o Formulário de Registro de Garantia.
MANUAL DE OPERAÇÃO Nota: Antes de iniciar a instalação, deve ler estas instruções e manter a devida cautela. O produto tem a marca CE e satisfaz plenamente todos os requisitos legais aplicáveis em vigor na União Europeia. Não utilize o produto em locais inconsistentes com sua classe IP. Além disso, não se cobra com tapetes isolantes. Em caso de avaria da fonte de luz ou rotura do vidro de protecção o produto não é adequado para uso. O não cumprimento destas instruções durante a instalação pode causar danos ao invólucro, danos materiais (curto-circuito, fogo) e lesões corporais (queimaduras, choque elétrico). Fazer quaisquer modificações no produto e sua instalação em locais não apropriados pode ser perigoso para o usuario e pode resultar na perda da garantia. A empresa Wojnarowski não se responsabiliza por qualquer conseqüências resultante da inobservância das instruções ou danos causados pela instalação inadequada.. NOTA! Antes de começar a instalação desligue a tensão de alimentação das lâmpadas Recomenda-se que a instalação de equipamentos e todo o trabalho de conexão seja realizado por uma pessoa habilitada para o efeito. Durante a instalação, devem ser tomadas precauções..
Aplicação: Iluminação de instalações utilitárias, corredores, exposições etc
Conselhos de segurança: 1. A instalação deve ser realizada por uma pessoa especializada 2. Se houver qualquer dúvida sobre a instalação deste produto, consulte um eletricista qualificado 3. No caso de qualquer dano ao invólucro, o produto não é indicado para ser utilizado.
Manutenção: A poluição causada na luminária durante a operação normal pode ser removida com ajuda de um pano macio e úmido (após prévio desligamento e refrigeração da producto). Não utilize produtos de limpeza agressivos. Não abra a carcaça.
Utilização: O descarte da producto deve ser entregue ao ponto de coleta de resíduos de equipamentos eléctricos, onde irá ser reciclado. Informações sobre pontos de coleta devem ser procurados nos fornecedores, distribuidores ou fabricantes.
Preparação para a montagem: Elementos necessários para a instalação do produto ALLDAY INSPIRE: chave de fendas, serra copo.
Procedimento de montagem: ATENÇÃO! Antes de iniciar qualquer tipo de montagem, certifique-se de que a eletricidade está desligada. A. Montagem da luminária suspensa: 1.Faça furos no teto com o tamanho e espaçamento adequados. 2.Fixe o suporte superior do cabo e a base do teto (figs. 1, 2, 3 e 4). 3.Prenda o grampo e o cabo à luminária e ajuste (figs. 5 e 6). 4. Instale as tampas. B. Montagem da luminária de superfície: 1.Faça os furos apropriados no teto e fixe os suportes/grampos (fig. 1). 2.Instale as tampas. 3.Ligue a luminária de acordo com as marcações. 4.Fixe a luminária nos grampos (fig. 2). C. Montagem da luminária embutida: 1.Instale as tampas. 2.Prepare o furo de montagem. 3.Ligue o cabo de alimentação de acordo com as marcações. 4.Insira a luminária no furo preparado. D.Montagem da luminária de superfície ou suspensa em configuração linear: Consulte as figs. 1 e 2. ATENÇÃO! Ao conectar luminárias de superfície em linha, certifique-se de que os furos para fixação no teto estejam a pelo menos 7 cm da extremidade de cada luminária. E. Montagem da luminária embutida em configuração linear: Consulte as figs. 1 e 2. F.Montagem do aplique de parede: 1.Faça os furos apropriados na parede e fixe os suportes. 2.Fixe a base de montagem na parede. 3.Ligue o cabo de alimentação de acordo com as marcações e fixe a luminária ao suporte. G.Montagem no trilho eletrificado: 1.Insira o carrinho no perfil da luminária. 2.Certifique-se de que a alavanca de bloqueio está na posição extrema. 3.Fixe o carrinho no trilho (fig. 3). 4.Mova a alavanca de bloqueio e gire o botão (fig. 4). H.Montagem das tampas para luminárias de superfície, suspensas e apliques de parede: Tipo padrão (figs. 1 e 2). Tipo premium(figs. 3 e 4).
EXPLICAÇÃO DAS INDICAÇÕES E SÍMBOLOS UTILIZADOS: P1: Tensão nominal, frequência.; P2: Potência nominal.; P3: Fluxo luminoso nominal.; P4: Tempo de vida nominal.; P5: Corrente nominal; P6: Temperatura da cor.; P7: Classe de proteção contra choque elétrico.; P8: Ângulo de visão.; P9: Indicação do grau de proteção.; P10: Utilizar apenas no interior / exterior dos locais.;P11: Este símbolo significa a distância mínima entre a luminária (as suas fontes luminosas) e lugares ou objetos iluminados.; P12: Este produto não é apropriado para utilização com reguladores de luz.; P13: Este produto atende aos requisitos das Diretivas da União Europeia (UE).; P14: Reciclagem de embalagens; P15: A campânula, ecrã ou o vidro de proteção quebrados ou danificados devem ser imediatamente substituídos.; P16: O produto não é apropriado para ser revestido com isolamentos térmicos.; P17: Os produtos assim marcados, sob pena de multa, não podem ser colocados no lixo normal, em conjunto com outros resíduos. Tais produtos podem ser nocivos para o ambiente e a saúde humana. Os produtos assim marcados devem ser entregues no ponto de recolha dos resíduos de equipamentos elétricos e eletrónicos. As informações sobre os pontos de recolha/receção são fornecidas pelas autoridades locais ou vendedores deste tipo de produtos.
No caso de compra de um novo produto, os resíduos de equipamento podem ser entregues para o vendedor, na quantidade não superior à quantidade do produto comprado do mesmo tipo. Os princípios acima mencionados referem-se apenas ao território da União Europeia. No caso de outros países, recomendamos o contacto com o distribuidor do nosso produto no território respetivo. PROTEÇÃO DO AMBIENTE. Proteja o meio ambiente. Recomendamos a triagem dos resíduos de embalagens.

**RO** Wojnarowscy sp. z o.o. cu sediul în Katowice pe str. Gospodarczej 16, 40-432 Katowice (Polonia), numită în continuare "Wojnarowscy", acordă acestui product instalat pe teritoriul Uniunii Europene o garanţie de calitate pe o perioadă de 5 ani sub condiţia înregistrării garanţiei în termen de 90 zile de la data cumpărării produsului, ce va rezulta din factura TVA sau din bonul fiscal care documentează achiziţionarea produsului. Înregistrarea va fi efectuată prin intermediul Formularului de Înregistrare a Garanţiei disponibil pe pagina de internet www.spectrumled.pl/warranty. Condiţiile detaliate de garanţie sunt definite în Condiţiile Generale de Garanţie afişate pe pagina de internet www.spectrumled.pl/warranty, care împreună cu confirmarea înregistrării garanţiei, Clientul primeşte pe adresa e-mail, de unde a fost transmis Formularul de Înregistrare a Garanţiei.
INSTRUCŢIUNI DE UTILIZARE Atenţie: Înainte de începerea instalaţiei trebuie să citiţi cu atenţie aceste instrucţiuni şi să procedaţi cu precauţie. Produsul este marcat CE şi îndeplineşte toate cerinţele legale care sunt în vigoare pe teritoriul Uniunii Europene. Nu utilizaţi produsul în locuri care nu corespund cu clasa sa IP. De asemenea, nu este permisă acoperirea Produsului cu materiale izolante. În cazul defectării sursei de lumină sau a spargerii sticlei, produsul nu mai poate fi utilizat. Nerespectarea recomandărilor şi indicaţiilor din aceste instrucţiuni poate duce la avarierea carcasei, pagube materiale (scurt-circuit, incendiu) sau la vătămări corporale (arsuri, electrocutare). Efectuarea oricăror modificări a produsului şi montarea acestuia în locuri nepredestinate pentru aceasta poate fi periculoasă pentru utilizator şi poate duce la pierderea garanţiei. Compania Wojnarowscy nu este în niciun fel responsabilă pentru orice consecinţe sau pagube apărute ca urmare a montării neadecvate a Produsului. ATENŢIE! Înainte de începerea montării trebuie să debranşaţi tensiunea de alimentare de la circuitul de alimentare a lămpii. Se recomandă ca efectuarea montării carcasei şi toate lucrările de instalare şi branşare să fie executate de către o persoană autorizată. În timpul efectuării montării trebuie să se procedeze cu multă atenţie.
Utilizarea: Iluminarea încăperilor interioare, a holurilor, expoziţiilor ş.a.m.d.Indicaţii de siguranţă: 1. Montarea trebuie să fie efectuată de către o persoană autorizată. 2. Dacă aveţi orice fel de nelămuriri legate de instalarea acestui Produs trebuie să consultaţi un electrician calificat. 3. În cazul în care se observă orice fel de defecte ale carcasei, Produsul nu poate fi utilizat.
Conservarea: Murdăria care se depune pe carcasă în timpul utilizări şi exploatării normale se curăţă cu ajutorul unei cârpe moi umezite (după oprirea şi răcirea în prealabil a carcasei). Nu folosiţi preparate de curăţare agresive. Nu desfaceţi carcasa.
Înlăturarea deşeurilor: Carcasa uzată trebuie transmisă unui centru de colectare a echipamentelor electrice uzate, unde aceasta va fi supusă procesului de reciclare. Informaţiile despre punctele de colectare pot fi obţinute de la vânzător, distribuitor sau producător.
Pregătirea pentru montaj: Elemente necesare pentru instalarea produsului ALLDAY INSPIRE: şurubelniţă, carotă.
Procedura de montaj: ATENŢIE! Înainte de a începe orice tip de montaj, asigură-te că alimentarea electrică este oprită. A. Montajul corpului de iluminat suspendat: 1.Găureşte tavanul la dimensiunea şi distanţa corespunzătoare. 2.Fixează suportul superior al cablului şi rozeta de tavan (fig. 1, 2, 3 şi 4). 3.Ataşează clema şi cablul la corpul de iluminat şi reglează-le (fig. 5 şi 6). 4.Instalează capacele. B.Montajul corpului de iluminat aplicat: 1.Găureşte tavanul şi fixează suporturile/clemele (fig. 1). 2.Instalează capacele. 3.Conectează corpul de iluminat conform marcajelor. 4.Fixează corpul de iluminat în cleme (fig. 2). C.Montajul corpului de iluminat încastrat: 1.Instalează capacele. 2.Pregăteşte deschiderea de montaj. 3.Conectează cablul de alimentare conform marcajelor. 4.Introdu corpul de iluminat în deschiderea pregătită. D. Montajul corpului de iluminat aplicat sau suspendat în configuraţie liniară: Vezi fig. 1 şi 2. ATENŢIE! La conectarea în linie a corpurilor de iluminat aplicate, asigură-te că găurile pentru montaj sunt făcute la cel puţin 7 cm de capătul fiecărui corp de iluminat. E.Montajul corpului de iluminat încastrat în configuraţie liniară: Vezi fig. 1 şi 2. F.Montajul aplicei de perete: 1.Găureşte peretele şi fixează suporturile. 2.Montează baza de fixare pe perete. 3.Conectează cablul de alimentare conform marcajelor şi fixează corpul de iluminat de suport. G.Montajul pe şină electrificată: 1.Introdu căruciorul în profilul corpului de iluminat. 2.Asigură-te că maneta de blocare este în poziţia extremă. 3.Fixează căruciorul pe şină (fig. 3). 4.Mută maneta de blocare şi roteşte butonul (fig. 4). H.Montajul capacelor pentru corpurile de iluminat aplicate, suspendate şi aplice: Tip standard (fig. 1 şi 2). Tip premium (fig. 3 şi 4).
EXPLICAREA DE MARCII SI SIMBOLURILE UTILIZATE: P1: Tensiunea nominală, frecvenţă.; P2: Puterea nominală.; P3: Fluxul de lumina nominal.; P4: Rezistenţă nominală.; P5: Curent nominal; P6: Temperatura de culoare.; P7. Grad de protecţie împotriva electrocutării.; P8: Unghiul de iluminare.; P9. Marcarea gradului de protecţie; P10.Utilizaţi numai în interiorul/exteriorul încăperilor.; P11: Indică distanţa minimă pe care poate are corpul de iluminat (sursă ei de lumină) de la locurile si obiectele de iluminat.; P12: Produsul nu funcţionează cu dimmers de iluminat.; P13: Produs este conform cu directivele Uniunii Europene (UE).; P14: Reciclarea ambalajelor; P15: Ar trebui să înlocuiţi imediat fisurate sau deteriorate lentile sau ecran de protecţie.; P16: Produsul nu este potrivit pentru acoperirea cu material izolant.; P17: Produsele, astfel etichetate, sub sancţiunea amenzii, nu aveţi posibilitatea să aruncaţi la gunoi ordinar, împreună cu alte deşeuri. Aceste produse pot fi dăunătoare pentru mediul ambiant şi sănătatea umană. Produsele etichetate astfel ar trebui să fie plasate la punctul de colectare a deşeurilor de echipamente electrice şi electronice. Informaţiile referitoare la punctele de colectare / primirii dau autorităţile locale sau distribuitor de astfel de echipamente. Echipament folosit poate fi de asemenea plasat la vânzătorul, atunci când achiziţionează un produs nou într-o sumă nu mai mare decât noi echipamente achiziţionate în acelaşi fel. Aceste norme se aplică în zona Uniunii Europene. În cazul altor ţări, vă recomandăm să contactaţi distribuitorul de produse noastre din zona dumneavoastră. PROTECŢIE MEDIULUI. Ai grijă de curăţenia şi a mediului. Vă recomandăm segregarea de deşeuri după ambalajele.

**RU** Фирма «Wojnarowscy sp. z o.o.» с местонахождением по адресу: ул. Господарча 16, 40-432 Катовице (Польша), именуемая в дальнейшем "Wojnarowscy", предоставляет на данное изделие, установленное на территории Европейского союза, гарантию на срок 5 лет при условии осуществления регистрации в течение 90 дней от даты покупки изделия. Эта дата указана в фактуре НДС или чеке, являющихся подтверждением покупки изделия. Регистрацию следует осуществить при использовании Формы Регистрации Гарантии, доступной на интернет-сайте www.spectrumled.pl/warranty. Подробные условия гарантии определены в Общих Условиях Гарантии, представленных на интернет-сайте www.spectrumled.pl/warranty, которые вместе с подтверждением регистрации гарантии Клиент получит также по электронной почте по адресу e-mail, с которого был выслан Бланк Регистрации Гарантии.
РУКОВОДСТВО ПО ЭКСПЛУАТАЦИИ Замечание: Прежде чем начинать установку, необходимо прочитать следующее руководство и соблюдать должную осторожность. Изделие имеет знак CE и полностью отвечают всем соответствующим правовым требованиям, действующим на территории Европейского Союза. Изделие не должно использоваться в местах, не соответствующих его классу IP. Нельзя также накрывать его изоляционными матами. В случае повреждения источника света или появления трещины на защитном стекле изделие приходит в негодность. Несоблюдение рекомендаций данного руководства во время монтажа может привести к повреждению корпуса, материальному ущербу (короткое замыкание, пожар) и травмам (ожоги, поражения электрическим током). Внесение каких-либо изменений в изделие и его установка в местах, не предназначенных для этого, может быть опасным для пользователя, а также может привести к потере гарантии. Компания Войнаровские не несет ответственности за все последствия несоблюдения руководства, а также ущерб, возникший в результате неправильного монтажа. ВНИМАНИЕ! Перед тем, как приступать к монтажу, необходимо выключить напряжение в цепи питания лампы. Рекомендуется, чтобы монтаж светильника и все работы по подключению выполнялись лицом, имеющим допуск к таким работам. В процессе монтажа необходимо соблюдать особую осторожность.
Применение: Освещение жилых помещений, коридоров, экспозиций и т.п.
Указания по технике безопасности: 1. Монтаж должен производиться квалифицированным лицом. 2. Если имеются какие-либо сомнения по поводу монтажа настоящего изделия, обратитесь к квалифицированному электрику. 3. В случае каких-либо повреждений светильника, изделие не пригодно для использования.
Уход: Загрязнения, возникшие на светильнике в процессе нормальной эксплуатации, можно удалить при помощи мягкой влажной тряпочки (после предварительного выключения и охлаждения светильника). Не использовать агрессивных моющих средств. Не раскручивать корпус.
Утилизация: Светильник, у которого закончился срок службы, сдать в пункт приема использованного электрооборудования для переработки. Информация о пунктах сбора имеется у продавцов, дистрибьюторов или производителя.
Подготовка к монтажу:Необходимые элементы для установки продукта ALLDAY INSPIRE: отвертка, коронка.
Ход монтажа: ВНИМАНИЕ!!!Перед любым типом монтажа убедитесь, что отключили питание. A. Монтаж подвесного светильника: 1.Просверлите отверстия в потолке – соответствующего размера и на нужном расстоянии друг от друга. 2.Прикрутите верхнее крепление троса и потолочную чашу (рис. 1, 2, 3 и 4). 3.Закрепите зажим и трос к светильнику, затем отрегулируйте (рис. 5 и 6). 4.Установите заглушки. B. Монтаж накладного светильника: 1.Просверлите в потолке подходящие отверстия и прикрутите крепления/клипсы (рис. 1). 2.Установите заглушки. 3.Подключите светильник в соответствии с маркировкой. 4.Закрепите светильник в клипсах (рис. 2). C.Монтаж встраиваемого светильника: 1.Установите заглушки. 2.Подготовьте монтажное отверстие. 3.Подключите питающий кабель в соответствии с маркировкой. 4. Вставьте светильник в подготовленное отверстие. D. Монтаж накладного и подвесного светильника в линейную систему: См. рис. 1 и 2. Важно! При соединении накладных светильников в линию помните, что отверстия для крепления в потолке должны быть расположены не ближе чем 7 см от края каждого светильника. E.Монтаж встраиваемого светильника в линейную систему: См. рис. 1 и 2. F. Монтаж бра: 1.Просверлите в стене подходящие отверстия и прикрутите крепления. 2.Закрепите монтажную базу на стене. 3.Подключите питающий кабель в соответствии с маркировкой и прикрутите светильник к креплению. G.Монтаж на трековую систему: 1.Вставьте каретку в профиль светильника. 2.Убедитесь, что фиксирующий рычаг находится в крайнем положении. 3.Закрепите каретку в треке (рис. 3). 4.Передвиньте фиксирующий рычаг каретки и поверните регулятор (рис. 4). H. Установка заглушек для накладного, подвесного светильника и бра: Стандартный тип – см. рис. 1 и 2. Премиум тип – см. рис. 3 и 4.
ОБЪЯСНЕНИЯ ПРИМЕНЯЕМЫХ ОБОЗНАЧЕНИЙ И СИМВОЛОВ: P1: Напряжение номинальное, частота.; P2: Номинальная мощность.; P3: Номинальная струя света.; P4: Номинальная прочность.; P5: Номинальный ток; P6: Температура цвета.; P7. Класс защиты от поражения электрическим током.; P8: Угол освещения.; P9. Обозначение уровня защиты; P10. Использовать только внутри / вне помещений.; P11: Символ обозначает минимальное расстояние между светильником (его источником света) и освещаемым объектом.; P12: Изделие не работает с утемнителями освещения.; P13: Изделие выполняет требования Директива Европейского Союза (ЕС).; P14: упаковка утилизация; P15: Следует немедленно поменять потресканный или испорченный абажур или экран, защитное стекло.; P16: Изделие непригодно для прикрытия термоизоляционным материалом.; P17:.Размеченные таким образом изделия нельзя выкидывать с обыкновенным мусором, за что грозит штраф. Данные изделия могут быть опасны для окружающей среды и для здоровья людей. Данные изделия следует отдать в пункт сбора и утилизации электрического и электронного оборудования. Информацию на тему пунктов сбора/приема распространяют локальные власти или продавцы оборудования данного типа. Использованное оборудование можно также отдать продавцу, если новое изделие куплено в числе не больше, чем новое оборудование того же вида. Выше перечисленные правила касаются территории Европейского Союза. В случае других государств, Рекомендуем контакт с дистрибьютором нашего изделия на данной территории. ЗАЩИТА ОКРУЖАЮЩЕЙ СРЕДЫ. Заботьтесь о чистоте и окружающей среде. Рекомендуем сортировку отбросов.

**SK** Wojnarowscy sp. z o.o. so sídlom v Katoviciach ul. Gospodarcza 16, 40-432 Katovice (Poľsko), ďalej len "Wojnarowscy", poskytujú na tento produkt nainštalovaný na území Európskej únie 5-ročnú záruku pod podmienkou zaregistrovania záruky do 90 dní od dátumu zakúpenia produktu uvedeného na faktúre DPH alebo na inom doklade potvrdzujúcom nákup produktu. Registráciu je potrebné vykonať prostredníctvom Formulára registrácie záruky, ktorý je dostupný na internetovej stránke www.spectrumled.pl/warranty. Podrobné záručné podmienky sú stanovené vo Všeobecných záručných podmienkach nachádzajúcich sa na internetovej stránke www.spectrumled.pl/warranty, ktoré klient dostane spolu s potvrdením registrácie záruky na e-mailovú adresu, z ktorej bol zaslaný Formulár registrácie záruky.
NÁVOD NA POUŽITIE Upozornenie: Pred inštaláciou si prečítajte nižšie uvedený návod a zachovajte náležitú opatrnosť. Výrobok má označenie CE a spĺňa všetky príslušné právne požiadavky, platné na území Európskej Únie.. Produkt sa nesmie používať na miestach, ktoré nie sú v súlade s jeho klasifikáciou IP. Neprekrývajte výrobok izolačnými rohožami. V prípade poškodenia zdroja svetla alebo prasknutia ochranného skla výrobok nie je vhodné používať.. Nedodržanie pokynov nižšie uvedeného návodu počas montáže môže spôsobiť poškodenie svietidla, materiálne škody (skrat, požiar) a zranenia (popáleniny, zasiahnutie elektrickým prúdom). Akékoľvek úpravy výrobku a jeho inštalovanie na miestach, na tento účel neurčených, môžu byť pre používateľa nebezpečné a môžu mať za následok stratu záruky. Firma Wojnarowscy nie je zodpovedná za akékoľvek následky nedodržiavania návodu a za škody, ktoré vznikli nesprávnou montážou. UPOZORNENIE! Pred samotnou montážou vypnite napájanie obvodu svetelného zdroja. Odporúčame, aby montáž svietidla a všetky pripojenia vykonávala oprávnená osoba. Počas montáže je potrebná zvýšená opatrnosť.
Použitie: Osvetľovanie technických priestorov, chodieb, výkladov, a pod.
Bezpečnostné pokyny: 1. Montáž by mala vykonávať kvalifikovaná osoba. 2. S akýmikoľvek pochybnosťami, týkajúcimi sa inštalácie tohto výrobku, sa obráťte na kvalifikovaného elektrikára. 3. V prípade akéhokoľvek poškodenia svietidla výrobok nie je vhodné používať.
Údržba: Znečistenie, vznikajúce na svietidle počas bežného používania je možné odstrániť mäkkou vlhkou utierkou (po predchádzajúcom vypnutí a vychladnutí produkt). Nepoužívajte agresívne čistiace prostriedky. Neotvárajte kryt.
Zneškodnenie: Použité svietidlo odovzdajte na zbernom mieste použitých elektrických zariadení, kde bude recyklované. Informácie o zberných miestach získate u predajcov, distribútorov alebo výrobcu.
Príprava na montáž: Nezbytné prvky na inštaláciu produktu ALLDAY INSPIRE: skrutkovač, dierovač.
Priebeh montáže: POZOR!!! Pred každým typom montáže sa uistite, že ste vypli napájanie. A. Montáž závesného svietidla:1.Vyvŕtajte otvory v strope – primeranej veľkosti a vo vhodnej vzdialenosti od seba.2.Pripevnite horné uchytenie lanka a stropnú krytku (obr. 1, 2, 3 a 4). 3.Pripojte svorku a lanko k svietidlu a nastavte dĺžku (obr. 5 a 6). 4.Nainštalujte krytky. B. Montáž prisadeného svietidla: 1.Vyvŕtajte v strope vhodné otvory a pripevnite úchyty/spony (obr. 1). 2.Nainštalujte krytky. 3.Pripojte svietidlo podľa označenia. 4.Upevnite svietidlo do sponiek (obr. 2). C.Montáž zapusteného svietidla: 1.Nainštalujte krytky. 2.Pripravte montážny otvor. 3.Pripojte napájací kábel podľa označenia. 4.Osadzujte svietidlo do pripraveného otvoru. D.Montáž prisadeného a závesného svietidla v líniovom usporiadaní:Pozri obr. 1 a 2. Dôležité! Pri spájaní prisadených svietidiel do línie nezabudnite, že montážne otvory v strope musia byť vzdialené najmenej 7 cm od konca každého svietidla. E. Montáž zapusteného svietidla v líniovom usporiadaní: Pozri obr. 1 a 2. F.Montáž nástenného svietidla (apliky): 1.Vyvŕtajte vhodné otvory do steny a pripevnite úchyty. 2.Upevnenie montážnej základne na stenu. 3.Pripojte napájací kábel podľa označenia a priskrutkujte svietidlo k držiaku. G. Montáž na lištový systém: 1.Zasuňte vozík do profilu svietidla. 2.Uistite sa, že blokovací mechanizmus je v krajných polohách. 3.Upevnite vozík do lišty (obr. 3). 4.Posuňte blokovaciu páku vozíka a otočte ovládačom (obr. 4). H. Montáž krytiek na prisadené, závesné svietidlá a nástenné svietidlá: Štandardný typ – pozri obr. 1 a 2. Prémiový typ – pozri obr. 3 a 4.
VYSVETLÍVKY POUŽITÝCH OZNAČENÍ A SYMBOLOV: P1: Menovité napätie, frekvencia.; P2: Menovitý výkon.; P3: Menovitý svetelný tok.; P4: Menovitá trvanlivosť.; P5: Menovitý prúd; P6: Teplota farieb.; P7. Trieda ochrany pred úrazom elektrickým prúdom.; P8: Uhol svietenia.; P9. Označenie stupňa ochrany; P10. Používať iba v interiéri / exteriéri.; P11: Symbol znamená minimálnu vzdialenosť, ktorú svietidlo (jeho zdroje svetla) môže mať od osvetlovaných miest a objektov.; P12: Výrobok nespolupracuje so zariadeniami stmavujúcimi osvetlenie.; P13: Výrobok spĺňa požiadavky Smerníc Európskej únie (EU).; P14: Recyklácie obalov; P15: Okamžite vymeniť prasknuté alebo poškodené tienidlo alebo obrazovku, ochranné skielko.; P16: Výrobok sa nesmie pokrývať tepelno izolačným materiálom.; P17: Takto označené výrobky sa nesmejú, pod hrozbou pokuty, vyhadzovať do obyčajných košov spolu s ostatným odpadom. Tieto výrobky môžu byť škodlivé životnému prostrediu a ľudskému zdraviu. Takto označené výrobky by sa mali odovzdať na miesto zberu opotrebovanej elektrickej a elektronickej techniky. Informácie o miestach zberu/odberu poskytujú miestné orgány a predajci tohto druhu techniky. Opotrebovaná technika môže byť tiež vrátená predajcovi, a to v prípade nákupu nového výrobku v množstve nie väčšiom ako nová kupovaná technika rovnakého druhu. Tieto zásady sa týkajú územia Európskej únie. V prípade iných krajín, odporúča sa kontaktovať distribútora nášho výrobku na danom území. OCHRANA ŽIVOTNÉHO PROSTREDIA . Dbajte na čistotu a životné prostredie. Odporúčame triedenie obalového odpadu.

**SL** Podjetje Wojnarowscy sp. z o.o. s sedežem v Katowicah na naslovu ul. Gospodarcza 16, 40-432 Katowice (Poljska), v nadaljevanju »Wojnarowscy«, izreka za tozadeven izdelek, proizveden na območju Evropske unije, 5 letno garancijo kakovosti, pod pogojem, da je garancija registrirana v roku 90 dni od datuma nakupa izdelka, vidnega na računu z obračunanim DDV ali izpisku iz blagajne, ki dokazujeta nakup izdelka. Registracijo je potrebno opraviti s pomočjo obrazca za registracijo garancije, dostopnega na spletni strani www.spectrumled.pl/warranty. Podrobni pogoji garancije so razloženi v Splošnih pogojih garancije, ki se nahajajo na internetni strani www.spectrumled.pl/warranty, in ki jih skupaj s potrdilom registracije garancije Stranka prejme tudi na e-mail naslov, s katerega je bil poslan obrazec za registracijo garancije.
NAVODILA ZA UPORABO Opomba: Pred začetkom montaže preberite navodila in bodite previdni. Izdelek ima oznako CE in v celoti izpolnjuje vse zakonske zahteve, ki veljajo v Evropski uniji. Izdelek ni namenjen uporabi v prostorih, ki so neskladni z njegovim IP razredom. Prav tako se ga ne sme pokrivati z izolirnimi podlogami. V primeru poškodbe svetlobnega vira ali počenega zaščitnega stekla izdelek ni primeren za uporabo. Neupoštevanje teh navodil lahko med montažo povzroči poškodbo izdelka, gmotno škodo (kratek stik, požar) ter telesne poškodbe (opekline, električni udar). Vsakršno spreminjanje izdelka, njegova montaža v mestih, ki niso za to namenjena, je lahko za uporabnika nevarno in ima lahko za posledico izgubo garancije. Podjetje Wojnarowscy za morebitne posledice neupoštevanja navodil in škodo, ki bi nastala zaradi nepravilne montaže, ne odgovarja. POZOR! Pred montažo izklopite napetost v napajalnem vezju izdelek. Priporoča se, da vgradnjo izdelek in vsa priklopna dela opravi za to pooblaščena oseba. Med montažo je potrebna izredna previdnost.
Uporaba: Osvetlitev bivalnih prostorov, hodnikov, izložb, itd.
Varnostni nasveti: 1. Montažo naj izvede za to usposobljena oseba. 2. Če obstaja kakršen koli dvom glede namestitve izdelka, se je treba posvetovati z usposobljenim električarjem. 3. V primeru kakršnih koli poškodb, izdelek ni primeren za uporabo.
Vzdrževanje: Umazanijo, ki je na izdelek nastala med normalnim delovanjem, se lahko odstrani (po izklopu in ohladitvi izdelek) z mehko vlažno krpo. Ne uporabljajte agresivnih čistil. Ne odpirajte ohišja.
Izraba: Porabljeno izdelek oddati v zbirnem mestu za električno opremo, kjer ga bodo reciklirali. Informacije o zbirnih mestih je treba poiskati pri prodajalcih, distributerjih ali proizvajalcu.
Priprava na montažo: Potrebni elementi za namestitev izdelka ALLDAY INSPIRE: izvijač, vrtalna krona.
Potek montaže: POZOR!!! Pred katero koli vrsto montaže se prepričajte, da ste izklopili napajanje. A.Montaža viseče svetilke: 1.Izvrtajte luknje v strop – primerne velikosti in na ustrezni razdalji. 2.Privijte zgornji nosilec kabla in stropni nosilec (slika 1, 2, 3 in 4). 3.Pritrdite objemko in kabel na svetilko ter ga prilagodite (slika 5 in 6). 4.Namestite pokrovčke. B. Montaža nadgradne svetilke: 1.Izvrtajte ustrezne luknje v strop in privijte pritrdilne elemente/sponke (slika 1). 2.Namestite pokrovčke. 3.Priključite svetilko v skladu z oznakami. 4.Pritrdite svetilko v sponkah (slika 2). C. Montaža vgradne svetilke: 1.Namestite pokrovčke. 2.Pripravite montažno odprtino. 3.Priključite napajalni kabel v skladu z oznakami. 4.Vstavite svetilko v pripravljeno odprtino. D. Montaža nadgradne in viseče svetilke v linijski razporeditvi: Glejte sliko 1 in 2.
Pomembno! Pri povezovanju nadgradnih svetilk v linijo poskrbite, da bodo montažne luknje v stropu izvrtane vsaj 7 cm od konca vsake svetilke. E. Montaža vgradne svetilke v linijski razporeditvi: Glejte sliko 1 in 2. F. Montaža stenske svetilke (aplik): 1.Izvrtajte ustrezne luknje v steno in privijte pritrdilne elemente. 2.Pritrdite montažno osnovo na steno. 3.Priključite napajalni kabel v skladu z oznakami in privijte svetilko na nosilec. G. Montaža na tirnico: 1.Vstavite voziček v profil svetilke. 2.Prepričajte se, da je vzvod za blokado v skrajnem položaju. 3.Pritrdite voziček na tirnico (slika 3). 4.Pomaknite blokirni vzvod vozička in zavrtite gumb (slika 4). H. Namestitev pokrovčkov za nadgradne, viseče svetilke in stenske aplikate: Standardni tip – glejte sliko 1 in 2. Premium tip – glejte sliko 3 in 4.
OBJASNITEV UPORABLJENIH OZNAČITEV IN SIMBOLOV: P1: Nazivna napetost, frekvenca.; P2: Nazivna moč.; P3: Nominalni svetlobni tok.; P4: Nominalna trajnost.; P5: Nazivni tok; P6: Barvna temperatura. P7.Razdred zaščite pred električnim udarom.; P8: Kot svetenja.; P9.Označba nivoja zaščite.; P10.Uporabljati samo znotraj/zunaj.; P11: Označitev pomeni minimalno oddaljenost, ki jo mora imeti svetilo (izvir svetlobe) od prostorov in objektov, ki so s tem svetilom osvetljeni.; P12: Proizvod ne sodeluje z zatemnilniki.; P13: Proizvod je v skladu s pogoji direktive Evropske Unije (EU).; P14: Recikliranje embalaže; P15: Prizadet oz. poškodovan senčnik ali ekran, ter zaščitna šipa, je treba takoj zamenjati.; P16: Tale proizvod ni primeren za zakrivanje s pomočjo termoizolacijskega materiala.; P17: Ti proizvodi so lahko škodljivi za okolje in ljudsko zdravje. Tak označenih proizvodov, pod pretnjo kazni z globo, ne smete odstranjevati v običajna smetišča, skupaj z drugimi odpadki. Tak označeni proizvodi morajo biti oddani v zbirne centre zbiranja izrabljenih elektroničih ali električnih naprav. Informacije o zbirnih centrih najdete v informacijskem centru lokalnih uprav ali pri sprodajalcu. Izrabljene stroje lahko oddajate prodajlcu, v primeru nakupu novega stroja in v količini ne večji kot količina novega stroja istega tipa. Te regulacije se tičejo Evropske Unije. V primeru drugih držav, takrat priporočamo kontakt s distributerjem naših proizvodov. VARSTVO OKOLJA. Skrbite za naravno okolje in čistočo. Priporočamo segregacijo embalažnh odpadkov.

**SR** Wojnarowscy sp. z o.o sa sedištem u Katovicama u ul. Gospodarcza16, 40-432 Katovice (Poljska), u daljem tekstu "Wojnarowsciy" daje za ovaj proizvod instaliran u Evropskoj uniji 5-godišnju garanciju na kvalitet, pod uslovom registracije garancije u roku od 90 dana od dana kupovine proizvoda, to jest od datuma sa PDV fakture ili fiskalnog paragona kojim se dokumentuje kupovina proizvoda. Registracija garancije mora biti preko Obrasca za registraciju garancije koji je dostupan na sajtu www.spectrumled.pl/warranty. Detaljni uslovi garancije su navedene u Opštim uslovima o garanciji koji se nalaze na sajtu www.spectrumled.pl/warranty, a koji će Klijent zajedno sa Potvrdom registracija garancije primiti na e-mail adresu sa koje je poslat Obrazac za prijavu registracije garancija.
UPUSTVO Napomena: Pre nego što počnete instalaciju treba pročitajte upustva sa posebnom pažnjom. Proizvod ima oznaku CE i u potpunosti zadovoljavaju sve važeće zakonske uslove koji su na snazi u Evropskoj uniji. Ne koristite proizvod na mestu koje nije u skladu sa njegovom klasom IP. Proivod se takođe ne treba da pokriva sa izolacionim tkaninama. U slučaju oštećenja izvora svetlosti ili loma zaštitnog stakla, proizvoda više nije pogodan za upotrebu. Nepoštovanje ovih upustava tokom instalacije može da izazove oštećenja proizvod, materijalne troškove (kratki spoj, požar), povrede (opekotine, električni udar). Bilo kakve promene i modifikacije na proizvodu njegova ugradnja u mestima koji nisu za to namenjena, može biti opasno i može da dovede do gubitka prava na garanciju. Firma Wojnarowsci nije odgovorna ni za kakve posledice zbog nepridržavanja upustava niti odgovara za štetu nastalu usled nepravilne instalacije. NAPOMENA! Pre početka montaže treba isključiti napajanje lampe. Preporučuje se da montažu instalacije i sve radova na povezivanju obavlja lice koje ima potrebne dozvole za takve radove. Tokom instalacije, treba posebno biti oprezan.
Primena: Rasveta prostorija, hodnika, izloga, itd.
Saveti za bezbednost: 1. Montaža treba da bude izvedena od strane ovlaštene osobe sa odgovarajućim kvalifikacijama. 2. Ako postoji bilo kakva sumnja u instalacije ovog proizvoda treba se konsultovati sa kvalifikovanim električarom. 3. U slučaju bilo kakvog oštećenja proizvod, proizvod nije pogodan za korišćenje.
Održavanje: Prljavština nastala tokom normalne eksploatacije proizvod, može se ukloniti sa mekom i vlažnom krpom (nakon prethodnog isključivanja i hlađenja proizvod). Ne koristite agresivna sredstva za čišćenje. Ne otvarajte kućište svjetilje.
Utilizacija: Istrošene proizvod treba predati na mesta za skupljanje istrošene električne opreme. Informacije o sabirnim mestima treba tražiti kod dobavljača, distributera ili proizvođača.
Priprema za montažu: Neophodni elementi za instalaciju proizvoda ALLDAY INSPIRE: šrafciger, krunska testera.
Tok montaže: PAŽNJA!!! Pre svake vrste montaže uverite se da ste isključili napajanje. A. Montaža visećeg svetla: 1.Izbušite rupe u plafonu – odgovarajuće veličine i na odgovarajućem razmaku. 2.Pričvrstite gornji nosač kabla i plafonsku osnovu (slika 1, 2, 3 i 4). 3.Pričvrstite stezaljku i kabl za rasvetno telo i podesite ga (slika 5 i 6). 4.Instalirajte završne poklopce. B. Montaža nadgradnog svetla: 1.Izbušite odgovarajuće rupe u plafonu i pričvrstite nosače/klipse (slika 1). 2.Instalirajte završne poklopce. 3.Povežite rasvetno telo u skladu sa oznakama. 4.Pričvrstite rasvetno telo u klipsama (slika 2). C. Montaža ugradnog svetla: 1.Instalirajte završne poklopce. 2.Pripremite montažni otvor. 3.Povežite napojni kabl u skladu sa oznakama. 4.Postavite rasvetno telo u pripremljeni otvor. D. Montaža nadgradnog i visećeg svetla u linijskom sistemu: Pogledajte sliku 1 i 2. Važno! Prilikom povezivanja nadgradnih rasvetnih tela u liniju, vodite računa da se rupe za pričvršćivanje u plafonu buše najmanje 7 cm od kraja svakog rasvetnog tela. E. Montaža ugradnog svetla u linijskom sistemu: Pogledajte sliku 1 i 2. F. Montaža zidne lampe (aplik): 1.Izbušite odgovarajuće rupe u zidu i pričvrstite nosače. 2.Postavite nosač baze za montažu na zid. 3.Povežite napojni kabl u skladu sa oznakama i pričvrstite rasvetno telo na nosač. G. Montaža na šinsku vodilicu: 1.Ubacite klizač u profil rasvetnog tela. 2.Uverite se da je poluga za blokadu u krajnjem položaju. 3.Pričvrstite klizač na šinu (slika 3). 4.Pomaknite blokadnu polugu klizača i okrenite dugme (slika 4). H. Instalacija završnih poklopaca za nadgradna, viseća svetla i zidne lampe: Standardni tip – pogledajte sliku 1 i 2. Premium tip – pogledajte sliku 3 i 4.
ОБЈАСНУВАЊА ЗА УПОТРЕБЕНИТЕ ОЗНАЧУВАЊА И СИМБОЛИ: P1: Номинален напор, фреквенција.; P2: Номинална моќ.; P3: Номинално светлосно струење.; P4: Номинална издржливост.; P5: Номинална струја;P6: Температура на боја.; P7: Klasa zaštite od električnog udara.; P8: Агол на светење.; P9. Oznacka stepena zaštite; P10. Koristiti samo u zatvorenom/otvorenom prostoru.; P11: Симболот ја укажува минималната далечина, која што може да ја има телото за осветлување (незијниот извор на светлина) од местото и објектите на осветлување.; P12: Производот не работи со затемнувачите на осветлувањето.; P13: Производот ги исполнува барањата на Директивите на Европската Унија (ЕУ).; P14: Рециклажа амбалаже; P15: Треба веднаш да се замени испуканиот или оштетениот абажур или екран, заштитното прозорче.; P16: Производот не може да се покрива̀ње со термоизолационен материјал.; P17: Така означените производи, не може да се изфрлаат во нормално ѓубре заедно со другиот отпад. Во спротивно ќе следи казна. Таквите производи можат да бидат штетни за животната средина и здравјето на луѓето. Така означените производи треба да бидат дадени на место за собирање на отпад на електрична и електронска опрема. Информации во врска со местата за собирање/прием даваат локалните власти или продавачите на таков вид на уреди. Употребените уреди може да се дадат исто така кај продавачите, во случај на купување на нов производ во количина не поголема од ново купениот уред од истиот вид. Овие правила важат на областа на Европската Унија. Во случај на други земји. Препорачуваме контакт со дистрибуторот на нашиот производ на дадената област. ЗАШТИТА НА ЖИВОТНАТА СРЕДИНА . Грижи се за чистотата и животната средина. Се препорачува сегрегација на отпадот од амбалажата.

**SV** Wojnarowscy sp. z o.o. med säte i Katowice på Gospodarcza 16, 40-432 Katowice (Polen) nedan kallat "Wojnarowscy" lämnar 5 års garanti för högkvalitativ på denna produkt på EU:s territorium under förutsättning att man registrerar garanti inom 90 dagar från inköpsdatum av en produkt vilket uppstått till följd av en faktura eller ett kvitto vilka dokumenterar inköp av denna produkt. Registeringen ska göras av ett Garantiregistreringsformulär (Formularz Rejestracji Gwarancji) tillgängligt på websidan www.spectrumled.pl/warranty. Detaljerade garantivillkor stårs i Allmänna Garantivillkor som finns på websidan www.spectrumled.pl/warranty vilka kund också får på mejl, som sändes Garantiregistreringsformuläret, tillsammans med Garantiregistreringsbekräftelsen.
BRUKSANVISNING Observera: Läs noga denna bruksanvisning och iaktta försiktighet innan du påbörjar installation av produkterna. Produkten är CE-märkt och uppfyller alla tillämpliga rättskrav som gäller i Europeiska unionen. Produkten får ej användas i platser som inte överensstämmer med sin IP klass. Den ska inte heller övertäckas med isoleringsmattor. Vid skada ljuskälla eller sprucket skyddsglas produkten sig produkten inte för användning. Åsidosättande av bruksanvisningens föreskrifter under monteringen kan resultera i skador på armaturen, egendomsskada (kortslutning, brand) samt kroppsskada (brännskada, elbrännskada). Modifieringar av produkten och dess montering i oavsedda platser kan vara farliga för användaren och leda till förlust av garanti. Företaget Wojnarowscy tar inget ansvar för några konsekvenser i samband med att bruksanvisningen inte följts eller skador till följd av felaktig montering. OBS! Innan montering påbörjas bryt spänningen i lampans matarkrets. Det rekommenderas att armaturen monteras och alla anslutningsarbeten utförs av en behörig person. Iaktta särskild uppmärksamhet under montering.
Användning: Belysning av ekonomiutrymmen, korridorer, utställningar osv.
Säkerhetsanvisningar : 1. Montering ska utföras av kvalificerad person. 2. Kontakta kvalificerad elektriker som det uppstår någon tveksamhet avseende installation av denna produkt. 3. Vid några skador på armaturen lämpar sig produkten inte för användning.
Underhåll: Föroreningar som ansamlar sig i produkten under vanlig drift kan avlägsnas med hjälp av en mjuk fuktig trasa (först efter att produkten stängts av och svalnat). Använd inte aggressiva rengöringsmedel. Skruva inte isär höljet.
Bortskaffning: Överlämna förbrukad produkten till en återvinningscentral. Information om återvinningscentraler finns hos säljare, återförsäljare eller tillverkaren.
Förberedelse för montering: Nödvändiga delar för installation av ALLDAY INSPIRE-produkten: skruvmejsel, hålsåg.
Monteringsprocess: OBS! Innan du påbörjar någon typ av montering, se till att strömmen är avstängd. A. Montering av hängande armatur: 1.Borra hål i taket med rätt storlek och avstånd mellan dem. 2.Skruva fast den övre upphängningsfästet och takkoppen (se fig. 1, 2, 3 och 4). 3.Fäst vajern och klämman på armaturen och justera (se fig. 5 och 6). 4.Installera ändkåpor. B. Montering av utanpåliggande armatur: 1.Borra lämpliga hål i taket och skruva fast fästen/klämmor (se fig. 1). 2.Installera ändkåpor. 3.Anslut armaturen enligt märkningarna. 4.Fäst armaturen i klämmorna (se fig. 2). C. Montering av infälld armatur: 1.Installera ändkåpor. 2.Förbered monteringshålet. 3.Anslut strömkabeln enligt märkningarna. 4.Placera armaturen i det förberedda hålet. D. Montering av utanpåliggande och hängande armatur i linjär konfiguration: Se fig. 1 och 2. OBS! Vid sammankoppling av utanpåliggande armaturer, se till att monteringshålen i taket är minst 7 cm från änden av varje armatur. E. Montering av infälld armatur i linjär konfiguration: Se fig. 1 och 2. F. Montering av väggarmatur (kinkiet): 1.Borra lämpliga hål i väggen och skruva fast fästena. 2.Fäst monteringsbasen på väggen. 3.Anslut strömkabeln enligt märkningarna och skruva fast armaturen på fästet. G. Montering på strömskena: 1.Skjut in vagnen i armaturens profil. 2.Se till att låsspärren är i yttersta läget. 3.Fäst vagnen i skenan (se fig. 3). 4.Skjut låsspärren och vrid vredet (se fig. 4). H. Montering av ändkåpor för utanpåliggande, hängande armaturer och väggarmaturer: Standardtyp (se fig. 1 och 2) Premiumtyp (se fig. 3 och 4)
FÖRKLARING AV TECKEN OCH SYMBOLER: P1: Märkspänning, frekvens.; P2: Märkeffekt.; P3: Märkljusflöde.; P4: Menovitá trvanlivosť.; P5: Nominell ström; P6: Färgtemperatur.; P7.Skyddsklass mot elektrisk stöt.; P8: Uhol svietenia.; P9.Beteckning av skyddsklass.; P10.Används endast inomhus/utomhus.; P11: Symbolen anger det minsta avståndet mellan armaturen (dess ljuskällor) och ytor och föremål som ska belysas.; P12: Produkten fungerar inte med dimmer.; P13: Produkten överensstämmer med kraven i Europeiska gemenskapens (EG) direktiv.; P14: Förpackningsåtervinning; P15: Byt omedelbart sprucken eller skadad skärm, skyddsglas.; P16: Varan ska inte täckas med termoisoleringsmaterial.; P17: Produkter med sådan märkning får inte, vid vite, kastas i vanliga sopor tillsammans med annat avfall. Sådana produkter kan vara skadliga för miljön och människors hälsa. Produkter med sådan märkning bör lämnas vid en återvinningsstation för förbrukade elektriska och elektroniska produkter. För information om insamlingsplatserna vänd dig till lokala myndigheter eller återförsäljaren av sådana enheter. Köper man en ny produkt, kan förbrukade enheter också lämnas hos återförsäljaren med förbehållet att antalet produkter man vill lämna inte överskrider antalet köpta enheter av samma slag. Dessa regler gäller inom Europeiska Unionens område. För andra länder vi rekommenderar att du kontaktar återförsäljaren i ditt område. MILJÖSKYDD. Ta hand om miljön. Vi rekommenderar källsortering av förpackningsavfall.

**TR** Katowice, ul. Gospodarcza 16, 40-432 Katowice (Polonya) merkezi olan Wojnarowscy sp. z o.o. şirketi (bundan böyle "Wojnarowscy" olarak anılacaktır) Avrupa Birliği topraklarında kurulmuş işbu ürün için; ürünün satın alındığını belgeleyen KDV faturasında veya mali fişte yazılan satın alınma tarihinden itibaren, 90 gün içerisinde garanti kaydetme şartıyla, 5 yıllık kalite garantisini vermektedir. Garanti kaydı, www.spectrumled.pl/warranty web sitemizde mevcut olan Garanti Kayıt Formu üzerinden yapılmalıdır. Müşteri; www.spectrumled.pl/warranty web sitemizde bulunan Genel Garanti Şartlarında belirtilen ayrıntılı garanti şartlarını ve garanti kaydı onaylamasını Garanti Kayıt Formunun gönderildiği e-posta adresine alacaktır.
KULLANMA KILAVUZU Dikkat: Montajdan önce aşağıdaki kılavuzu okuyup, dikkatli olun. Satın aldığınız ışıklandırma, özel LED ışık kaynağına sahiptir.Ürün; ürünün IP sınıfına uygun olmayan yerlerde kullanılmamalıdır Yalıtım örtüleri ile örtülmemelidir. Işık kaynağının arızası veya koruma camının kırılması durumunda, ürün kullanılamaz. Montaj sırasında bu kılavuzun talimatlarına uymamanız, ışıklandırmanın bozulmasına, kısa devre veya yangın gibi maddi hasara ve yanma ya da elektrik çarpması gibi yaralanmaya sebep olabilir. Ürünün yapısının değiştirilmesi ve uygun olmayan yerlerde gerçekleştirilen montaj, kullanıcıya tehlikeli olup, garantiden kaynaklanan hakların yitirilmesine sebep olabilir. Wojnarowscy şirketi, kılavuza uyulmamaktan ve yanlış montajdan kaynaklanan hasarlardan sorumluluğu kabul etmez. DİKKAT! Montaja başlamadan önce, lambayı besleyen devredeki gerilimi kesin. Işıklandırma montajının ve bütün bağlama işlerinin, yetkili personel tarafından gerçekleştirilmesi tavsiye edilir. Montaj sırasında özellikle dikkatli olun.
Uygulama: Sanayi alanları, koridorlar ve sergileme alanları gibi yerlerin aydınlatılması.
Güvenlik talimatları: 1. Montaj, uzman olan bir kişi tarafından gerçekleştirilmelidir. 2. İşbu ürünün montajı ile ilgili herhangi sorunlarınızın olması halinde, yetkili elektrikçi ile irtibata geçin. 3. Işıklandırmanın herhangi bir arızası olması halinde, ürün kullanılamaz.
Bakım: Normal kullanım sırasında ışıklandırma üzerinde oluşan kir, ışıklandırma kapatıldıktan ve soğuduktan sonra yumuşak, nemli bir bez ile temizlenebilir. Aşındırıcı temizlik deterjanları kullanmayın. Muhafazayı sökmeyin.
Geri dönüşüm: Kullanılmış ışıklandırmayı, geri dönüşüm prosedürlerini gerçekleştiren elektrik ekipmanı toplama merkezine devredin. Toplama merkezleri ile ilgili bilgi, satış noktalarından, distribütörlerden ve imalatçılardan alınabilir.
Montaja Hazırlık: ALLDAY INSPIRE ürününün montajı için gerekli elemanlar: tornavida, delik testeresi.
Montaj Süreci: DİKKAT! Herhangi bir montaj işlemine başlamadan önce elektriğin kapalı olduğundan emin olun. A. Sarkıt Armatür Montajı: 1.Tavana uygun boyut ve mesafede delikler açın. 2.Üst askı bağlantısını ve tavan kapağını vidalayın (bkz. şekil 1, 2, 3 ve 4). 3.Kelepçeyi ve teli armatüre sabitleyin ve ayarlayın (bkz. şekil 5 ve 6). 4.Kapakları takın. B. Yüzeye Montajlı Armatür Montajı: 1.Tavana uygun delikler açın ve montaj braketlerini/klipsleri vidalayın (bkz. şekil 1). 2.Kapakları takın. 3.Armatürü işaretlemelere uygun şekilde bağlayın. 4.Armatürü klipslere sabitleyin (bkz. şekil 2). C. Gömme Armatür Montajı: 1.Kapakları takın. 2.Montaj deliğini hazırlayın. 3.Güç kablosunu işaretlemelere uygun şekilde bağlayın. 4.Armatürü hazırlanan deliğe yerleştirin. D. Yüzeye Montajlı ve Sarkıt Armatürün Doğrusal Düzenlemesi: Bkz. şekil 1 ve 2. DİKKAT! Yüzeye montajlı armatürleri birbirine bağlarken, montaj deliklerinin tavanda her armatürün ucundan en az 7 cm uzakta açıldığından emin olun. E. Gömme Armatürün Doğrusal Düzenlemesi: Bkz. şekil 1 ve 2. F. Aplik Montajı: 1.Duvara uygun delikler açın ve montaj braketlerini vidalayın. 2.Montaj tabanını duvara sabitleyin. 3.Güç kablosunu işaretlemelere uygun şekilde bağlayın ve armatürü montaj braketine vidalayın. G. Ray Sistemine Montaj: 1.Armatür profiline taşıyıcıyı yerleştirin. 2.Kilit kolunun en uç konumda olduğundan emin olun. 3.Taşıyıcıyı raya sabitleyin (bkz. şekil 3). 4.Kilit kolunu kaydırın ve düğmeyi çevirin (bkz. şekil 4). H. Yüzeye Montajlı, Sarkıt ve Aplik Armatürler İçin Kapak Montajı: Standart Tip(bkz. şekil 1 ve 2)Premium Tip(bkz. şekil 3 ve 4)
Uygulanan işaret ile sembollerin tanımı: P1. Nominal voltaj, frekans.; P2. Nominal güç.; P3: Nominal ışık akısı.; P4: Nominal ömür.; P5: Nominal akım; P6: Renk sıcaklığı.; P7: Elektrik çarpması koruma sınıfı.; P8: Işık dağılım açısı.; P9: Koruma derecesi işareti.; P10: Sadece kapalı mekân dışında/içinde kullanın.; P11: Bu simge, lamba (lambanın ışık kaynağı) ile aydınlatılan mekân ile objeler arasındaki asgarî mesafeyi gösterir.; P12: Ürün ışık azaltıcılarla beraber işlemez.; P13: Ürün, Avrupa Birliği (UE) Direktiflerine ilişkin şartları karşılar.; P14: Ambalaj geri dönüşüm; P15: Kırık veya bozuk lamba siperi, ekran veya koruma camını derhal değiştirin.; P16: Ürün termo-izolasyon malzemesi ile örtülmeye elverişli değildir.; P17: Bu şekilde işaretli ürünlerin sıradan çöpe atılması durumunda para cezası kesilecektir. Bu tür çöp çevre ve sağlığa zararlı olup özellikle. Böyle işaretli ürün ve kullanılmış elektrik veya elektronik teçhizat noktasına teslim edilmelidir. Böyle işaretli ürünleri toplama/teslim noktaları hakkındaki bilgiyi yerel devlet organları veya bu tür ürünlerin ticareti yapan satıcılar verirler. Ayrıca tüketilmiş teçhizat, yenisi aynı türden aynı miktarda satın alınması durumunda satıcıya teslim edilebilir. Yukarıda bahsi geçen kurallar Avrupa Birliğine ilişkindir. Diğer ülkelerde durumunda, Ürünümüzün ilgili alandaki distribütörü ile temasa geçilmesi tavsiye ed. ÇEVRE KORUMA. Temizlik ve çevreye iyi bakın. Ambalaj ayırımı tavsiye edilir.

**BG** Заменяемо контролно оборудване само от професионалист. Сменяем източник на светлина само от професионалист. **CS** Výměnné ovládací zařízení pouze profesionálem. Světelný zdroj vyměnitelný pouze odborníkem. **DE** Austauschbares Steuergerät nur durch einen Fachmann. Austauschbare Lichtquelle nur durch einen Fachmann. **DA** Udskifteligt styreudstyr kun af en professionel. Udskiftelig lyskilde kun af en professionel. **EL** Αντικαταστάσιμος ελεγκτικός εξοπλισμός μόνο από επαγγελματία. Αντικαταστάσιμη πηγή φωτός μόνο από επαγγελματία. **EN** Replaceable control equipment only by a professional. Replaceable light source only by a professional. **EST** Vahetatav juhtseade ainult professionaali poolt. Vahetatav valgusallikas ainult professionaali poolt. **ES** Equipo de control reemplazable solo por un profesional. Fuente de luz reemplazable sólo por un profesional. **FI** Vaihdettava ohjauslaitteisto vain ammattilaisen toimesta. Vaihdettavan valonlähteen saa vain ammattilainen. **FR** Équipement de contrôle remplaçable uniquement par un professionnel. Source lumineuse remplaçable uniquement par un professionnel. **HR** Zamjenjiva oprema za upravljanje samo od strane stručnjaka. Zamjenjiv izvor svjetla samo od strane profesionalca. **HU** Cserevezethető vezérlőberendezés csak szakember által. Cserélhető fényforrás csak szakember által. **IT** Apparecchiatura di controllo sostituibile solo da un professionista. Sorgente luminosa sostituibile solo da un professionista. **LT** Maināma vadības aprīkojums tikai profesionāļa rokās. Šviesos šaltinį keičia tik profesionalas. **LV** Keičiama valdymo įranga tik profesionalui. Nomaināms gaismas avots tikai profesionālim.**NL** Vervangbare besturingsapparatuur alleen door een professional. Vervangbare lichtbron alleen door een professional. **NO** Utbyttbart kontrollutstyr kun av en profesjonell. Ikke-utbyttbar lyskilde. **PL** Wymienny osprzęt sterujący tylko przez profesionalistę. Wymienne źródło światła tylko przez profesjonalistę. **PT** Equipamento de controle substituível apenas por um profissional. Fonte de luz substituível apenas por um profissional. **RO** Echipament de control înlocuibil doar de către un profesionist. Sursă de lumină înlocuibilă numai de către un profesionist. **RU** Заменяемое управляющее оборудование только квалифицированным специалистом. Сменный источник света только профессионалом. **SK** Vymeniteľné riadiace zariadenie len profesionálom. Nevymeniteľný svetelný zdroj. **SL** Zamenljiva krmilna oprema je s strani strokovnjaka. Svetelný zdroj vymeniteľný iba odborníkom. **SR** Zamenljiva kontrolna oprema samo od strane profesionalca. Nezamenjiv izvor svetlosti. **SV** Utbytbart styreutrustning endast av en professionell. Utbytbar ljuskälla endast av en professionell. **TR** Değiştirilebilir kontrol ekipmanı sadece bir profesyonel tarafından. Değiştirilebilir ışık kaynağı yalnızca bir profesyonel tarafından.

**BG** Този продукт включва светлинен източник с клас на енергийна ефективност
**CS** Tento výrobek obsahuje světelný zdroj s třídou energetické účinnosti
**DE** Dieses Produkt enthält eine Lichtquelle der Energieeffizienzklasse
**DA** Dette produkt indeholder en lyskilde i energieffektivitetsklasse
**EL** Το προϊόν αυτό περιέχει φωτεινή πηγή της τάξης ενεργειακής απόδοσης
**EN** This product contains a light source of energy efficiency class
**ES** Este producto contiene una fuente luminosa de la clase de eficiencia energética
**EST** Toode sisaldab energiatõhususe klassi valgusallikat
**FI** Tämä tuote sisältää valonlähteen, jonka energiatehokkuusluokka on
**FR** Ce produit contient une source lumineuse de classe d'efficacité énergétique
**HR** Ovaj proizvod sadržava izvor svjetlosti klase energetske učinkovitosti
**HU** Ez a termék egy energiahatékonysági osztályú fényforrást tartalmaz
**IT** Questo prodotto contiene una sorgente luminosa di classe di efficienza energetica
**LT** Šiame gaminyje yra šviesos šaltinis, kurio energijos vartojimo efektyvumo klasė
**LV** Šis ražojums satur gaismas avotu, kura energoefektivitātes klase ir
**NO** Dette produktet har lyskilder i energie ektklasse
**NL** Dit product bevat een lichtbron van energie-efficiëntieklasse
**PL** Ten produkt zawiera źródło światła o klasie efektywności energetycznej:
**PT** Este produto contém uma fonte de luz da classe de eficiência energética
**RO** Acest produs conține o sursă de lumină cu clasa de eficiență energetică
**RU** Этот продукт содержит источник света класса энергоэффективности
**SL** Ta izdelek vsebuje svetlobni vir razreda energijske učinkovitosti
**SK** Tento výrobok obsahuje svetelný zdroj triedy energetickej účinnosti
**SR** Овај производ покрива извор светлости класе енергетске ефикасности:
**SV** Denna produkt innehåller en ljuskälla med energieffektivitetsklass
**TR** Bu ürün, içerir enerji verimliliği sınıfına sahip bir ışık kaynağı

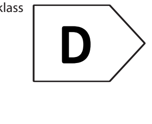


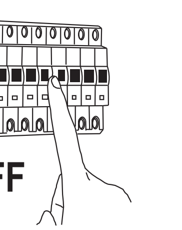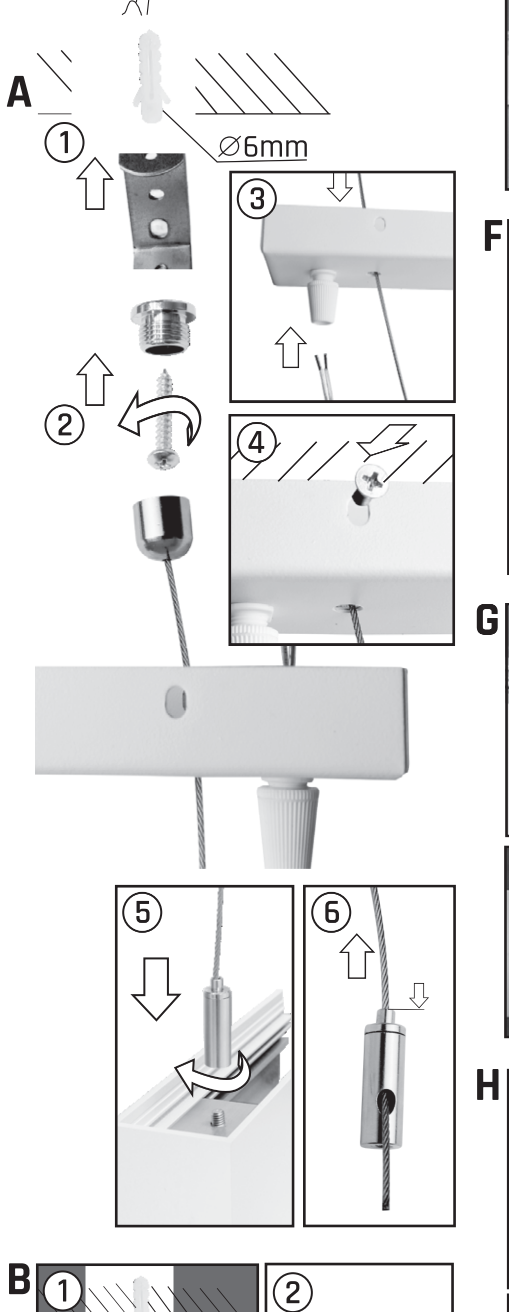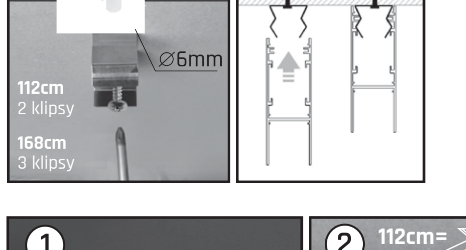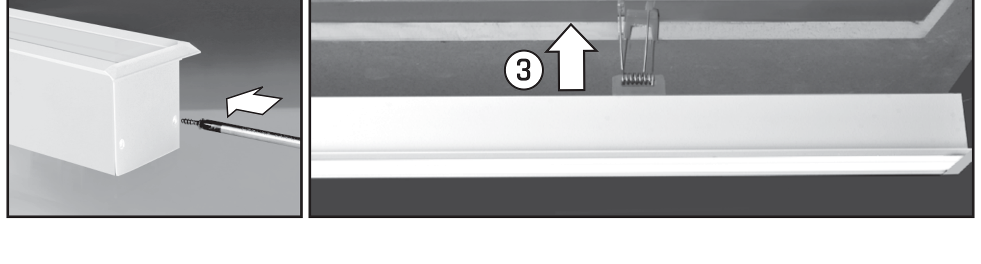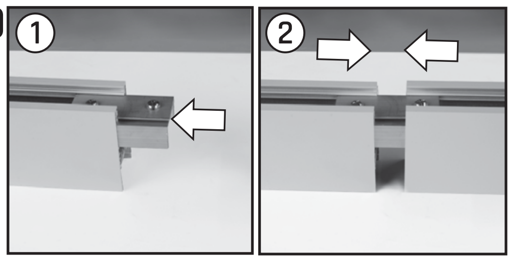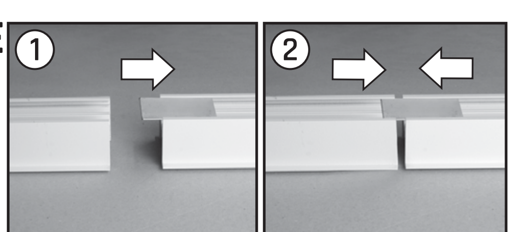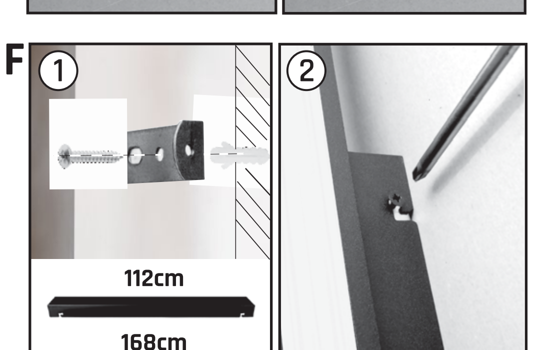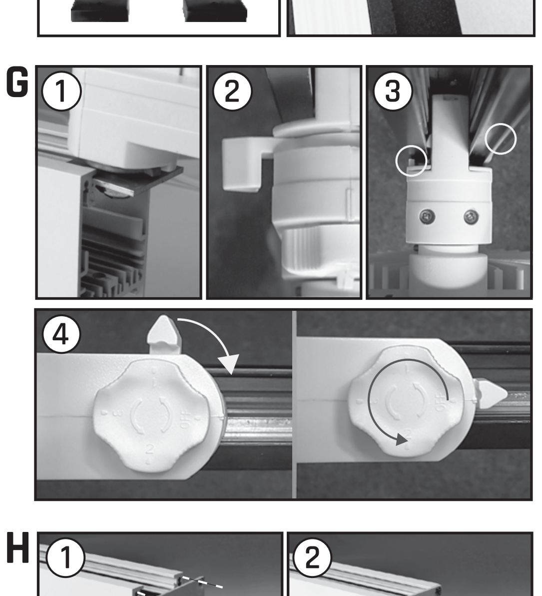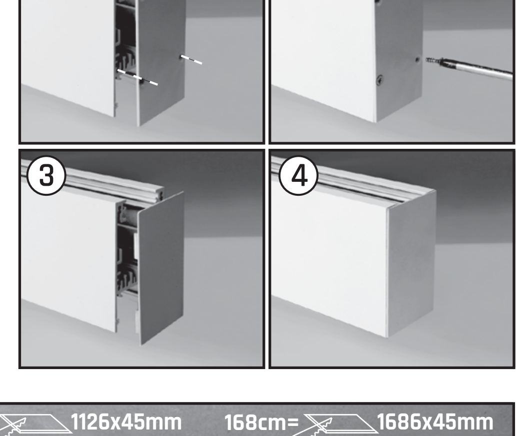
Producent: Wojnarowscy Sp. z o.o.,
ul. Gospodarcza 16, 40-432 Katowice,
tel. 032 735 0 600,
e-mail: info@wojnarowscy.com.pl