spectrum LED

www.spectrumled.pl

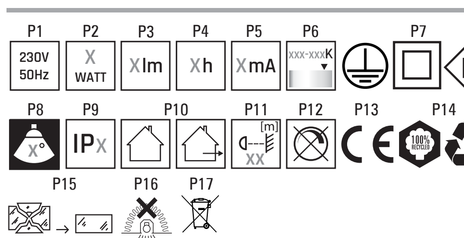

BG Wojnarowscy sp. z o.o. със седалище в Катовице, на ул. Господарска 16, 40-432 Катовице (Полша), наричана по-нататък "Wojnarowscy", предоставя настоящия продукт, инсталиран на територията на Европейския съюз, с 2-годишна гаранция за качество при условие, че гаранцията бъде регистрирана в срок от 90 дни от датата на закупуване на продукта, като се изисква фактура с ДДС или данъчен бон, потвърждаващи покупката на продукта. Регистрацията трябва да се извърши чрез Формуляр за Регистрация на Гаранция, достъпен на уебсайта www.spectrumled.pl/warranty. Подробните условия на гаранцията са посочени в Общите Условия на Гаранцията, които се намират на уебсайта www.spectrumled.pl/warranty, които заедно с потвърждението за регистрация на гаранцията Клиентът ще получи и на имейл адреса, от който е изпратен Формулярът за Регистрация на Гаранцията.
ИНСТРУКЦИЯ ЗА ОБСЛУЖВАНЕ Внимание: Преди да започнете инсталацията, моля, прочетете следните инструкции и бъдете внимателни. Продуктът е маркиран с CE и изцяло отговаря на всички съответни правни изисквания, валидни в Европейския съюз. Продуктът не трябва да се използва на места, които не отговарят на неговата класация IP. Не трябва също така да се покрива с изолационни материали. В случай на пукнато защитно стъкло, продуктът не е подходящ за употреба. Неспазването на препоръките в тази инструкция по време на монтажа може да доведе до повреда на осветителното тяло, материални щети (късо съединение, пожар) и наранявания (изгаряния, токов удар). Извършването на всякакви модификации на продукта и монтаж на места, за които не е предназначен, може да бъде опасно за потребителя и да доведе до загуба на гаранцията. Фирма Wojnarowscy не носи отговорност за всички последствия от непридържане към инструкциите и щетите, причинени в резултат на неправилния монтаж. ВНИМАНИЕ! Преди да започнете монтажа, изключете захранването на лампата. Препоръчва се монтажът на осветителното тяло и всички електрически връзки да се извършват от упълномощено лице. По време на монтажа трябва да се прояви особено внимание.
Приложение: Осветление на работни помещения, коридори, изложби, и т.н.
Мерки за безопасност : 1. Монтажът трябва да се извърши от подходящо квалифицирано лице. 2. При всякакви съмнения относно инсталацията на този продукт, се консултирайте с квалифициран електротехник. 3. При всякакви повреди на осветителното тяло, продуктът не е подходящ за употреба.
Поддръжка: Замърсяванията, които възникват на осветителното тяло по време на нормална експлоатация, могат да бъдат отстранени с меко влажно парче кърпа (след предварително изключване и охлаждане на осветителното тяло). Не използвайте агресивни почистващи средства. Не разглобявайте корпуса.
Утилизация: Използваното осветително тяло трябва да се предаде в пункт за събиране на използвана електроника, където ще бъде подложено на рециклиране. Информация за пунктовете за събиране може да се намери от търговците, дистрибуторите или производителя.
Подготовка за монтаж: 1. Монтажът трябва да се извърши с изключено захранване.
ПОЯСНЕНИЯ ЗА ИЗПОЛЗВАНИТЕ ОЗНАЧЕНИЯ И СИМВОЛИ: P1: Номинално напрежение, честота.; P2: Номинална мощност.; P3: Номинален светлинен поток.; P4: Номинална издръжливост.; P5: Номинален ток; P6: Цветова температура.; P7. Клас защита от електрически удар.; P8: Ъгъл на светене.; P9. Означение за степен на защита; P10. Само за вътрешно/външно приложение.; P11: Символът показва минималното разстояние, което светило може да има от осветяваните места и обекти.; P12: Продуктът не работи с димери за осветление.; P13: Продуктът отговаря на изискванията на директивите на Европейския съюз (ЕС).; P14: Рециклируема опаковка; P15: Трябва незабавно да се смени разбитата или повредена купола или прозорец, защитното стъкло.; P16: Продуктът не е подходящ за покриване с топлоизолационен материал.; P17: Продуктите, маркирани по този начин, не трябва да бъдат изхвърляни в обикновени боклуци заедно с другите отпадъци. Такива продукти могат да бъдат вредни за околната среда и здравето на хората. Продуктите, маркирани по този начин, трябва да бъдат върнати в пункт за събиране на използвана електроника или електрически уреди. Информация за местата за събиране/прием може да бъде предоставена от местните органи или от продавачите на такива уреди. Използваните уреди могат също така да бъдат върнати при продавача при покупка на нов уред в количества, не по-големи от закупения нов уред от същия вид. Тези правила се прилагат за Европейския съюз. За други държави препоръчваме да се свържете с дистрибутора на нашия продукт в съответния район. ЗАЩИТА НА ОКОЛНАТА СРЕДА. Запазвайте чистотата и околната среда. Препоръчва се разделно събиране на опаковъчните отпадъци.

CS Wojnarowscy sp. z o.o. se sídlem v Katovicích na ulici Gospodarczej 16, 40-432 Katovice (Polsko), dále označovaná jako "Wojnarowscy", poskytují na tento produkt nainstalovaný na území Evropské unie 2letou záruku kvality za podmínky, že bude záruka zaregistrována do 90 dnů od data zakoupení produktu, které je uvedeno na faktuře s DPH nebo na daňovém dokladu potvrzujícím nákup produktu. Registrace musí být provedena prostřednictvím Formuláře pro Registraci Záruky dostupného na webové stránce www.spectrumled.pl/warranty. Podrobné podmínky záruky jsou stanoveny v Obecných Podmínkách Záruky, které jsou k dispozici na webové stránce www.spectrumled.pl/warranty, a které spolu s potvrzením registrace záruky obdrží zákazník také na e-mailovou adresu, ze které byl odeslán Formulář pro Registraci Záruky.
NÁVOD K OBSLUZE Pozor: Před zahájením instalace si prosím přečtěte následující pokyny a buďte opatrní. Produkt má označení CE a plně odpovídá všem příslušným právním požadavkům platným v Evropské unii. Produkt se nesmí používat na místech, která neodpovídají jeho třídě IP. Nesmíte ho také přikrývat izolačními podložkami. V případě prasknutí ochranného skla není produkt vhodný k použití. Neposlušnost vůči níže uvedeným pokynům při montáži může vést k poškození svítidla, materiálním škodám (zkratu, požáru) a zraněním (popáleninám, elektrickému šoku). Provádění jakýchkoli úprav produktu a jeho montáž na místech, které k tomu nejsou určeny, může být nebezpečné pro uživatele a může vést k ztrátě záruky. Společnost Wojnarowscy nenese odpovědnost za veškeré následky nedodržování pokynů a škody způsobené nesprávnou montáží. POZOR! Před zahájením montáže vypněte napájení svítidla. Doporučuje se, aby montáž svítidla a veškeré elektrické práce prováděla osoba s potřebnými oprávněními. Při montáži je nutné zachovat zvláštní opatrnost.
Použití: Osvětlení užitných prostor, chodeb, expozic, atd.
Bezpečnostní pokyny : 1. Montáž by měla být prováděna osobou s příslušnými kvalifikacemi. 2. Pokud existují jakékoli pochybnosti ohledně instalace tohoto produktu, poraďte se s kvalifikovaným elektrikářem. 3. Při jakýchkoli poškozeních svítidla není produkt vhodný k použití.
Údržba: Znečištění vzniklé na svítidle během běžného provozu lze odstranit pomocí měkké vlhké utěrky (po předchozím vypnutí a ochlazení svítidla). Nepoužívejte agresivní čisticí prostředky. Neotvírejte kryt.
Uložení: Staré svítidlo předejte do sběrného místa pro elektroodpad, kde bude recyklováno. Informace o sběrných místech hledejte u prodejců, distributorů nebo výrobce.
Příprava k montáži: 1. Montáž by měla být prováděna se vypnutým napájením.
VYSVĚTLENÍ POUŽÍVANÝCH ZNAKŮ A SYMBOLŮ: P1: Nominální napětí, frekvence.; P2: Nominální výkon.; P3: Nominální světelný tok.; P4: Nominální životnost.; P5: Nominální proud; P6: Barevná teplota.; P7. Třída ochrany před elektrickým úderem.; P8: Úhel osvětlení.; P9. Označení stupně ochrany; P10. Používat pouze uvnitř/venku.; P11: Symbol značí minimální vzdálenost, kterou světlo může mít od osvětlovaných míst a objektů.; P12: Výrobek nespolupracuje s stmívači osvětlení.; P13: Výrobek splňuje požadavky směrnic Evropské unie (EU).; P14: Recyklovatelné balení; P15: Poškozený nebo popraskaný kryt nebo ochranné sklo je třeba ihned vyměnit.; P16: Výrobek není vhodný k zakrytí termoizolačním materiálem.; P17: Výrobky označené takto nesmí být likvidovány s běžným odpadem společně s ostatními odpady. Takové výrobky mohou být škodlivé pro životní prostředí a lidské zdraví. Výrobky označené tímto způsobem by měly být vráceny do sběrného místa pro elektroodpad nebo elektronické zařízení. Informace o sběrných/odběrových místech poskytují místní orgány nebo prodejci těchto zařízení. Staré zařízení lze také vrátit prodejci při nákupu nového zařízení v množství, které není větší než nově zakoupené zařízení stejného druhu. Výše uvedená pravidla platí v rámci Evropské unie. Pro ostatní země doporučujeme kontaktovat distributory našeho výrobku v dané oblasti. OCHRANA ŽIVOTNÍHO PROSTŘEDÍ. Dodržujte čistotu a ochranu životního prostředí. Doporučuje se oddělené sběrování odpadů z obalů.
DE Wojnarowscy sp. z o.o. mit Sitz in Katowice in der Gospodarcza 16, 40-432 Katowice (Polen), nachfolgend als "Wojnarowscy" bezeichnet, gewähren für das vorliegende Produkt, das auf dem Gebiet der Europäischen Union installiert ist, eine 2-jährige Qualitätsgarantie, sofern die Garantie innerhalb von 90 Tagen ab Kaufdatum des Produkts registriert wird, das auf einer Rechnung mit Mehrwertsteuer oder einem Steuerbeleg, der den Kauf des Produkts bestätigt, dokumentiert ist. Die Registrierung muss über das Garantieantragsformular erfolgen, das auf der Website www.spectrumled.pl/warranty verfügbar ist. Detaillierte Garantiebedingungen sind in den Allgemeinen Garantiebedingungen auf der Website www.spectrumled.pl/warranty festgelegt, die zusammen mit der Bestätigung der Garantieregistrierung auch an die E-Mail-Adresse des Kunden gesendet werden, von der aus das Garantieantragsformular gesendet wurde.
BEDIENUNGSANLEITUNG Achtung: Bitte lesen Sie vor der Installation die folgenden Anweisungen sorgfältig durch und seien Sie vorsichtig. Das Produkt ist mit dem CE-Kennzeichen versehen und entspricht allen relevanten gesetzlichen Anforderungen, die in der Europäischen Union gelten. Das Produkt darf nicht an Orten verwendet werden, die nicht seiner IP-Klasse entsprechen. Es darf auch nicht mit Isoliermatten abgedeckt werden. Bei einem Bruch des Schutzglases ist das Produkt nicht für den Gebrauch geeignet. Die Nichtbeachtung der Empfehlungen in dieser Anleitung während der Installation kann zu Beschädigungen der Leuchte, materiellen Schäden (Kurzschluss, Brand) und Personenschäden (Verbrennungen, elektrischer Schlag) führen. Das Durchführen von Produktmodifikationen und deren Montage an Orten, die nicht dafür vorgesehen sind, kann für den Benutzer gefährlich sein und den Garantieverlust zur Folge haben. Die Firma Wojnarowscy übernimmt keine Verantwortung für die Folgen der Nichtbeachtung der Anweisungen und für Schäden, die durch eine unsachgemäße Installation entstehen. ACHTUNG! Vor Beginn der Montage muss die Stromzufuhr zur Lampenschaltung unterbrochen werden. Es wird empfohlen, dass die Montage der Leuchte und alle Anschlussarbeiten von einer autorisierten Person durchgeführt werden. Seien Sie während der Montage besonders vorsichtig.
Anwendung: Beleuchtung von Geschäftsräumen, Gängen, Ausstellungen, etc.
Sicherheitshinweise : 1. Die Installation sollte von einer entsprechend qualifizierten Person durchgeführt werden. 2. Wenn Zweifel an der Installation dieses Produkts bestehen, konsultieren Sie einen qualifizierten Elektriker. 3. Bei Beschädigungen der Leuchte ist das Produkt nicht für den Gebrauch geeignet.
Wartung: Verschmutzungen, die während des normalen Betriebs auf der Leuchte entstehen, können mit einem weichen, feuchten Tuch entfernt werden (nach vorherigem Ausschalten und Abkühlen der Leuchte). Verwenden Sie keine aggressiven Reinigungsmittel. Öffnen Sie nicht das Gehäuse der Leuchte.
Entsorgung: Entsorgen Sie die verbrauchte Leuchte an einer Sammelstelle für Elektroschrott, wo sie recycelt wird. Informationen zu Sammelstellen können bei Händlern, Distributoren oder Herstellern eingeholt werden.
Vorbereitung zur Installation: 1. Die Installation sollte bei ausgeschalteter Stromversorgung erfolgen.
ERKLÄRUNGEN ZU DEN VERWENDETEN BEZEICHNUNGEN UND SYMBOL: P1: Nennspannung, Frequenz.; P2: Nennleistung.; P3: Nennlichtstrom.; P4: Nennlebensdauer.; P5: Nennstrom; P6: Farbtemperatur.; P7. Klasse für den Schutz vor elektrischem Schlag.; P8: Lichtwinkel.; P9. Kennzeichnung des Schutzgrades; P10. Nur für den Innen-/Außenbereich verwenden.; P11: Das Symbol gibt den minimalen Abstand an, den eine Beleuchtungseinheit (ihre Lichtquellen) zu den beleuchteten Bereichen und Objekten haben muss.; P12: Das Produkt funktioniert nicht mit Dimmern.; P13: Das Produkt entspricht den Anforderungen der Richtlinien der Europäischen Union.; P14: Recyclingfähige Verpackung; P15: Ein beschädigter oder gebrochener Lampenschirm oder Schutzglas muss sofort ausgetauscht werden.; P16: Das Produkt ist nicht für die Abdeckung mit Wärmedämmmaterial geeignet.; P17: Produkte, die auf diese Weise gekennzeichnet sind, dürfen nicht zusammen mit normalem Müll entsorgt werden. Solche Produkte können schädlich für die Umwelt und die menschliche Gesundheit sein. Produkte, die auf diese Weise gekennzeichnet sind, müssen an einer Sammelstelle für Elektro- oder Elektronikschrott zurückgegeben werden. Informationen zu Sammel-/Abholstellen erhalten Sie von den örtlichen Behörden oder den Händlern solcher Geräte. Verbrauchte Geräte können auch dem Händler zurückgegeben werden, wenn beim Kauf eines neuen Geräts nicht mehr als die Menge des gekauften neuen Geräts derselben Art vorhanden ist. Diese Regeln gelten für den Bereich der Europäischen Union. Für andere Länder empfehlen wir, sich an den Vertriebspartner unseres Produkts in der jeweiligen Region zu wenden. UMWELTSCHUTZ. Achten Sie auf Sauberkeit und Umweltschutz. Es wird empfohlen, Verpackungsabfälle getrennt zu sammeln.

DK Wojnarowscy sp. z o.o. med hovedkontor i Katowice på Gospodarcza 16, 40-432 Katowice (Polen), herefter benævnt "Wojnarowscy", giver for nærværende produkt installeret på EU-området en 2-årig kvalitetsgaranti under forudsætning af, at garantien registreres inden for 90 dage fra købsdatoen for produktet, dokumenteret på en faktura med moms eller en skattekvittering, der bekræfter produktkøbet. Registreringen skal foretages via Garantiregistreringsformularen tilgængelig på hjemmesiden www.spectrumled.pl/warranty. Detaljerede garantibetingelser er angivet i de Generelle Garantibetingelser på hjemmesiden www.spectrumled.pl/warranty, som sammen med bekræftelsen af garantiregistreringen vil blive sendt til kundens e-mailadresse, hvorfra Garantiregistreringsformularen blev sendt.
BETJENINGSVEJLEDNING Bemærk: Læs venligst følgende instruktioner inden installationen påbegyndes, og vær omhyggelig. Produktet er CE-mærket og opfylder fuldt ud alle relevante lovkrav, der gælder i Den Europæiske Union. Produktet må ikke bruges på steder, der ikke er i overensstemmelse med dets IP-klasse. Det må heller ikke dækkes af isoleringsmåtter. Hvis det beskyttende glas går i stykker, er produktet ikke egnet til brug. Manglende overholdelse af anbefalingerne i denne instruktion under installationen kan medføre skader på armaturet, materielle skader (kortslutning, brand) og personskade (forbrændinger, elektrisk stød). Foretagelse af alle former for produktmodifikationer og montering på steder, der ikke er beregnet til det, kan være farligt for brugeren og medføre tab af garantien. Firmaet Wojnarowscy påtager sig intet ansvar for konsekvenserne af manglende overholdelse af instruktionerne og skader forvoldt som følge af forkert installation. BEMÆRK! Inden installationen påbegyndes, skal strømmen til lampens strømkreds slukkes. Det anbefales, at installationen af armaturet og alle tilslutningsarbejder udføres af en autoriseret person. Vær særligt forsigtig under installationen.
Anvendelse: Belysning af erhvervslokaler, gange, udstillinger, osv.
Sikkerhedsanvisninger : 1. Installationen skal udføres af en passende kvalificeret person. 2. Hvis der er nogen tvivl om installationen af dette produkt, skal du konsultere en kvalificeret elektriker. 3. Hvis der er skader på armaturen, er produktet ikke egnet til brug.
Vedligeholdelse: Forureningen på armaturet, der opstår under normal drift, kan fjernes med en blød, fugtig klud (efter forudgående slukning og afkøling af armaturet). Brug ikke aggressive rengøringsmidler. Skru ikke armaturets kabinet op.
Bortskaffelse: Kasser det udtjente armatur på et indsamlingssted for elektronikaffald, hvor det vil blive genanvendt. Oplysninger om indsamlingssteder kan findes hos forhandlere, distributører eller producenter.
Forberedelse til installation: 1. Installationen skal udføres med strømmen slukket.
FORKLARINGER TIL DE ANVENDELTE BETEGNELSER OG SYMBOLER: P1: Nominel spænding, frekvens.; P2: Nominel effekt.; P3: Nominel lysstrøm.; P4: Nominel levetid.; P5: Nominel strøm; P6: Farvetemperatur.; P7. Klasse for beskyttelse mod elektrisk stød.; P8: Lysvinkel.; P9. Symbol for beskyttelsesklasse; P10. Kun til indendørs/udendørs brug.; P11: Symbolet angiver den minimale afstand, som en belysningsarmatur (dens lyskilder) skal have fra de oplyste områder og objekter.; P12: Produktet fungerer ikke sammen med lysdæmpere.; P13: Produktet opfylder kravene i EU-direktiverne.; P14: Genanvendelig emballage; P15: Et beskadiget eller sprækket låg eller beskyttelsesglas skal straks udskiftes.; P16: Produktet er ikke egnet til at blive dækket med termoisolerende materiale.; P17: Produkter, der er mærket sådan, må ikke smides ud sammen med almindeligt affald. Sådanne produkter kan være skadelige for miljøet og menneskers sundhed. Produkter, der er mærket sådan, skal returneres til et indsamlingssted for elektronikaffald eller elektrisk udstyr. Oplysninger om indsamlings-/afleveringssteder kan gives af lokale myndigheder eller forhandlere af sådant udstyr. Det brugte udstyr kan også returneres til forhandleren ved køb af en ny enhed i en mængde, der ikke overstiger den nye købte udstyrsenhed af samme type. Disse regler for gælder for EU-området. For andre lande anbefales det at kontakte distributøren af vores produkt i det pågældende område. MILJØBESKYTTELSE. Sørg for renlighed og beskyttelse af miljøet. Det anbefales at sortere emballageaffald.

EL Η εταιρεία Wojnarowscy sp. z o.o. με έδρα της στην πόλη Κατοβίτσε στη διεύθυνση Gospodarcza 16, 40-432 Κατοβίτσε (Πολωνία), εφεξής αναφέρεται ως «Wojnarowscy», παρέχει για το παρόν προϊόν που εγκαθίσταται στην επικράτεια της Ευρωπαϊκής Ένωσης εγγύηση ποιότητας διάρκειας 2 ετών, εφόσον η εγγύηση εγγραφεί εντός 90 ημερών από την ημερομηνία αγοράς του προϊόντος, όπως προκύπτει από το τιμολόγιο με ΦΠΑ ή την απόδειξη φόρου που επιβεβαιώνει την αγορά του προϊόντος. Η εγγραφή πρέπει να γίνει μέσω της φόρμας εγγραφής εγγύησης που είναι διαθέσιμη στη διαδικτυακή τοποθεσία www.spectrumled.pl/warranty. Τα αναλυτικά όροι εγγύησης ορίζονται στους Γενικούς Όρους Εγγύησης που βρίσκονται στην ιστοσελίδα www.spectrumled.pl/warranty, οι οποίοι μαζί με την επιβεβαίωση της εγγραφής της εγγύησης θα σταλούν επίσης στο ηλεκτρονικό ταχυδρομείο του πελάτη από το οποίο αποστάλθηκε η φόρμα εγγραφής εγγύησης.
ΟΔΗΓΙΕΣ ΧΡΗΣΗΣ Προσοχή: Πριν από την έναρξη της εγκατάστασης, διαβάστε προσεκτικά τις παρακάτω οδηγίες και είστε προσεκτικοί. Το προϊόν φέρει σήμανση CE και συμμορφώνεται πλήρως με όλες τις σχετικές νομικές απαιτήσεις που ισχύουν στην Ευρωπαϊκή Ένωση. Το προϊόν δεν πρέπει να χρησιμοποιείται σε μέρη που δεν αντιστοιχούν στην κλάση IP του. Δεν πρέπει επίσης να καλύπτεται με μονωτικά χαλάσματα. Εάν το προστατευτικό γυαλί σπάσει, το προϊόν δεν είναι κατάλληλο για χρήση. Η μη συμμόρφωση με τις συστάσεις αυτές στις οδηγίες κατά τη διάρκεια της εγκατάστασης μπορεί να οδηγήσει σε ζημιές στο φωτιστικό, υλικές ζημιές (βραχυκύκλωμα, πυρκαγιά) και προσωπικό τραυματισμό (εγκαύματα, ηλεκτροπληξία). Η πραγματοποίηση κάθε είδους τροποποιήσεων στο προϊόν και η τοποθέτησή του σε μέρη που δεν προορίζονται γι' αυτό μπορεί να είναι επικίνδυνη για τον χρήστη και να συνεπάγεται την απώλεια της εγγύησης. Η εταιρεία Wojnarowscy δεν φέρει ευθύνη για τυχόν συνέπειες που προκύπτουν από τη μη τήρηση των οδηγιών και τις ζημιές που προκαλούνται λόγω εσφαλμένης εγκατάστασης. ΠΡΟΣΟΧΗ! Πριν ξεκινήσετε την τοποθέτηση, απενεργοποιήστε την τροφοδοσία του κυκλώματος λάμπας. Συνιστάται η τοποθέτηση του φωτιστικού και οποιασδήποτε εργασίας σύνδεσης να πραγματοποιείται από εξουσιοδοτημένο άτομο. Κατά τη διάρκεια της τοποθέτησης, πρέπει να είστε ιδιαίτερα προσεκτικοί.
Εφαρμογή: Φωτισμός εμπορικών χώρων, διαδρόμων, εκθεσιακών χώρων, κ.λπ.
Οδηγίες ασφαλείας : 1. Η εγκατάσταση θα πρέπει να πραγματοποιηθεί από κατάλληλα εκπαιδευμένο άτομο. 2. Εάν υπάρχουν αμφιβολίες σχετικά με την εγκατάσταση αυτού του προϊόντος, συμβουλευτείτε έναν κατάλληλα εκπαιδευμένο ηλεκτρολόγο. 3. Σε περίπτωση οποιασδήποτε ζημιάς του φωτιστικού, το προϊόν δεν είναι κατάλληλο για χρήση.
Συντήρηση: Τα ρύπανση που προκύπτουν στο φωτιστικό κατά την κανονική λειτουργία μπορούν να αφαιρεθούν με ένα μαλακό, υγρό πανί (μετά από προηγούμενο αποσύνδεσμο και ψύξη του φωτιστικού). Μην χρησιμοποιείτε αγωγούς απορρυπαντικούς παράγοντες. Μην ανοίγετε το περίβλημα του φωτιστικού.
Απόρριψη: Απορρίψτε το καταναλωμένο φωτιστικό σε σημείο συλλογής ηλεκτρικών απορριμμάτων, όπου θα υποβληθεί σε ανακύκλωση. Πληροφορίες σχετικά με τα σημεία συλλογής μπορούν να βρεθούν από τους πωλητές, τους διανομείς ή τους κατασκευαστές.
Προετοιμασία για εγκατάσταση: 1. Η εγκατάσταση θα πρέπει να πραγματοποιηθεί με απενεργοποιημένη την τροφοδοσία.
ΕΡΜΗΝΕΙΕΣ ΤΩΝ ΧΡΗΣΙΜΟΠΟΙΗΜΕΝΩΝ ΣΗΜΑΤΩΝ ΚΑΙ ΣΥΜΒΟΛΩΝ: P1: Ονομαστική τάση, συχνότητα.; P2: Ονομαστική ισχύς.; P3: Ονομαστική φωτεινή ροή.; P4: Ονομαστική διάρκεια ζωής.; P5: Ονομαστικό ρεύμα; P6: Θερμοκρασία χρώματος.; P7. Κλάση προστασίας από ηλεκτρικό κραδασμό.; P8: Γωνία φωτισμού.; P9. Σύμβολο προστασίας; P 10. Χρήση μόνο εσωτερικά/εξωτερικά.P11: Το σύμβολο υποδεικνύει την ελάχιστη απόσταση που πρέπει να έχει μια φωτιστική συσκευή (οι πηγές φωτός της) από τις φωτιζόμενες περιοχές και αντικείμενα.; P12: Το προϊόν δεν λειτουργεί με ρυθμιστές φωτισμού.; P13: Το προϊόν πληροί τις απαιτήσεις των Οδηγιών της Ευρωπαϊκής Ένωσης.; P 14: Ανακυκλώσιμη συσκευασία; P15: Πρέπει να αντικατασταθεί αμέσως ένας σπασμένος ή φθαρμένος καλύμματος ή προστατευτικός φακός, γυαλί προστασίας.; P16: Το προϊόν δεν είναι κατάλληλο για κάλυψη με μόνωση θερμομονωτικών υλικών.; P17: Τα προϊόντα που φέρουν αυτή την ένδειξη δεν πρέπει να πετιούνται στα κοινά σκουπίδια μαζί με άλλα απορρίμματα. Αυτά τα προϊόντα μπορεί να είναι επιβλαβή για το περιβάλλον και την ανθρώπινη υγεία. Τα προϊόντα που φέρουν αυτή την ένδειξη πρέπει να επιστρέφονται σε σημείο συλλογής ηλεκτρικού ή ηλεκτρονικού εξοπλισμού. Πληροφορίες σχετικά με τα σημεία συλλογής/παραλαβής παρέχονται από τις τοπικές αρχές ή τους πωλητές αυτού του είδους εξοπλισμού. Το καταναλωμένο εξάρτημα μπορεί επίσης να παραδοθεί στον πωλητή, στην περίπτωση αγοράς νέου εξαρτήματος σε ποσότητα μη μεγαλύτερη από την ποσότητα του νέου εξαρτήματος που αγοράζεται. Οι παραπάνω κανόνες ισχύουν για την περιοχή της Ευρωπαϊκής Ένωσης. Για άλλες χώρες, συνιστούμε να επικοινωνήσετε με τον διανομέα του προϊόντος μας στη συγκεκριμένη περιοχή. ΠΡΟΣΤΑΣΙΑ ΤΟΥ ΠΕΡΙΒΑΛΛΟΝΤΟΣ. Φροντίστε για την καθαριότητα και το περιβάλλον. Συνιστάται η διαχωριστική συλλογή των απορριμμάτων συσκευασίας.
ET „Wojnarowscy sp. z o.o., asukohaga Katowices aadressil Gospodarcza 16, 40-432 Katowice (Poola), edaspidi nimetatud kui "Wojnarowscy", annavad sellele tootele, mis on paigaldatud Euroopa Liidu territooriumile, 2-aastase kvaliteedigarantii tingimusel, et garantii registreeritakse 90 päeva jooksul alates toote ostmise kuupäevast, mis on tõendatud arve või ostutšeki alusel. Garantiiregistreerimine tuleb teha Garantiiregistreerimise vormi kaudu, mis on saadaval veebisaidil www.spectrumled.pl/warranty. Garantii üksikasjalikud tingimused on määratletud Garantii üldtingimustes, mis on kättesaadavad veebisaidil www.spectrumled.pl/warranty, mille koos garantiiregistreerimise kinnitusega saab klient ka e-posti aadressile, kust Garantiiregistreerimise vorm saadeti.
KASUTUSJUHEND Hoiatus: Enne paigaldamise alustamist lugege käesolev juhend läbi ja järgige ettevaatusabinõusid. Toode on märgistatud CE-märgisega ja vastab täielikult kõikidele asjakohastele õiguslikele nõuetele, mis kehtivad Euroopa Liidu territooriumil. Toodet ei tohi kasutada kohtades, mis ei vasta selle IP-klassile. Ärge katkestage seda isoleerivate mattidega. Kui kaitseklaas puruneb, ei sobi toode kasutamiseks. Käesolevas juhendis toodud soovituste järgimata jätmine paigaldamise ajal võib põhjustada valgusti kahjustusi, materiaalseid kahjusid (lühis, tulekahju) ja kehavigastusi (põletused, elektrilöögid). Toodete modifitseerimine ja paigaldamine kohtadesse, milleks need ei ole ette nähtud, võib olla ohtlik kasutajale ja võib kaasa tuua garantii kaotuse. Ettevõte Wojnarowscy ei vastuta juhiste mittetäitmise ega ebasobiva paigaldamise tagajärgede eest tekkinud kahjude eest. HOIATUS! Enne paigaldamist lülitage lambi toiteahel välja. Soovitame, et valgusti paigaldamise ja kõik ühendustööd teeks vastava loaga isik. Paigaldamise ajal tuleb järgida erilist ettevaatust.
Kasutusotstarve: Tööruumide, koridoride, eksponeerimisruumide jne valgustamine.
Ohutusjuhised: 1. Paigalduse peaks läbi viima asjakohaselt kvalifitseeritud isik. 2. Kui tekib küsimusi selle toote paigaldamise kohta, konsulteerige asjakohaselt kvalifitseeritud elektrikuga. 3. Mis tahes valgusti kahjustuste korral ei sobi toode kasutamiseks.
Hooldus: Tavapärase kasutamise käigus valgustile tekkivad saasteained saab eemaldada pehme niiske lapiga (pärast valgusti väljalülitamist ja jahtumist). Ärge kasutage agressiivseid puhastusvahendeid. Ärge lammutage valgusti korpust.
Utiliseerimine: Kasutatud valgusti tuleks viia elektroonikaromude kogumispunkti, kus see suunatakse ringlussevõtuks. Kogumispunktidest saadud teavet tuleks otsida müüjate, levitajate või tootjate käest.
Paigalduse ettevalmistamine: 1. Paigaldamine peaks toimuma välja lülitatud toitega.
KASUTATUD TÄHISTUSTE JA SÜMBOOLIDE SELGITUSED: P1: Nimipinge, sagedus.; P2: Nimivõimsus.; P3: Nimiväljalaske valgusvoog.; P4: Nimikestvus.; P5: Nimivool; P6: Värvitemperatuur.; P7. Kaitseklass elektrilöögi eest.; P8: Valgusnurga.; P9. Kaitseastme tähistus; P10. Kasutada ainult siseruumides/väljas.; P11: Sümbol tähistab minimaalset kaugust, mis peaks olema valgustusseadmel (selle valgusallikatel) valgustatud kohtadest ja objektidest.; P12: Toode ei sobi koostööks valgustusseadmete regulaatoritega.; P13: Toode vastab Euroopa Liidu direktiivide nõuetele.; P14: Taaskasutatav pakend; P15: Katkise või kahjustatud lambivarju või kaitseklaasi tuleb kohe asendada.; P16: Toode ei sobi katmiseks soojusisolatsioonimaterjaliga.; P17: Nii märgistatud tooteid ei tohi karistusena trahvi eest segada tavalise prügiga koos teiste jäätmetega. Sellised tooted võivad olla keskkonnale ja inimeste tervisele kahjulikud. Selliseid märgistatud tooteid tuleks viia elektroonikaromude kogumispunkti. Teavet kogumispunktide kohta pakuvad kohalikud ametiasutused või selle tüüpi seadmete müüjad. Kasutatud seadmeid võib samuti tagastada müüjale, juhul kui uue seadme ost ei ületa sama tüüpi uue seadme kogust. Ülaltoodud eeskirjad kehtivad Euroopa Liidu territooriumil. Muude riikide puhul soovitame võtta ühendust meie toote levitajaga selles piirkonnas. KESKKONNAKAITSE. Hoolitsege puhtuse ja keskkonna eest. Soovitame pakendijäätmete sortimist.

EN Wojnarowscy sp. z o.o. with headquarters in Katowice at 16 Gospodarcza St., 40-432 Katowice (Poland), hereinafter referred to as "Wojnarowscy", provides a 2-year quality warranty for this product installed within the European Union territory, provided that the warranty is registered within 90 days from the date of purchase of the product, as evidenced by a VAT invoice or fiscal receipt documenting the purchase of the product. Registration should be done via the Warranty Registration Form available on the website www.spectrumled.pl/warranty. Detailed warranty terms are specified in the General Warranty Terms available on the website www.spectrumled.pl/warranty, which the customer will also receive along with the warranty registration confirmation to the email address from which the Warranty Registration Form was sent.
USER MANUAL Caution: Before starting the installation, read the following instructions carefully and exercise due caution. The product is marked with the CE marking and fully complies with all relevant legal requirements applicable within the European Union territory. The product should not be used in places inconsistent with its IP class. It should also not be covered with insulating mats. In case the protective glass breaks, the product is not suitable for use. Failure to follow the recommendations in this instruction during installation may result in damage to the luminaire, material damage (short circuit, fire), and bodily injuries (burns, electric shock). Modifying the product and installing it in places not intended for this purpose can be dangerous for the user and may result in the loss of warranty. Wojnarowscy is not liable for any consequences of non-compliance with the instructions and damages resulting from improper installation. WARNING! Before starting the installation, disconnect the power supply to the lamp circuit. It is recommended that the luminaire installation and all connection work be carried out by a qualified person. Special care should be taken during installation.
Application: Illumination of utility rooms, corridors, exhibitions, etc.
Safety Instructions: 1. Installation should be carried out by a suitably qualified person. 2. If there are any doubts regarding the installation of this product, consult a qualified electrician. 3. In case of any damages to the luminaire, the product is not suitable for use.
Maintenance: Contaminants formed on the luminaire during normal operation can be removed using a soft damp cloth (after switching off and cooling the luminaire). Do not use aggressive cleaning agents. Do not dismantle the housing.
Disposal: Dispose of the used luminaire at a collection point for used electrical equipment, where it will be recycled. Information on collection points should be sought from sellers, distributors, or manufacturers.
Preparation for Installation: 1. Installation should be performed with the power supply turned off.
EXPLANATIONS OF USED MARKINGS AND SYMBOLS: P1: Rated voltage, frequency.; P2: Rated power.; P3: Rated luminous flux.; P4: Rated durability.; P5: Rated current; P6: Color temperature.; P7. Protection class against electric shock.; P8: Beam angle.; P9. Marking of protection degree; P10. Use only indoors/outdoors.; P11: The symbol denotes the minimum distance that should be maintained between the luminaire (its light sources) and illuminated places and objects.; P12: The product does not cooperate with lighting dimmers.; P13: The product meets the requirements of European Union Directives.; P14: Recyclable packaging; P15: A cracked or damaged lampshade or protective glass must be replaced immediately.; P16: The product is not suitable for covering with thermal insulation material.; P17: Products marked in this way must not be disposed of with ordinary waste together with other waste. Such products can be harmful to the environment and human health. Products marked in this way should be taken to a collection point for used electrical or electronic equipment. Information on collection/reception points is provided by local authorities or sellers of this type of equipment. Used equipment can also be returned to the seller if the purchase of a new product does not exceed the quantity of the new equipment of the same type. The above rules apply within the European Union territory. For other countries, we recommend contacting the distributor of our product in the respective area. ENVIRONMENTAL PROTECTION. Take care of cleanliness and the environment. We recommend sorting packaging waste.

ES Wojnarowscy sp. z o.o. con sede en Katowice en la calle Gospodarcza 16, 40-432 Katowice (Polonia), en adelante denominada "Wojnarowscy", proporciona una garantía de calidad de 2 años para este producto instalado en el territorio de la Unión Europea, siempre que la garantía se registre dentro de los 90 días a partir de la fecha de compra del producto, según lo evidenciado por una factura de IVA o recibo fiscal que documente la compra del producto. El registro debe hacerse a través del Formulario de Registro de Garantía disponible en el sitio web www.spectrumled.pl/warranty. Los términos de garantía detallados se especifican en los Términos Generales de Garantía disponibles en el sitio web www.spectrumled.pl/warranty, que el cliente también recibirá junto con la confirmación del registro de garantía en la dirección de correo electrónico desde la cual se envió el Formulario de Registro de Garantía.
MANUAL DEL USUARIO Advertencia: Antes de comenzar la instalación, lea detenidamente las siguientes instrucciones y tenga la debida precaución. El producto está marcado con el marcado CE y cumple completamente con todos los requisitos legales relevantes aplicables dentro del territorio de la Unión Europea. El producto no debe usarse en lugares que no sean consistentes con su clase IP. Tampoco debe ser cubierto con esterillas aislantes. En caso de rotura del vidrio protector, el producto no es adecuado para su uso. El incumplimiento de las recomendaciones en esta instrucción durante la instalación puede resultar en daños en la luminaria, daños materiales (cortocircuito, incendio) y lesiones corporales (quemaduras, descargas eléctricas). La modificación del producto y su instalación en lugares no destinados para este propósito puede ser peligrosa para el usuario y puede resultar en la pérdida de la garantía. Wojnarowscy no se responsabiliza de las consecuencias de no cumplir con las instrucciones y los daños resultantes de una instalación incorrecta. ¡ADVERTENCIA! Antes de comenzar la instalación, desconecte la alimentación del circuito de la lámpara. Se recomienda que la instalación de la luminaria y todo el trabajo de conexión lo realice una persona cualificada. Se debe tener especial cuidado durante la instalación.
Aplicación: Iluminación de salas de servicio, pasillos, exposiciones, etc.
Instrucciones de seguridad: 1. La instalación debe ser realizada por una persona debidamente cualificada. 2. Si existen dudas respecto a la instalación de este producto, consulte a un electricista cualificado. 3. En caso de cualquier daño a la luminaria, el producto no es adecuado para su uso.
Mantenimiento: Los contaminantes formados en la luminaria durante el funcionamiento normal se pueden eliminar con un paño húmedo y suave (después de apagar y enfriar la luminaria). No use agentes de limpieza agresivos. No desmonte la carcasa.
Eliminación: Deseche la luminaria usada en un punto de recogida de equipos eléctricos usados, donde será reciclada. La información sobre los puntos de recogida debe buscarse en los vendedores, distribuidores o fabricantes.
Preparación para la instalación: 1. La instalación debe realizarse con la alimentación desconectada.
EXPLICACIONES DE LAS MARCAS Y SÍMBOLOS UTILIZADOS: P1: Tensión nominal, frecuencia.; P2: Potencia nominal.; P3: Flujo luminoso nominal.; P4: Durabilidad nominal.; P5: Corriente nominal; P6: Temperatura de color.; P7. Clase de protección contra choques eléctricos.; P8: Ángulo de haz.; P9. Marcado de grado de protección; P10. Usar solo en interiores/al aire libre.; P11: El símbolo denota la distancia mínima que debe mantenerse entre la luminaria (sus fuentes de luz) y los lugares y objetos iluminados.; P12: El producto no coopera con reguladores de iluminación.; P13: El producto cumple con los requisitos de las Directivas de la Unión Europea.; P14: Embalaje reciclable; P15: Un cristal protector o pantalla agrietado o dañado debe ser reemplazado inmediatamente.; P16: El producto no es adecuado para cubrir con material aislante térmico.; P17: Los productos marcados de esta manera no deben desecharse con la basura común junto con otros residuos. Tales productos pueden ser perjudiciales para el medio ambiente y la salud humana. Los productos marcados de esta manera deben llevarse a un punto de recogida de equipos eléctricos o electrónicos usados. La información sobre los puntos de recogida/recepción la proporcionan las autoridades locales o los vendedores de este tipo de equipos. Los equipos usados también pueden ser devueltos al vendedor si la compra de un producto nuevo no excede la cantidad de equipos nuevos del mismo tipo. Las reglas anteriores se aplican dentro del territorio de la Unión Europea. Para otros países, recomendamos contactar con el distribuidor de nuestro producto en la zona respectiva. PROTECCIÓN DEL MEDIO AMBIENTE. Cuide la limpieza y el medio ambiente. Recomendamos clasificar los residuos de embalaje.

FI Wojnarowscy sp. z o.o., jonka pääkonttori sijaitsee Katowicessa osoitteessa Gospodarcza 16, 40-432 Katowice (Puola), jäljempänä "Wojnarowscy", tarjoaa tälle Euroopan unionin alueelle asennetulle tuotteelle 2 vuoden laadunvarmuustakuun, edellyttäen että takuu rekisteröidään 90 päivän kuluessa tuotteen ostohetkestä, kuten osoittaa arvonlisäverolasku tai kuitin ostosta, joka todentaa tuotteen ostoksen. Rekisteröinti tulee suorittaa takuun rekisteröintilomakkeella, joka on saatavilla osoitteessa www.spectrumled.pl/warranty. Yksityiskohtaiset takuuehdot on määritelty yleisissä takuuehdoissa, jotka ovat saatavilla osoitteessa www.spectrumled.pl/warranty, ja asiakas saa ne myös takuun rekisteröinnin vahvistuksen mukana sähköpostitse, josta takuun rekisteröintilomake on lähetetty.
KÄYTTÖOHJEET Huomautus: Ennen asennuksen aloittamista lue seuraavat ohjeet huolellisesti ja noudata asianmukaista varovaisuutta. Tuote on merkitty CE-merkinnällä ja se täyttää täysin kaikki sovellettavat oikeudelliset vaatimukset Euroopan unionin alueella. Tuotetta ei saa käyttää paikoissa, jotka eivät ole yhteensopivia sen IP-luokan kanssa. Sitä ei myöskään saa peittää eristelevyillä. Jos suojaava lasi menee rikki, tuote ei sovellu käytettäväksi. Tämän ohjeen suositusten noudattamatta jättäminen asennuksen aikana voi aiheuttaa valaisimen vaurioitumisen, aineellisia vahinkoja (oikosulku, tulipalo) ja kehon vammoja (palovammat, sähköiskut). Tuotteen muokkaaminen ja sen asentaminen sellaisiin paikkoihin, joita varten se ei ole tarkoitettu, voi olla vaarallista käyttäjälle ja voi johtaa takuun menettämiseen. Wojnarowscy ei vastaa ohjeiden noudattamatta jättämisen seurauksista eikä virheellisen asennuksen seurauksena aiheutuneista vahingoista. VAROITUS! Ennen asennuksen aloittamista katkaise valaisimen virtapiiri. On suositeltavaa, että valaisimen asennus ja kaikki liitäntätyöt suorittaa pätevä henkilö. Asennuksen aikana on noudatettava erityistä varovaisuutta.
Käyttöalue: Käyttötarkoituksen valaistus, käytävät, näyttelytilat jne.
Turvallisuusohjeet: 1. Asennuksen tulisi suorittaa asianmukaisesti pätevä henkilö. 2. Jos asennuksesta herää epäilyksiä tämän tuotteen osalta, ota yhteyttä pätevään sähköasentajaan. 3. Jos valaisimessa on vaurioita, tuote ei sovellu käytettäväksi.
Huolto: Normaalikäytössä muodostuneet epäpuhtaudet valaisimessa voidaan poistaa pehmeällä kostealla liinalla (valaisimen sammuttamisen ja jäähdyttämisen jälkeen). Älä käytä aggressiivisia puhdistusaineita. Älä pura koteloa.
Kierrätys: Hävitä käytetty valaisin sähköisten laitteiden kierrätyspisteeseen, missä se kierrätetään. Tiedot keräyspisteistä on haettava myyjiltä, jakelijoilta tai valmistajilta.
Valmistelu asennusta varten: 1. Asennus tulee suorittaa katkaistulla virralla.
KÄYTETTYJEN MERKINTÖJEN JA SYMBOLIEN SELITYKSET: P1: Nimellisjännite, taajuus.; P2: Nimellisteho.; P3: Nimellinen valovirta.; P4: Nimellinen kestävyys.; P5: Nimellisvirta; P6: Värilämpötila.; P7. Suojausluokka sähköiskua vastaan.; P8: Valonsäteen kulma.; P9. Suojeluasteen merkintä; P10. Käytä vain sisätiloissa/ulkona.; P11: Symboli merkitsee vähimmäisetäisyyttä, jonka valaisin (sen valonlähteet) ja valaistut paikat ja kohteet tulisi säilyttää.; P12: Tuote ei toimi valaisimien himmentimien kanssa yhteistyössä.; P13: Tuote täyttää Euroopan unionin direktiivien vaatimukset.; P14: Kierrätettävä pakkaus; P15: Halkeilleen tai vaurioituneen lampunvarjon tai suojalasin on korvattava välittömästi.; P16: Tuote ei sovellu peitettäväksi lämpöeristysmateriaalilla.; P17: Näin merkittyjä tuotteita ei saa hävittää tavallisen jätteen mukana muiden jätteiden kanssa. Tällaiset tuotteet voivat olla haitallisia ympäristölle ja ihmisten terveydelle. Tällaiset merkityt tuotteet tulisi viedä sähkö- tai elektroniikkajätteen keräyspisteeseen. Tietoa keräys- / vastaanottopisteistä antavat paikalliset viranomaiset tai tämäntyyppisten laitteiden myyjät. Käytetty laite voidaan myös palauttaa myyjälle, jos uuden laitteen ostosta ei ylitä samaa tyyppiä olevan uuden laitteen määrää. Edellä mainitut säännöt koskevat Euroopan unionin aluetta. Muissa maissa suosittelemme ottamaan yhteyttä tuotteemme jakelijaan kyseisellä alueella. YMPÄRISTÖNSUOJAUS. Pidä puhtaana ja huolehdi ympäristöstä. Suosittelemme pakkausjätteiden lajittelua.

FR Wojnarowscy sp. z o.o. ayant son siège à Katowice au 16, rue Gospodarcza, 40-432 Katowice (Pologne), ci-après dénommée "Wojnarowscy", fournit une garantie de qualité de 2 ans pour ce produit installé sur le territoire de l'Union européenne, à condition que la garantie soit enregistrée dans les 90 jours suivant la date d'achat du produit, comme en témoigne une facture de TVA ou un reçu fiscal attestant de l'achat du produit. L'enregistrement doit être effectué via le formulaire d'enregistrement de garantie disponible sur le site www.spectrumled.pl/warranty. Les conditions détaillées de la garantie sont spécifiées dans les Conditions générales de garantie disponibles sur le site www.spectrumled.pl/warranty, que le client recevra également avec la confirmation d'enregistrement de la garantie à l'adresse e-mail à partir de laquelle le formulaire d'enregistrement de la garantie a été envoyé.
MANUEL D'UTILISATION Attention : Avant de commencer l'installation, veuillez lire attentivement les instructions suivantes et faire preuve de la prudence nécessaire. Le produit est marqué du marquage CE et est pleinement conforme à toutes les exigences légales applicables sur le territoire de l'Union européenne. Le produit ne doit pas être utilisé dans des endroits non conformes à sa classe IP. Il ne doit pas non plus être recouvert de tapis isolants. En cas de rupture du verre de protection, le produit n'est pas adapté à une utilisation. Le non-respect des recommandations de cette instruction pendant l'installation peut entraîner des dommages à la lampe, des dommages matériels (court-circuit, incendie) et des blessures corporelles (brûlures, électrocution). La modification du produit et son installation dans des endroits non destinés à cet usage peuvent être dangereuses pour l'utilisateur et peuvent entraîner la perte de la garantie. Wojnarowscy décline toute responsabilité quant aux conséquences du non-respect des instructions et aux dommages résultant d'une installation incorrecte. AVERTISSEMENT ! Avant de commencer l'installation, déconnectez l'alimentation du circuit de la lampe. Il est recommandé que l'installation de la lampe et tout le travail de connexion soient effectués par une personne qualifiée. Une attention particulière doit être portée pendant l'installation.
Application : Éclairage des locaux utilitaires, des couloirs, des expositions, etc.
Instructions de sécurité : 1. L'installation doit être effectuée par une personne qualifiée. 2. En cas de doute concernant l'installation de ce produit, consultez un électricien qualifié. 3. En cas de dommages à la lampe, le produit n'est pas adapté à une utilisation.
Entretien : Les contaminants formés sur la lampe pendant son fonctionnement normal peuvent être éliminés à l'aide d'un chiffon doux humide (après avoir éteint et refroidi la lampe). N'utilisez pas de produits de nettoyage agressifs. Ne démontez pas le boîtier.
Élimination : Éliminez la lampe usagée dans un point de collecte d'équipements électriques usagés, où elle sera recyclée. Les informations sur les points de collecte doivent être recherchées auprès des vendeurs, des distributeurs ou des fabricants.
Préparation à l'installation : 1. L'installation doit être réalisée avec l'alimentation déconnectée.
EXPLICATIONS DES MARQUAGES ET SYMBOLES UTILISÉS : P1 : Tension nominale, fréquence ; P2 : Puissance nominale ; P3 : Flux lumineux nominal ; P4 : Durabilité nominale ; P5 : Courant nominal ; P6 : Température de couleur ; P7. Classe de protection contre les chocs électriques ; P8 : Angle de faisceau ; P9. Marquage du degré de protection ; P10. Utilisation uniquement à l'intérieur / à l'extérieur ; P11 : Le symbole indique la distance minimale à maintenir entre la lampe (ses sources lumineuses) et les lieux et objets éclairés ; P12 : Le produit ne fonctionne pas avec les gradateurs de lumière ; P13 : Le produit répond aux exigences des directives de l'Union européenne ; P14 : Emballage recyclable ; P15 : Un abat-jour ou un verre de protection fissuré ou endommagé doit être remplacé immédiatement ; P16 : Le produit n'est pas adapté à la couverture avec un matériau d'isolation thermique ; P17 : Les produits marqués de cette manière ne doivent pas être éliminés avec les déchets ordinaires avec d'autres déchets. Ces produits peuvent être nocifs pour l'environnement et la santé humaine. Les produits marqués de cette manière doivent être déposés dans un point de collecte d'équipements électriques ou électroniques usagés. Les informations sur les points de collecte / réception sont fournies par les autorités locales ou les vendeurs de ce type d'équipement. Les équipements usagés peuvent également être retournés au vendeur si l'achat d'un nouveau produit ne dépasse pas la quantité de nouveaux équipements du même type. Les règles ci-dessus s'appliquent sur le territoire de l'Union européenne. Pour les autres pays, nous recommandons de contacter le distributeur de notre produit dans la zone respective. PROTECTION DE L'ENVIRONNEMENT. Veillez à la propreté et à l'environnement. Nous recommandons de trier les déchets d'emballage.

HR Wojnarowscy d.o.o. sa sjedištem u Katowiceu na adresi Gospodarcza 16, 40-432 Katowice (Poljska), u daljnjem tekstu "Wojnarowscy", pruža 2-godišnje jamstvo kvalitete za ovaj proizvod instaliran na teritoriju Europske unije, pod uvjetom da se jamstvo registrira u roku od 90 dana od datuma kupnje proizvoda, kako je dokazano računom s PDV-om ili fiskalnim računom koji dokumentira kupnju proizvoda. Registracija se mora obaviti putem obrasca za registraciju jamstva dostupnog na web stranici www.spectrumled.pl/warranty. Detaljni uvjeti jamstva navedeni su u Općim uvjetima jamstva dostupnim na web stranici www.spectrumled.pl/warranty, koje će kupac također primiti zajedno s potvrdom registracije jamstva na e-mail adresu s koje je poslan Obrazac za registraciju jamstva.
UPUTE ZA KORIŠTENJE Pažnja: Prije početka instalacije pažljivo pročitajte sljedeće upute i budite oprezni. Proizvod je označen oznakom CE i potpuno udovoljava svim relevantnim zakonskim zahtjevima koji vrijede na teritoriju Europske unije. Proizvod se ne smije koristiti na mjestima koja nisu u skladu s njegovom IP klasom. Također ga ne treba pokrivati izolacijskim prostirkama. U slučaju pucanja zaštitnog stakla proizvod nije prikladan za uporabu. Nepridržavanje preporuka u ovim uputama tijekom instalacije može rezultirati oštećenjem svjetiljke, materijalnom štetom (kratkim spojem, požarom) i tjelesnim ozljedama (opeklinama, električnim udarom). Izmjena proizvoda i njegova instalacija na mjestima koja nisu namijenjena za tu svrhu može biti opasna za korisnika i može rezultirati gubitkom jamstva. Wojnarowscy ne odgovara za bilo kakve posljedice nepridržavanja uputa i štete nastale nepravilnom instalacijom. UPOZORENJE! Prije početka instalacije isključite napajanje lampe. Preporučuje se da instalaciju svjetiljke i sav rad na priključenju obavi kvalificirana osoba. Tijekom instalacije treba biti posebno oprezan.
Primjena: Osvjetljavanje korisničkih prostorija, hodnika, izložbi itd.
Upute za sigurnost: 1. Instalaciju bi trebala obaviti odgovarajuće kvalificirana osoba. 2. U slučaju bilo kakvih sumnji u vezi s instalacijom ovog proizvoda, konzultirajte se s kvalificiranim električarem. 3. U slučaju oštećenja svjetiljke, proizvod nije prikladan za uporabu.
Održavanje: Onečišćenja nastala na svjetiljci tijekom normalnog rada mogu se ukloniti mekom vlažnom krpom (nakon isključivanja i hlađenja svjetiljke). Ne koristite agresivna sredstva za čišćenje. Ne rastavljajte kućište.
Zbrinjavanje: Otpadnu svjetiljku odnesite na mjesto za prikupljanje otpadne električne opreme, gdje će se reciklirati. Informacije o mjestima za prikupljanje potražite kod prodavača, distributera ili proizvođača.
Priprema za instalaciju: 1. Instalaciju treba izvesti s isključenim napajanjem.
OBJAŠNJENJA UPOTREBLJENIH OZNAKA I SIMBOLA: P1: Nominalni napon, frekvencija; P2: Nominalna snaga; P3: Nominalni svjetlosni tok; P4: Nominalna izdržljivost; P5: Nominalna struja; P6: Temperatura boje; P7. Razred zaštite od električnog udara; P8: Kut svjetlosnog snopa; P9. Oznaka stupnja zaštite; P10. Koristiti samo unutra / vani; P11: Simbol označava minimalno rastojanje koje svjetiljka (njezini izvori svjetlosti) treba održavati od osvijetljenih mjesta i objekata; P12: Proizvod ne surađuje s regulatorima svjetla; P13: Proizvod udovoljava zahtjevima direktiva Europske unije; P14: Reciklažno pakiranje; P15: Razbijeni ili oštećeni pokrov ili zaštitno staklo treba odmah zamijeniti; P16: Proizvod nije prikladan za pokrivanje toplinskim izolacijskim materijalom; P17: Proizvode označene na taj način, pod prijetnjom kazne, ne smiju se bacati uobičajenim smećem zajedno s ostalim otpadom. Takvi proizvodi mogu biti štetni za okoliš i ljudsko zdravlje. Proizvodi označeni na taj način trebaju se predati u mjesto za prikupljanje električne ili elektroničke opreme. Informacije o mjestima za prikupljanje/prijem pružaju lokalne vlasti ili prodavači takve opreme. Upotrebljeni uređaji također se mogu vratiti prodavaču, ako kupnja novog uređaja ne premašuje količinu novih uređaja iste vrste. Navedena pravila vrijede na području Europske unije. Za ostale zemlje preporučujemo kontaktiranje distributera našeg proizvoda na odgovarajućem području. ZAŠTITA OKOLIŠA. Pazite na čistoću i okoliš. Preporučujemo razvrstavanje ambalažnog otpada.
HU A Wojnarowscy sp. z o.o., melynek székhelye Katowicában található, Gospodarcza utca 16., 40-432 Katowice (Lengyelország), továbbiakban „Wojnarowscy", 2 éves minőségi garanciát vállal erre a termékre, melyet az Európai Unió területén telepítenek, amennyiben a garanciát 90 napon belül regisztrálják a vásárlást igazoló számlán vagy általános forgalmi adóval kapcsolatos nyugtán található dátum alapján. A regisztrációt a garancia-regisztrációs űrlapon keresztül kell elvégezni, mely elérhető a www.spectrumled.pl/warranty weboldalon. A garancia részletes feltételeit az Általános Garanciális Feltételekben foglalták össze, melyek a www.spectrumled.pl/warranty weboldalon érhetők el, és amelyeket a vásárló a garancia regisztrációjának visszaigazolásával együtt kap meg az e-mail címére, ahonnan a Garancia-regisztrációs űrlapot elküldték.
HASZNÁLATI ÚTMUTATÓ Figyelem: Az alábbi utasításokat gondosan át kell olvasni és meg kell őrizni a megfelelő óvatosságot az installáció megkezdése előtt. A termékre fel van tüntetve a CE-jelölés, és teljes mértékben megfelel minden érvényes jogszabályi követelménynek az Európai Unió területén. A terméket nem szabad olyan helyeken használni, amelyek nem felelnek meg az IP osztályának. Nem szabad szigetelő matricákkal sem lefedni. Ha a védőüveg eltörik, akkor a terméket nem lehet használni. Az alábbi utasítások be nem tartása az installáció során károsíthatja a világítótestet, anyagi károkat okozhat (zárlat, tűz) és testi sérüléseket okozhat (égés, áramütés). A termék bármilyen módosítása és annak olyan helyeken történő installálása, amelyek nem erre a célra szolgálnak, veszélyes lehet a felhasználó számára és a garancia elvesztésével járhat. A Wojnarowscy nem vállal felelősséget az utasítások figyelmen kívül hagyásából eredő következményekért és az installáció helytelen végrehajtásából eredő károkért. FIGYELEM! Az installáció megkezdése előtt kapcsolja ki a lámpa tápellátását. Ajánlott, hogy a világítótest installációját és az összes csatlakozási munkát egy erre jogosult személy végezze. Az installáció során fokozott óvatosságra van szükség.
Felhasználási terület: Az üzleti helyiségek, folyosók, kiállítások stb. világítása.
Biztonsági útmutatások: 1. Az installációt megfelelően képzett személynek kell elvégeznie. 2. Ha kétségek merülnek fel e termék telepítésével kapcsolatban, kérjen tanácsot egy képzett villanyszerelőtől. 3. Ha a világítótest sérüléseket szenved, akkor a termék nem alkalmas használatra.
Karbantartás: A normál üzemeltetés során keletkezett szennyeződéseket puha nedves ronggyal lehet eltávolítani (a lámpa kikapcsolása és lehűlése után). Ne használjon agresszív tisztítószereket. Ne szedje le a burkolatot.
Hulladékkezelés: A használt világítótestet vigye el elektromos hulladékgyűjtő pontra, ahol újrahasznosításra kerül. A gyűjtőhelyekről szóló információkat a kereskedőktől, a forgalmazóktól vagy a gyártóktól kell beszerezni.
Felkészülés a telepítésre: 1. Az installációt kikapcsolt tápellátással kell végezni.
HASZNÁLT JELEK ÉS SZIMBÓLUMOK MAGYARÁZATA: P1: Névleges feszültség, frekvencia; P2: Névleges teljesítmény; P3: Névleges fényáram; P4: Névleges tartósság; P5: Névleges áram; P6: Színhőmérséklet; P7. Elektromos áramütés elleni védelem osztályozása; P8: Sugárszög; P9. Védelmi osztályozás; P10. Csak beltéri/kültéri használatra; P11: A szimbólum azt jelzi, hogy mekkora minimális távolságot kell tartani a világítótest (a fényforrásai) és a megvilágított helyek és tárgyak között; P12: A termék nem működik együtt a világítás szabályozóival; P13: A termék megfelel az Európai Unió irányelveinek; P14: Újrahasznosítható csomagolás; P15: Az összetört vagy sérült lámpabúra vagy védőüveg azonnal cserélendő; P16: A termék nem alkalmas hőszigetelő anyaggal történő lefedésre; P17: Az ilyen jelöléssel ellátott termékeket nem szabad a többi hulladékkal együtt kidobni. Ezek a termékek károsak lehetnek a környezetre és az emberi egészségre. Az ilyen jelzéssel ellátott termékeket elektromos vagy elektronikus hulladékgyűjtő helyre kell vinni. A gyűjtőhelyekkel kapcsolatos információkat a helyi hatóságok vagy az ilyen típusú berendezések kereskedői nyújthatják. A használt berendezéseket vissza lehet vinni a kereskedőhöz is, ha az új berendezés vásárlásának mennyisége nem haladja meg ugyanazon típusú új berendezések mennyiségét. A fenti szabályok az Európai Unió területén érvényesek. Más országokban azt javasoljuk, hogy lépjen kapcsolatba termékünk forgalmazójával az adott területen. KÖRNYEZETVÉDELEM. Ügyeljen a tisztaságra és a környezetre. Javasoljuk a csomagolási hulladék szelektív gyűjtését.

IT Wojnarowscy sp. z o.o., con sede legale a Katowice in via Gospodarcza 16, 40-432 Katowice (Polonia), di seguito denominata "Wojnarowscy", fornisce una garanzia di qualità di 2 anni per questo prodotto installato sul territorio dell'Unione europea, a condizione che la garanzia sia registrata entro 90 giorni dalla data di acquisto del prodotto, come attestato da una fattura IVA o da uno scontrino fiscale che documenti l'acquisto del prodotto. La registrazione deve essere effettuata tramite il modulo di registrazione della garanzia disponibile sul sito www.spectrumled.pl/warranty. Le condizioni dettagliate della garanzia sono specificate nei Termini generali della garanzia disponibili sul sito www.spectrumled.pl/warranty, che verranno inviati al cliente insieme alla conferma della registrazione della garanzia all'indirizzo e-mail da cui è stato inviato il modulo di registrazione della garanzia.
ISTRUZIONI PER L'USO Nota: Prima di procedere all'installazione, leggere attentamente le seguenti istruzioni e fare attenzione. Il prodotto è contrassegnato con il marchio CE e rispetta pienamente tutti i requisiti legali pertinenti in vigore nell'Unione europea. Il prodotto non deve essere utilizzato in luoghi non conformi alla sua classe IP. Non deve essere coperto con tappeti isolanti. In caso di rottura del vetro protettivo, il prodotto non è adatto all'uso. Il mancato rispetto delle raccomandazioni di queste istruzioni durante l'installazione può causare danni alla lampada, danni materiali (cortocircuiti, incendi) e lesioni personali (ustioni, scosse elettriche). Effettuare qualsiasi modifica al prodotto e il suo montaggio in luoghi non destinati a tale scopo può essere pericoloso per l'utente e può comportare la perdita della garanzia. Wojnarowscy non è responsabile per eventuali conseguenze derivanti dal mancato rispetto delle istruzioni e per i danni causati dall'installazione impropria. ATTENZIONE! Prima di procedere all'installazione, scollegare l'alimentazione della lampada. Si consiglia di far eseguire l'installazione della lampada e tutti i lavori di collegamento da personale qualificato. Durante l'installazione, fare attenzione particolare.
Applicazione: Illuminazione di locali, corridoi, esposizioni, ecc.
Istruzioni di sicurezza: 1. L'installazione deve essere effettuata da personale adeguatamente qualificato. 2. In caso di dubbi sull'installazione del presente prodotto, consultare un elettricista qualificato. 3. In caso di danni alla lampada, il prodotto non è adatto all'uso.
Manutenzione: Le contaminazioni formatesi sulla lampada durante il normale funzionamento possono essere rimosse con un panno morbido inumidito (dopo aver spento e raffreddato la lampada). Non utilizzare detergenti aggressivi. Non smontare il corpo.
Smaltimento: Smaltire la lampada usata presso un punto di raccolta di apparecchiature elettriche esauste, dove verrà riciclata. Le informazioni sui punti di raccolta devono essere ricercate presso i rivenditori, i distributori o i produttori.
Preparazione all'installazione: 1. L'installazione deve essere eseguita con l'alimentazione spenta.
SPIEGAZIONE DEI SIMBOLI E DEI MARCATURA UTILIZZATI: P1: Tensione nominale, frequenza; P2: Potenza nominale; P3: Flusso luminoso nominale; P4: Durata nominale; P5: Corrente nominale; P6: Temperatura di colore; P7. Classe di protezione contro gli urti elettrici; P8: Angolo di illuminazione; P9. Marca di protezione; P10. Utilizzare solo all'interno/all'esterno; P11: Il simbolo indica la distanza minima che la lampada (le sue fonti luminose) deve mantenere dai luoghi e dagli oggetti illuminati; P12: Il prodotto non funziona con i regolatori di luminosità; P13: Il prodotto soddisfa i requisiti delle direttive dell'Unione europea; P14: Imballaggio riciclabile; P15: Sostituire immediatamente un paralume o uno schermo rotto o danneggiato; P16: Il prodotto non è adatto a essere coperto con un materiale isolante termico; P17: I prodotti contrassegnati in questo modo non devono essere smaltiti insieme ai rifiuti comuni. Tali prodotti possono essere dannosi per l'ambiente e per la salute umana. I prodotti contrassegnati in questo modo devono essere consegnati presso un punto di raccolta di apparecchiature elettriche o elettroniche esauste. Le informazioni sui punti di raccolta/consegna sono fornite dalle autorità locali o dai rivenditori di tali apparecchiature. Le apparecchiature usate possono anche essere restituite al rivenditore, se l'acquisto di un nuovo prodotto non supera la quantità di nuove apparecchiature dello stesso tipo. Le suddette norme si applicano nell'ambito dell'Unione europea. Per altri paesi, si consiglia di contattare il distributore del nostro prodotto nell'area rispettiva. PROTEZIONE DELL'AMBIENTE. Prestare attenzione alla pulizia e all'ambiente. Si consiglia di separare i rifiuti dell'imballaggio.

LT „Wojnarowscy sp. z o.o. su biuru Katovyčiuose, Gospodarczej g. 16, 40-432 Katovyčiai (Lenkija), toliau vadinama „Wojnarowscy", suteikia šiam produkte, įrengtam Europos Sąjungos teritorijoje, 2 metų kokybės garantiją, jei garantija bus užregistruota per 90 dienų nuo produkto įsigijimo datos, nurodytos PVM sąskaitoje faktūroje arba fiskaliniame čekyje, dokumentuojančiame produkto įsigijimą. Registraciją reikia atlikti naudojant garantijos registravimo formą, prieinamą interneto svetainėje www.spectrumled.pl/warranty. Išsamūs garantijos sąlygos nurodytos Bendrose garantijos sąlygose, kurios yra prieinamos interneto svetainėje www.spectrumled.pl/warranty, kartu su garantijos registravimo patvirtinimu, kurį klientas taip pat gaus el. paštu, iš kurio buvo išsiųsta garantijos registracijos forma.

NAUDOJIMO INSTRUKCIJA Dėmesio: Prieš pradedant montavimą, perskaitykite šią instrukciją ir būkite atsargūs. Produktas turi CE žymą ir visiškai atitinka visus taikomus teisės aktų reikalavimus Europos Sąjungos teritorijoje. Produkto negalima naudoti netinkamuose IP klasės vietose. Taip pat draudžiama jį uždengti izoliacinėmis kilimėliais. Jei apsauginis stiklas yra subyręs, produktas nebetinka naudoti. Nesilaikant šios instrukcijos montavimo metu gali būti pažeista apšvietimo armatūra, atsirasti medžiagų žalos (trumpikliai, gaisrai) ir kūno sužalojimai (nudegimai, elektros smūgis). Bet kokios produktų modifikacijos ir jų montavimas netinkamose vietose gali būti pavojingi vartotojui ir gali kelti grėsmę garantijos praradimui. Įmonė Wojnarowscy neatsako už bet kokias pasekmes, kylančias dėl instrukcijų nesilaikymo ir padarinius, atsirandančius dėl netinkamo montavimo. DĖMESIO! Prieš pradedant montavimą, išjunkite maitinimo grandinės įtampą. Rekomenduojama, kad apšvietimo įrenginio montavimą ir visas jungiamasias darbas atliktų tinkamai įgaliota asmenys. Montavimo metu būkite ypač atsargūs.

Panaudojimas: Šviesos šaltinio, koridorių, parodų ir kt. apšvietimas.

Saugos nurodymai: 1. Montavimą turi atlikti tinkamai kvalifikuotas asmuo. 2. Jei kyla kokių nors abejonių dėl šio produkto montavimo, pasitarkite su kvalifikuotu elektriku. 3. Jei yra bet kokių apšvietimo gedimų, produkto naudoti negalima.

Priežiūra: Purškimo priemonėmis nevalyti. Nušluostyti dulkes minkšta šlapi šluoste (prieš tai išjungus ir atvėsus armatūrą). Neleisti dulkių kauptis.

Utilizacija: Išnaudotą apšvietimo įrangą perduokite elektros įrangos perdirbimo punktui, kur ji bus perdirbta. Informaciją apie surinkimo taškus galima rasti pas pardavėjus, platintojus ar gamintoją.

Montavimo paruošimas: 1. Montavimą reikia atlikti išjungus maitinimą.

PAI AIŠKINIMAI IR SIMBOLIAI: P1: Nominalinė įtampa, dažnis.; P2: Nominalinė galia.; P3: Nominalinis šviesos srautas.; P4: Nominalus ilgaamžiškumas.; P5: Nominalus srovės stipris; P6: Spalvos temperatūra.; P7: Elektrinio smūgio apsaugos klasė.; P8: Šviesos krypties kampas.; P9. Apsaugos laipsnio žymėjimas; P10. Taikyti tik vidaus / išorės patalpose.; P11: Simbolis reiškia minimalų atstumą, kurį apšvietimo įrenginys (šviesos šaltinis) gali turėti nuo apšvietinamų vietų ir objektų.; P12: Prekė neveikia su šviesos reguliatoriais.; P13: Prekė atitinka Europos Sąjungos direktyvų reikalavimus.; P14: Pakuotė perdirbama; P15: Nuplėštas ar pažeistas gaubtas arba ekrano, apsauginės plokštelės, nedelsiant keiskite.; P16: Prekė netinka uždengti termoizoliacinėmis medžiagomis.; P17: Prekių, pažymėtų taip, negalima išmesti į paprastus šiukšlių konteinerius kartu su kitais atliekomis. Tokios prekės gali būti kenksmingos aplinkai ir žmogaus sveikatai. Tokios prekės turėtų būti perduotos į elektros ar elektroninės įrangos perdirbimo vietą arba atliekų surinkimo punktą. Informaciją apie surinkimo / pristatymo punktus teikia vietos valdžios institucijos ar šios rūšies įrangos pardavėjai. Naudotą įrangą galima perduoti ir pardavėjui, jei perkate naują įrenginį toš pačios rūšies, jei toks įrenginys neviršija naujai pirkto įrenginio kiekio. Šios taisyklės taikomos Europos Sąjungos teritorijoje. Kitose šalyse rekomenduojama susisiekti su mūsų produkto platintoju toje srityje. APLINKOS APSAUGA. Rūpinkitės švara ir aplinka. Rekomenduojame atskirti išpakuotus atliekas.

LV Wojnarowscy sp. z o.o. ar biroju Katovicas, Gospodarczej ielā 16, 40-432 Katovicas (Polija), turpmāk sauktā par "Wojnarowscy", sniedz šim uzstādītam produktam Eiropas Savienības teritorijā 2 gadus ilgu kvalitātes garantiju, nosacījumā, ka garantija tiks reģistrēta 90 dienu laikā no produkta iegādes datuma, kas norādīts PVN rēķinā vai fiskālajā čekā, kas pierāda produkta iegādi. Reģistrāciju jāveic, izmantojot garantijas reģistrācijas veidlapu, kas pieejama tīmekļa vietnē www.spectrumled.pl/warranty. Detalizētas garantijas nosacījumi ir noteikti Vispārējos garantijas noteikumos, kas atrodami tīmekļa vietnē www.spectrumled.pl/warranty, un kopā ar garantijas reģistrācijas apstiprinājumu klientam tiks nosūtīti arī uz e-pasta adresi, no kuras tika nosūtīta garantijas reģistrācijas veidlapa.

Lietošanas instrukcija Uzmanību: Pirms uzstādīšanas sākšanas izlasiet šo instrukciju un esiet piesardzīgi. Produkts ir aprīkots ar CE marķējumu un pilnībā atbilst visiem attiecīgajiem tiesību aktiem, kas ir spēkā Eiropas Savienības teritorijā. Produkta nedrīkst lietot vietās, kas neatbilst tā IP klasei. To nedrīkst arī aptvert ar izolācijas paklājiem. Ja aizsargstikls ir saplīsis, produkts nav piemērots lietošanai. Nepaklausība šīs instrukcijas norādījumiem uzstādīšanas laikā var izraisīt apgaismojuma ierīces bojājumu, materiālu bojājumus (izlādes, ugunsgrēki) un ķermeņa traumas (sadegšanas, elektriskā šoka). Jebkādas produktu modificēšanas un tā uzstādīšana nelietošanai paredzētās vietās var būt bīstamas lietotājam un draud zaudēt garantiju. Uzņēmums Wojnarowscy neuzņemas atbildību par jebkādām sekām, kas radušās sakarā ar instrukciju neievērošanu, kā arī par bojājumiem, kas radušies nepareizas uzstādīšanas rezultātā. UZMANĪBU! Pirms uzstādīšanas sākšanas izslēdziet lampas barošanas slēdzi. Ieteicams, lai apgaismojuma ierīces uzstādīšanu un visus savienojuma darbus veiktu atļauta persona. Uzstādīšanas laikā esiet īpaši uzmanīgi.

Lietošana: Telpu, koridoru, ekspozīciju uc apgaismošana.

Drošības norādījumi: 1. Uzstādīšanu jāveic pienācīgi kvalificētai personai. 2. Ja ir jebkādas šī produkta uzstādīšanas šaubas, konsultējieties ar kvalificētu elektriķi 3. Ja pastāv jebkādas apgaismojuma bojājumu pazīmes, produkts nav piemērots lietošanai.

Kopšana: Putekļus var noņemt ar mīkstu mitru drānu (pēc iepriekšējas gaismas izslēgšanas un atdzesēšanas). Nelietojiet agresīvas tīrīšanas līdzekļus. Nelauziet korpusu.

Utilizācija: Izmantoto apgaismojuma ierīci nododiet atkritumu elektrisko iekārtu savākšanas punktam, kur tā tiks pārstrādāta. Informāciju par savākšanas punktiem var atrast pie pārdevējiem, izplatītājiem vai ražotājiem.

Uzstādīšanas sagatavošana: 1. Uzstādīšanai jānotiek, izslēdzot barošanu.

IZSKAIDROTIE MARĶĒJUMI UN SIMBOLI: P1: Nominālā sprieguma, frekvence; P2: Nominālā jauda; P3: Nominālais gaismas plūsmas; P4: Nominālais ilgtspēja; P5: Nominālais strāvu; P6: Krāsu temperatūra; P7: Aizsardzības klase pret elektriskajiem triecieniem; P8: Gaisma; P9. Aizsardzības pakāpe; P10. Lietot tikai iekštelpās / ārpus telpām; P11: Simbols norāda minimālo attālumu, kādu gaismas iekārtai (gaismas avotam) jābūt no gaismā apgaismotajām vietām un objektiem; P12: Izstrādājums nedarbojas ar gaismas regulators; P13: Izstrādājums atbilst Eiropas Savienības direktīvu prasībām; P14: Pakaļ; P15: Nekavējoties nomainiet pārlūkprogrammu vai ekrānu, aizsargstiklu; P16: Izstrādājums nav piemērots termoizolācijas materiāliem; P17: Preces, kas apzīmētas šādi, nevar izmest kopā ar parastiem atkritumiem. Šādas preces var būt kaitīgas videi un cilvēku veselībai. Preces ar šādu apzīmējumu jānodod elektroiekārtu vai elektronikas atkritumu savākšanas punktam. Par atkritumu savākšanas / pieņemšanas punktiem informāciju sniedz vietējās pašvaldības iestādes vai šāda veida iekārtu pārdevēji. Izmantotās iekārtas var nodot arī pārdevējam, iegādājoties jaunu izstrādājumu ne vairāk kā jaunu iegādāto iekārtu daudzumu. Šie noteikumi attiecas uz Eiropas Savienības teritoriju. Citās valstīs ieteicams sazināties ar mūsu izstrādājumu izplatītāju šajā reģionā. VIDES AIZSARDZĪBA. Rūpējieties par tīrību un vidi. Ieteicams atsevišķi iznīcināt izpakojumus.

NL Wojnarowscy sp. z o.o. met hoofdkantoor in Katowice, Gospodarczej-straat 16, 40-432 Katowice (Polen), verder aangeduid als "Wojnarowscy", verlenen op dit product dat is geïnstalleerd op het grondgebied van de Europese Unie een garantie van 2 jaar op kwaliteit, mits de garantie wordt geregistreerd binnen 90 dagen na de aankoopdatum van het product, zoals blijkt uit de factuur met btw of het fiscale ontvangstbewijs waaruit de aankoop van het product blijkt. Registratie moet plaatsvinden via het Garantie Registratieformulier dat beschikbaar is op de website www.spectrumled.pl/warranty. Gedetailleerde garantievoorwaarden zijn vastgelegd in de Algemene Garantievoorwaarden die te vinden zijn op de website www.spectrumled.pl/warranty, die samen met de bevestiging van de garantieregistratie ook naar het e-mailadres van de klant wordt gestuurd waarvandaan het Garantie Registratieformulier is verzonden.

GEBRUIKSAANWIJZING Let op: Lees deze instructies voorafgaand aan de installatie zorgvuldig door en wees voorzichtig. Het product is voorzien van een CE-markering en voldoet volledig aan alle relevante wettelijke vereisten die van toepassing zijn in de Europese Unie. Het product mag niet worden gebruikt op plaatsen die niet overeenkomen met zijn IP-klasse. Bedek het ook niet met isolatiematten. Als het beschermende glas barst, is het product niet geschikt voor gebruik. Het niet naleven van de aanbevelingen in deze handleiding tijdens de installatie kan leiden tot schade aan de armatuur, materiële schade (kortsluiting, brand) en lichamelijk letsel (brandwonden, elektrische schokken). Elke wijziging aan het product en de installatie ervan op niet-bedoelde plaatsen kan gevaarlijk zijn voor de gebruiker en kan leiden tot verlies van garantie. Wojnarowscy is niet verantwoordelijk voor enige gevolgen van het niet naleven van de instructies en schade veroorzaakt door onjuiste installatie. LET OP! Schakel de stroom uit in de voedingskring van de lamp voordat u met de installatie begint. Het wordt aanbevolen dat de installatie van de armatuur en alle aansluitingswerkzaamheden worden uitgevoerd door een daartoe bevoegd persoon. Wees tijdens de installatie extra voorzichtig.

Toepassing: Verlichting van ruimtes, gangen, exposities, enz.

Veiligheidsinstructies: 1. De installatie moet worden uitgevoerd door een voldoende

gekwalificeerd persoon. 2. Als er twijfels zijn over de installatie van dit product, raadpleeg dan een gekwalificeerde elektricien. 3. In geval van enige schade aan de armatuur is het product niet geschikt voor gebruik.

Onderhoud: Verontreinigingen op de armatuur tijdens normaal gebruik kunnen worden verwijderd met een zachte vochtige doek (nadat de armatuur eerst is uitgeschakeld en afgekoeld). Gebruik geen agressieve reinigingsmiddelen. Demonteer de behuizing niet.

Afvoer: Lever de gebruikte armatuur in bij een inzamelpunt voor elektrisch afval, waar deze zal worden gerecycled. Informatie over inzamelpunten kan worden verkregen bij verkopers, distributeurs of fabrikanten.

Voorbereiding voor installatie: 1. De installatie moet worden uitgevoerd met de stroom uitgeschakeld.

UITLEG VAN GEBRUIKTE AANDUIDINGEN EN SYMBOLIEK: P1: Nominale spanning, frequentie; P2: Nominaal vermogen; P3: Nominale lichtstroom; P4: Nominale levensduur; P5: Nominale stroomsterkte; P6: Kleurtemperatuur; P7: Klasse van bescherming tegen elektrische schokken; P8: Lichtstraalhoek; P9. Beschermingsgraad; P10. Alleen gebruiken binnenshuis/buitenshuis; P11: Het symbool geeft de minimale afstand aan die de verlichtingsarmatuur (lichtbron) moet hebben tot verlichte plaatsen en objecten; P12: Het product werkt niet met dimmers; P13: Het product voldoet aan de eisen van de richtlijnen van de Europese Unie; P14: Recyclebare verpakking; P15: Vervang onmiddellijk een gebarsten of beschadigde lampenkap of scherm, beschermende plaat; P16: Het product is niet geschikt om te bedekken met thermisch isolatiemateriaal; P17: Producten met dergelijke markeringen mogen niet samen met ander afval in de gewone vuilnis worden gegooid. Dergelijke producten kunnen schadelijk zijn voor het milieu en de menselijke gezondheid. Producten met deze markering moeten worden ingeleverd bij een inzamelpunt voor afgedankte elektrische of elektronische apparatuur. Informatie over inzamelings-/ontvangstpunten wordt verstrekt door lokale autoriteiten of verkopers van dit soort apparatuur. Gebruikte apparatuur kan ook worden ingeleverd bij de verkoper, bij de aankoop van een nieuw product in een hoeveelheid die niet groter is dan de nieuw aangeschafte apparatuur. Deze regels zijn van toepassing binnen de Europese Unie. Voor andere landen wordt geadviseerd contact op te nemen met de distributeur van ons product in dat gebied. MILIEUBESCHERMING. Zorg voor netheid en milieu. Het wordt aanbevolen om verpakkingsafval apart te verzamelen.

NO Wojnarowscy sp. z o.o. med hovedkontor i Katowice, Gospodarczej-gaten 16, 40-432 Katowice (Polen), videre referert til som "Wojnarowscy", gir på dette produktet som er installert på territoriet til Den europeiske unionen en 2-årig kvalitetsgaranti, forutsatt at garantien blir registrert innen 90 dager etter kjøpsdatoen for produktet, som fremgår av fakturaen med merverdiavgift eller den fiskale kvitteringen som bekrefter kjøpet av produktet. Registrering må gjøres ved hjelp av Garanti Registreringsskjemaet som er tilgjengelig på nettsiden www.spectrumled.pl/warranty. Detaljerte garantivilkår er fastsatt i de generelle garantibetingelsene som er å finne på nettsiden www.spectrumled.pl/warranty, som sammen med bekreftelsen på garanti registreringen også vil bli sendt til klientens e-postadresse hvor Garanti Registreringsskjemaet ble sendt fra.

BRUKSANVISNING Vær oppmerksom: Les denne instruksjonen nøye før du starter installasjonen og vær forsiktig. Produktet er merket med CE-merket og oppfyller fullt ut alle relevante lovpålagte krav som gjelder i Den europeiske unionen. Produktet skal ikke brukes på steder som ikke samsvarer med dets IP-klasse. Det skal heller ikke dekkes til med isolasjonsmatter. Hvis det beskyttende glasset sprekker, er produktet ikke egnet for bruk. Manglende overholdelse av anbefalingene i denne veiledningen under installasjonen kan føre til skade på armaturen, materielle skader (kortslutning, brann) og personskader (brannskader, elektrisk sjokk). Enhver endring av produktet og installasjonen av det på ikke-tiltenkte steder kan være farlig for brukeren og kan føre til tap av garanti. Wojnarowscy er ikke ansvarlig for noen konsekvenser av manglende overholdelse av instruksjonene og skader forårsaket av feil installasjon. MERK! Slå av strømmen i lampens strømkrets før du starter installasjonen. Det anbefales at installasjonen av armaturen og alle tilkoblingsarbeider utføres av en autorisert person. Vær ekstra forsiktig under installasjonen.
Bruksområde: Belysning av rom, korridorer, utstillinger osv.
Sikkerhetsinstruksjoner: 1. Installasjonen skal utføres av en tilstrekkelig kvalifisert person. 2. Hvis det er noen tvil om installasjonen av dette produktet, bør du konsultere en kvalifisert elektriker. 3. Hvis det er tegn på noen skade på armaturen, er produktet ikke egnet for bruk.
Vedlikehold: Forurensninger på armaturen under normal bruk kan fjernes med en myk fuktig klut (etter at armaturen er slått av og avkjølt). Ikke bruk aggressive rengjøringsmidler. Demonter ikke kroppen.
Avhending: Lever den brukte armaturen til en innsamlingsstasjon for elektrisk avfall, der den vil bli resirkulert. Informasjon om innsamlingspunkter kan fås hos selgere, distributører eller produsenter.
Forberedelse til installasjon: 1. Installeringen skal utføres med strømmen slått av.
FORKLARING AV BRUKTE MERKER OG SYMBOLER: P1: Nominell spenning, frekvens; P2: Nominell effekt; P3: Nominell lysstrøm; P4: Nominell levetid; P5: Nominell strøm; P6: Fargetemperatur; P7: Klasse av beskyttelse mot elektrisk støt; P8: Lysstråle; P9. Grad av beskyttelse; P10. Bruk bare innendørs/utendørs; P11: Symbolet angir den minimale avstanden som belysningsarmaturen (lyskilden) må ha fra opplyste steder og objekter; P12: Produktet fungerer ikke med dimmere; P13: Produktet oppfyller kravene til direktiver fra Den europeiske unionen; P14: Resirkulerbar emballasje; P15: Bytt umiddelbart ut en sprukket eller skadet lampeskjerm eller beskyttelsesplate; P16: Produktet er ikke egnet for å dekkes med termisk isolasjonsmateriale; P17: Produkter merket på denne måten kan ikke kastes sammen med vanlig avfall. Slike produkter kan være skadelige for miljøet og menneskers helse. Produkter merket slik må leveres til en innsamlingsstasjon for elektrisk eller elektronisk avfall. Informasjon om innsamlings-/mottakspunkter gis av lokale myndigheter eller selgere av slik utstyr. Brukt utstyr kan også leveres tilbake til selgeren ved kjøp av en ny enhet i en mengde som ikke overstiger den nykjøpte utstyrs mengde. Disse reglene gjelder innenfor Den europeiske union. For andre land anbefales det å kontakte distributøren av produktet vårt i det området. MILJØVERN. Pass på renslighet og miljø. Det anbefales å samle inn emballasjeavfall separat.

PL Wojnarowscy sp. z o.o. z siedzibą w Katowicach przy ul. Gospodarczej 16, 40-432 Katowice (Polska), dalej zwana "Wojnarowscy", udzielają na niniejszy produkt zainstalowany na terenie Unii Europejskiej 2-letniej gwarancji jakości pod warunkiem zarejestrowania gwarancji w terminie 90 dni od daty zakupu produktu, wynikającej z faktury VAT albo paragonu fiskalnego, dokumentujących zakup produktu. Rejestracji należy dokonać za pośrednictwem Formularza Rejestracji Gwarancji dostępnego na stronie internetowej www.spectrumled.pl/warranty. Szczegółowe warunki gwarancji określone są w Ogólnych Warunkach Gwarancji znajdujących się na stronie internetowej www.spectrumled.pl/warranty, które wraz z potwierdzeniem rejestracji gwarancji Klient otrzyma także na adres e-mail, z którego został wysłany Formularz Rejestracji Gwarancji.
INSTRUKCJA OBSŁUGI Uwaga: Przed rozpoczęciem instalacji należy przeczytać poniższą instrukcję oraz zachować należytą ostrożność. Produkt posiada oznaczenie CE i w pełni odpowiada wszystkim stosownym wymaganiom prawnym obowiązującym na terenie Unii Europejskiej. Produktu nie należy użytkować w miejscach niezgodnych z jego klasą IP. Nie należy także nakrywać go matami izolacyjnymi. W przypadku pęknięcia szyby ochronnej produkt nie nadaje się do użycia. Niestosowanie się do zaleceń poniższej instrukcji w trakcie montażu może spowodować uszkodzenie oprawy, szkody materialne (zwarcie, pożar) oraz obrażenia ciała (oparzenia, porażenie prądem). Dokonywanie wszelkich modyfikacji produktu i jego montaż w miejscach do tego nieprzeznaczonych może być niebezpieczne dla użytkownika oraz może grozić utratą gwarancji. Firma Wojnarowscy nie ponosi odpowiedzialności za wszelkie następstwa nieprzestrzegania instrukcji oraz szkody powstałe w wyniku niewłaściwego montażu. UWAGA! Przed przystąpieniem do montażu wyłącz napięcie w obwodzie zasilania lampy. Zaleca się, aby montaż oprawy i wszelkie prace podłączeniowe wykonywała osoba do tego uprawniona. W trakcie montażu należy zachować szczególną ostrożność.
Zastosowanie: Oświetlanie pomieszczeń użytkowych, korytarzy, ekspozycji, itp.
Wskazówki bezpieczeństwa : 1. Montaż powinna przeprowadzić osoba odpowiednio wykwalifikowana. 2. Jeśli istnieją jakiekolwiek wątpliwości dotyczące instalacji niniejszego produktu skonsultuj się z wykwalifikowanym elektrykiem 3. W przypadku jakichkolwiek uszkodzeń oprawy, produkt nie nadaje się do użycia.
Konserwacja: Zanieczyszczenia powstałe na oprawie w trakcie normalnej eksploatacji można usunąć za pomocą miękkiej wilgotnej szmatki (po uprzednim wyłączeniu i ostudzeniu oprawy). Nie stosować agresywnych środków czyszczących. Nie rozkręcać obudowy.
Utylizacja: Zużytą oprawę przekaż do punktu zbiórki zużytego sprzętu elektrycznego, gdzie zostanie ona poddana recyklingowi. Informacji o punktach zbiórki należy szukać o sprzedawców, dystrybutorów lub producenta.
Przygotowanie do montażu: 1. Montaż powinien odbywać się przy wyłączonym zasilaniu.
WYJAŚNIENIA STOSOWANYCH OZNACZEŃ I SYMBOLI: P1: Napięcie znamionowe, częstotliwość.; P2: Moc znamionowa.; P3: Znamionowy strumień świetlny.; P4: Trwałość znamionowa.; P5: Prąd znamionowy; P6: Temperatura barwowa.; P7.Klasa ochrony przed porażeniem elektrycznym.; P8: Kąt świecenia.; P9.Oznaczenie stopnia ochrony; P10.Stosować tylko wewnątrz/ na zewnątrz pomieszczeń.; P11: Symbol oznacza minimalną odległość jaką może mieć oprawa oświetleniowa (jej źródła światła) od miejsc i obiektów oświetlanych.; P12: Wyrób nie współpracuje ze ściemniaczami oświetlenia.; P13: Wyrób spełnia wymagania Dyrektyw Unii Europejskiej (UE).; P14: Opakowanie recyklingowe; P15: Należy natychmiast wymienić popękany lub uszkodzony klosz lub ekran, szybkę ochronną.; P16: Wyrób nie nadający się do okrywania materiałem termoizolacyjnym.; P17: Wyrobów tak oznakowanych, pod karą grzywny, nie można wyrzucać do zwykłych śmieci razem z innymi odpadami. Wyroby takie mogą być szkodliwe dla środowiska i zdrowia ludzkiego. Wyroby tak oznakowane powinny zostać oddane do punktu zbierania zużytego sprzętu elektrycznego lub elektronicznego. Informacje na temat punktów zbierania/odbioru udzielają władze lokalne lub sprzedawcy tego rodzaju sprzętu. Zużyty sprzęt może zostać również oddany do sprzedawcy, w przypadku zakupu nowego wyrobu w ilości nie większej niż nowy kupowany sprzęt tego samego rodzaju. Powyższe zasady dotyczą obszaru Unii Europejskiej. W przypadku innych państw, zalecamy kontakt z dystrybutorem naszego wyrobu na danym obszarze. OCHRONA ŚRODOWISKA. Dbaj o czystość i środowisko. Zalecamy segregację odpadów poopakowaniowych.

PT Wojnarowscy sp. z o.o. com sede em Katowice, rua Gospodarczej 16, 40-432 Katowice (Polónia), doravante designada por "Wojnarowscy", concedem a este produto instalado no território da União Europeia uma garantia de qualidade de 2 anos, desde que a garantia seja registada no prazo de 90 dias a contar da data de compra do produto, como indicado na fatura com IVA ou no recibo fiscal que comprova a compra do produto. O registo deve ser feito através do Formulário de Registo de Garantia disponível no site www.spectrumled.pl/warranty. As condições detalhadas da garantia são definidas nos Termos Gerais da Garantia disponíveis no site www.spectrumled.pl/warranty, que serão enviados juntamente com a confirmação do registo da garantia para o endereço de e-mail do cliente a partir do qual o Formulário de Registo de Garantia foi enviado.

INSTRUÇÕES DE UTILIZAÇÃO Atenção: Leia estas instruções com atenção antes de iniciar a instalação e seja cuidadoso. O produto tem a marca CE e cumpre totalmente todos os requisitos legais relevantes aplicáveis na União Europeia. O produto não deve ser utilizado em locais que não estejam em conformidade com a sua classe IP. Não deve também ser coberto com tapetes de isolamento. Se o vidro de proteção se partir, o produto não é adequado para utilização. O não cumprimento das recomendações deste manual durante a instalação pode resultar em danos à luminária, danos materiais (curto-circuito, incêndio) e lesões corporais (queimaduras, choque elétrico). Qualquer modificação ao produto e sua instalação em locais não destinados pode ser perigosa para o usuário e pode resultar na perda da garantia. A Wojnarowscy não se responsabiliza por quaisquer consequências decorrentes do não cumprimento das instruções e pelos danos causados por uma instalação inadequada. ATENÇÃO! Desligue a energia no circuito de alimentação da lâmpada antes de iniciar a instalação. É recomendável que a instalação da luminária e todos os trabalhos de conexão sejam realizados por uma pessoa autorizada. Seja especialmente cuidadoso durante a instalação.
Aplicação: Iluminação de espaços, corredores, exposições, etc.
Instruções de segurança: 1. A instalação deve ser realizada por uma pessoa devidamente qualificada. 2. Se houver alguma dúvida sobre a instalação deste produto, consulte um eletricista qualificado. 3. Se houver sinais de danos à luminária, o produto não é adequado para utilização.
Manutenção: As impurezas na luminária durante o uso normal podem ser removidas com um pano macio e úmido (após desligar e esfriar a luminária). Não utilize produtos de limpeza agressivos. Não desmonte o invólucro.
Eliminação: Entregue a luminária usada a um ponto de coleta de lixo elétrico, onde será reciclada. Informações sobre os pontos de coleta podem ser obtidas com os vendedores, distribuidores ou fabricantes.
Preparação para a instalação: 1. A instalação deve ser realizada com a energia desligada.
EXPLICAÇÃO DOS SÍMBOLOS E MARCAÇÕES UTILIZADOS: P1: Tensão nominal, frequência; P2: Potência nominal; P3: Fluxo luminoso nominal; P4: Vida útil nominal; P5: Corrente nominal; P6: Temperatura de cor; P7: Classe de proteção contra choque elétrico; P8: Ângulo de feixe de luz; P9. Grau de proteção; P10. Usar apenas em ambientes internos/externos; P11: O símbolo indica a distância mínima que a luminária (fonte de luz) deve ter de locais e objetos iluminados; P12: O produto não é compatível com reguladores de luz; P13: O produto atende aos requisitos das Diretivas da União Europeia; P14: Reciclável; P15: Substitua imediatamente uma cobertura de lâmpada ou tela trincada ou danificada, placa protetora; P16: O produto não é adequado para ser coberto com material de isolamento térmico; P17: Produtos marcados dessa maneira não devem ser descartados junto com resíduos comuns. Esses produtos podem ser prejudiciais ao meio ambiente e à saúde humana. Produtos marcados dessa maneira devem ser entregues a um ponto de coleta de resíduos elétricos ou eletrônicos. Informações sobre pontos de coleta/recepção são fornecidas pelas autoridades locais ou pelos vendedores desse tipo de equipamento. Equipamentos usados também podem ser devolvidos ao vendedor ao adquirir um novo produto em quantidade não superior à quantidade do novo equipamento adquirido. Estas regras aplicam-se no território da União Europeia. Para outros países, é recomendável entrar em contato com o distribuidor do nosso produto naquela área. PROTEÇÃO AMBIENTAL. Mantenha a limpeza e o ambiente. É recomendável a separação dos resíduos da embalagem.

RO Wojnarowscy sp. z o.o. cu sediul în Katowice, strada Gospodarczej 16, 40-432 Katowice (Polonia), în continuare denumită „Wojnarowscy", acordă acestui produs instalat pe teritoriul Uniunii Europene o garanție de calitate de 2 ani, cu condiția ca garanția să fie înregistrată în termen de 90 de zile de la data achiziționării produsului, așa cum rezultă din factura cu TVA sau din bonul fiscal care atestă achiziționarea produsului. Înregistrarea trebuie făcută prin Formularul de Înregistrare a Garanției disponibil pe site-ul www.spectrumled.pl/warranty. Condițiile detaliate ale garanției sunt stabilite în Termenii Generali ai Garanției disponibili pe site-ul www.spectrumled.pl/warranty, care vor fi trimiși împreună cu confirmarea înregistrării garanției la adresa de e-mail a clientului de unde a fost trimis Formularul de Înregistrare a Garanției.

INSTRUCȚIUNI DE UTILIZARE Atenție: Citiți cu atenție aceste instrucțiuni înainte de a începe instalarea și fiți precaut. Produsul are marca CE și respectă pe deplin toate cerințele legale relevante aplicabile în Uniunea Europeană. Produsul nu trebuie utilizat în locuri care nu corespund clasei sale IP. Nu trebuie acoperit nici cu covorașe izolante. Dacă sticla de protecție se crăpă, produsul nu este potrivit pentru utilizare. Neconformarea recomandărilor din acest manual în timpul instalării poate duce la deteriorarea corpului de iluminat, daune materiale (scurtcircuit, incendiu) și leziuni corporale (arsuri, electrocutare). Orice modificare a produsului și instalarea acestuia în locuri neintenționate poate fi periculoasă pentru utilizator și poate duce la pierderea garanției. Wojnarowscy nu își asumă responsabilitatea pentru nicio consecință a nerespectării instrucțiunilor și pentru daunele cauzate de instalarea necorespunzătoare. ATENȚIE! Opriți alimentarea în circuitul de alimentare a lampii înainte de a începe instalarea. Se recomandă ca instalarea corpului de iluminat și toate lucrările de conectare să fie efectuate de o persoană autorizată. Fiți deosebit de atent în timpul instalării.
Aplicație: Iluminarea spațiilor, coridoarelor, expozițiilor, etc.
Instrucțiuni de securitate: 1. Instalarea trebuie efectuată de o persoană suficient de calificată. 2. Dacă există orice îndoieli cu privire la instalarea acestui produs, consultați un electrician calificat. 3. În cazul în care există semne de deteriorare a corpului de iluminat, produsul nu este potrivit pentru utilizare.
Întreținere: Impuritățile de pe corpul de iluminat în timpul utilizării normale pot fi îndepărtate cu o cârpă moale și umedă (după ce corpul de iluminat este oprit și răcit). Nu utilizați agenți de curățare agresivi. Nu demontați carcasele.
Eliminare: Predați corpul de iluminat utilizat la un punct de colectare a deșeurilor electrice, unde va fi reciclat. Informații despre punctele de colectare pot fi obținute de la comercianți, distribuitori sau producători.
Pregătirea pentru instalare: 1. Instalarea trebuie efectuată cu alimentarea oprită.

EXPLICAREA MARCĂRILOR ȘI SIMBOLURILOR UTILIZATE: P1: Tensiune nominală, frecvență; P2: Putere nominală; P3: Flux luminos nominal; P4: Durată nominală de viață; P5: Curent nominal; P6: Temperatura de culoare; P7: Clasa de protecție împotriva șocului electric; P8: Unghi de rază luminos; P9. Grad de protecție; P10. Utilizați doar în interior/exterior; P11: Simbolul indică distanța minimă pe care corpul de iluminat (sursa de lumină) trebuie să o aibă față de locurile și obiectele luminate; P12: Produsul nu funcționează cu dimmere; P13: Produsul respectă cerințele directivelor Uniunii Europene; P14: Ambalaje reciclabile; P15: Înlocuiți imediat un capac de lampă sau un ecran crăpat sau deteriorat, placa de protecție; P16: Produsul nu este potrivit pentru a fi acoperit cu material izolant termic; P17: Produsele marcate în acest fel nu trebuie aruncate împreună cu deșeurile obișnuite. Aceste produse pot fi dăunătoare pentru mediu și pentru sănătatea umană. Produsele marcate în acest fel trebuie predate la un punct de colectare a deșeurilor electrice sau electronice. Informații despre punctele de colectare/recepție sunt furnizate de autoritățile locale sau de vânzătorii acestui tip de echipament. Echipamentele uzate pot fi, de asemenea, predate vânzătorului la achiziționarea unui nou produs într-o cantitate care nu depășește cantitatea de echipament nou achiziționat. Aceste reguli se aplică în cadrul Uniunii Europene. Pentru alte țări, se recomandă contactarea distribuitorului nostru din acea zonă. PROTECȚIA MEDIULUI. Mențineți curățenia și mediul. Este recomandabil să se colecteze separat deșeurile de ambalaje.

RU Фирма Wojnarowscy» с главным офисом в Катовицах, улица Господарчей 16, 40-432 Катовице (Польша), в дальнейшем именуемое «Wojnarowscy», предоставляет настоящему продукту, установленному на территории Европейского союза, 2-летнюю гарантию качества при условии регистрации гарантии в течение 90 дней с даты покупки продукта, указанной в счете-фактуре с НДС или в фискальном чеке, подтверждающем покупку продукта. Регистрация должна быть произведена с использованием Формы Регистрации Гарантии, доступной на веб-сайте www.spectrumled.pl/warranty. Подробные условия гарантии определены в Общих Условиях Гарантии, размещенных на веб-сайте www.spectrumled.pl/warranty, которые будут отправлены вместе с подтверждением регистрации гарантии клиенту на электронную почту, с которой была отправлена Форма Регистрации Гарантии.

ИНСТРУКЦИЯ ПО ЭКСПЛУАТАЦИИ Внимание: Внимательно прочтите данную инструкцию перед началом установки и будьте осторожны. Продукт имеет маркировку CE и полностью соответствует всем соответствующим законодательным требованиям, действующим на территории Европейского союза. Продукт не должен использоваться в местах, не соответствующих его классу IP. Его также не следует покрывать изоляционными матами. При разрушении защитного стекла продукт не пригоден к использованию. Несоблюдение рекомендаций данной инструкции во время установки может привести к повреждению светильника, материальным убыткам (короткому замыканию, пожару) и травмам (ожогам, поражению током). Любые изменения продукта и его установка в непредназначенных для этого местах могут быть опасны для пользователя и привести к потере гарантии. Компания Wojnarowscy не несет ответственности за любые последствия невыполнения инструкций и убытки, возникшие в результате неправильной установки. ВНИМАНИЕ! Перед началом установки отключите питание в цепи питания лампы. Рекомендуется, чтобы установку светильника и все подключающие работы выполнял квалифицированный специалист. Будьте особенно осторожны во время установки.

Применение: Освещение помещений, коридоров, выставок и т. д.

Рекомендации по безопасности: 1. Установку должен производить достаточно квалифицированный специалист. 2. Если возникают сомнения относительно установки данного продукта, проконсультируйтесь с квалифицированным электриком. 3. В случае каких-либо повреждений светильника продукт не пригоден к использованию.

Техническое обслуживание: Загрязнения на светильнике во время нормальной эксплуатации можно удалить мягкой влажной тряпкой (после отключения и остывания светильника). Не используйте агрессивные средства для чистки. Не разбирайте корпус.

Утилизация: Сдайте использованный светильник на пункт приема электронной техники, где он будет подвергнут переработке. Информацию о пунктах приема можно получить у продавцов, дистрибьюторов или производителей.

Подготовка к установке: 1. Установка должна производиться с выключенным питанием.

ОБЪЯСНЕНИЕ ИСПОЛЬЗУЕМЫХ МАРКИРОВОК И СИМВОЛОВ: P1: Номинальное напряжение, частота; P2: Номинальная мощность; P3: Номинальный световой поток; P4: Номинальный срок службы; P5: Номинальный ток; P6: Цветовая температура; P7: Класс защиты от электрического удара; P8: Угол свечения; P9. Степень защиты; P10. Использовать только внутри/снаружи помещений; P11: Символ указывает минимальное расстояние, которое должно быть между светильником (источником света) и освещаемыми местами и объектами; P12: Продукт не совместим с диммерами; P13: Продукт соответствует требованиям директив Европейского союза; P14: Перерабатываемая упаковка; P15: Немедленно замените треснутый или поврежденный экран или защитное стекло; P16: Продукт не предназначен для покрытия термоизоляционным материалом; P17: Продукты, помеченные таким образом, не должны выбрасываться вместе с обычным мусором. Такие продукты могут быть вредными для окружающей среды и здоровья людей. Продукты, помеченные таким образом, должны быть переданы на пункт приема электрической или электронной техники. Информацию о пунктах сбора/приема можно получить у местных властей или у продавцов такого оборудования. Использованное оборудование также может быть возвращено продавцу при покупке нового оборудования в количестве, не превышающем количество нового приобретаемого оборудования. Эти правила распространяются на территорию Европейского союза. Для других стран рекомендуется связаться с дистрибьютором нашего продукта в этом регионе. ОХРАНА ОКРУЖАЮЩЕЙ СРЕДЫ. Сохраняйте чистоту и окружающую среду. Рекомендуется раздельный сбор отходов от упаковки.

SK Firma Wojnarowscy sp. z o.o. so sídlom v Katoviciach, ulica Gospodarczej 16, 40-432 Katovice (Poľsko), ďalej len „Wojnarowscy", poskytuje tomuto produktu, inštalovanému na území Európskej únie, 2-ročnú záruku kvality za predpokladu, že záruka bude zaregistrovaná do 90 dní od dátumu zakúpenia produktu, ako je uvedené na faktúre s DPH alebo na daňovom doklade, ktorý potvrdzuje nákup produktu. Registrácia musí byť vykonaná prostredníctvom formulára Registrácie Záruky dostupného na webovej stránke www.spectrumled.pl/warranty. Podrobné podmienky záruky sú stanovené v Všeobecných Zmluvných Podmienkach Záruky dostupných na webovej stránke www.spectrumled.pl/warranty, ktoré budú zaslané spolu s potvrdením registrácie záruky zákazníkovi na e-mailovú adresu, z ktorej bol odoslaný Formulár Registrácie Záruky.

NÁVOD NA OBSLUHU Pozor: Pred začatím inštalácie si pozorne prečítajte tento návod a buďte opatrní. Produkt má označenie CE a úplne vyhovuje všetkým príslušným právnym požiadavkám platným v Európskej únii. Produkt nesmie byť používaný na miestach, ktoré nezodpovedajú jeho triede IP. Nemal by byť ani zakrývaný izolačnými kobercami. Ak sa ochranné sklo rozbije, produkt nie je vhodný na použitie. Nesplnenie odporúčaní tohto návodu počas inštalácie môže spôsobiť poškodenie svietidla, materiálne škody (zkrat, požiar) a telesné zranenia (popáleniny, elektrický šok). Akékoľvek modifikácie produktu a jeho inštalácia na miestach, ktoré na to nie sú určené, môžu byť pre užívateľa nebezpečné a môžu viesť k strate záruky. Spoločnosť Wojnarowscy nie je zodpovedná za akékoľvek dôsledky nesplnenia pokynov a škody spôsobené nesprávnou inštaláciou. POZOR! Pred začatím montáže odpojte napájacie napätie lampy. Odporúča sa, aby inštaláciu svietidla a všetky pripojovacie práce vykonal oprávnený technik. Počas inštalácie buďte mimoriadne opatrní.

Použitie: Osvetlenie priestorov, chodieb, výstav a pod.

Bezpečnostné pokyny: 1. Montáž by mala vykonať dostatočne kvalifikovaná osoba. 2. Ak existujú nejaké pochybnosti týkajúce sa inštalácie tohto produktu, poraďte sa s kvalifikovaným elektrikárom. 3. V prípade akéhokoľvek poškodenia svietidla nie je produkt vhodný na použitie.

Údržba: Nečistoty na svietidle počas normálneho prevádzkovania možno odstrániť mäkkou vlhkou handrou (po vypnutí a vychladnutí svietidla). Nepoužívajte agresívne čistiace prostriedky. Nepretrhávajte kryty.

Likvidácia: Odovzdajte použité svietidlo na miesto zberu elektroodpadu, kde bude recyklované. Informácie o miestach zberu je možné získať od predajcov, distribútorov alebo výrobcov.

Príprava na inštaláciu: 1. Montáž by mala prebiehať s vypnutým napájaním.

VYSVETLENIE POUŽÍVANÝCH ZNAČIEK A SYMBOLOV: P1: Nominálne napätie, frekvencia; P2: Nominálny výkon; P3: Nominálny svetelný tok; P4: Nominálna životnosť; P5: Nominálny prúd; P6: Farebná teplota; P7: Trieda ochrany pred elektrickým šokom; P8: Uhol svetelného lúča; P9. Stupeň ochrany; P10. Používať iba v interiéri/v exteriéri; P11: Symbol označuje minimálnu vzdialenosť, ktorú musí svietidlo (zdroj svetla) mať od osvetľovaných miest a objektov; P12: Produkt nie je kompatibilný s stmievačmi; P13: Produkt spĺňa požiadavky smerníc Európskej únie; P14: Recyklovateľná obal; P15: Okamžite vymeňte popraskanú alebo poškodenú sklenenú clonu alebo ochrannú dosku; P16: Produkt nie je vhodný na pokrytie tepelne izolačným materiálom; P17: Produkty označené takto nesmú byť vyhodené spolu s bežným odpadom. Takéto produkty môžu byť škodlivé pre životné prostredie a ľudské zdravie. Produkty označené takto by mali byť odovzdané na miesto zberu elektrického alebo elektronického odpadu. Informácie o miestach zberu/sprevádzania poskytujú miestne úrady alebo predajcovia tohto typu vybavenia. Použité zariadenie môže byť tiež odovzdané predajcovi pri kúpe nového zariadenia v množstve nepresahujúcom množstvo nového zakúpeného zariadenia. Tieto pravidlá platia na území Európskej únie. Pre ostatné krajiny sa odporúča kontaktovať distribútora našeho produktu v danej oblasti. OCHRANA ŽIVOTNÉHO PROSTREDIA. Zachovajte čistotu a životné prostredie. Odporúča sa oddelene zber obalov.

SL Wojnarowscy d.o.o. s sedežem v Katovicah na ul. Gospodarska 16, 40-432 Katowice (Poljska), v nadaljevanju imenovana "Wojnarowscy", daje na ta izdelek, nameščen na območju Evropske unije, 2-letno kakovostno garancijo pod pogojem, da se garancija registrira v roku 90 dni od datuma nakupa izdelka, ki izhaja iz računa za DDV ali fiskalnega računa, ki potrjuje nakup izdelka. Registracijo je treba opraviti prek obrazca za registracijo garancije, ki je na voljo na spletnem mestu www.spectrumled.pl/warranty. Podrobni pogoji garancije so določeni v Splošnih pogojih garancije, ki so na voljo na spletni strani www.spectrumled.pl/warranty, ki jih bo stranka skupaj z potrdilom o registraciji garancije prejela tudi na e-poštni naslov, s katerega je bil poslan obrazec za registracijo garancije.
NAVODILA ZA UPORABO Pozor: Pred začetkom namestitve preberite spodnja navodila in bodite pozorni. Izdelek je označen z oznako CE in v celoti ustreza vsem ustrezni pravnim zahtevam, ki veljajo na območju Evropske unije. Izdelka ni dovoljeno uporabljati na mestih, ki niso skladna s svojim razredom IP. Prav tako ga ni dovoljeno prekriti z izolacijskimi preprogami. Če se zaščitno steklo poškoduje, izdelek ni primeren za uporabo. Neupoštevanje priporočil spodnjih navodil med montažo lahko povzroči poškodbe svetilke, materialne škode (prehodni stik, požar) in telesne poškodbe (opekline, električni udar). Kakršne koli spremembe izdelka in njegova namestitev na mestih, ki niso namenjena temu, lahko predstavljajo nevarnost za uporabnika in lahko ogrozijo izgubo garancije. Podjetje Wojnarowscy ne prevzema odgovornosti za vse posledice neupoštevanja navodil in škode, ki nastanejo zaradi nepravilne namestitve. POZOR! Pred začetkom montaže izključite napetost v napajalnem krogu svetilke. Priporočljivo je, da montažo svetilke in vse električne priključne dela izvaja pooblaščena oseba. Med montažo bodite še posebej previdni.
Uporaba: Osvetlitev uporabnih prostorov, hodnikov, razstav itd.
Varnostni napotki: 1. Montažo naj izvede ustrezno usposobljena oseba. 2. Če imate kakršne koli dvome glede namestitve tega izdelka, se posvetujte z usposobljenim električarjem. 3. Če je svetilka poškodovana, izdelek ni primeren za uporabo.
Vzdrževanje: Očistite madeže na svetilki med normalno uporabo z mehko vlažno krpo (po prejšnjem izklopu in ohladitvi svetilke). Ne uporabljajte agresivnih čistilnih sredstev. Ne razstavljajte ohišja.
Recikliranje: Odpadno svetilko predajte na zbirno mesto za odpadno električno opremo, kjer bo predmet recikliranja. Informacije o zbirnih mestih lahko poiščete pri prodajalcih, distributerjih ali proizvajalcu.
Priprava na montažo: 1. Montaža naj poteka ob izključenem napajanju.
POJASNILA OZNAK IN SIMBOLOV: P1: Nazivna napetost, frekvenca; P2: Nazivna moč; P3: Nazivni svetlobni tok; P4: Nazivna življenjska doba; P5: Nazivni tok; P6: Barvna temperatura; P7: Stopnja zaščite pred električnim udarom; P8: Kot svetlobe; P9: Oznaka stopnje zaščite; P10: Uporabljati samo znotraj/na prostem; P11: Simbol označuje minimalno razdaljo, ki jo mora imeti svetilka (njene svetlobne vire) od osvetljenih mest in predmetov; P12: Izdelek ne deluje z regulatorji svetlobe; P13: Izdelek izpolnjuje zahteve direktiv Evropske unije (EU); P14: Reciklirno pakiranje; P15: Takoj zamenjajte poškodovan ali razpokan pokrov ali zaslon, zaščitno steklo; P16: Izdelek ni primeren za prekrivanje z izolacijskim materialom; P17: Izdelkov, označenih na tak način, ni dovoljeno zavržti med običajnimi odpadki skupaj z drugimi odpadki. Takšni izdelki lahko škodujejo okolju in zdravju ljudi. Takšne izdelke je treba odnesti na zbirno mesto za odpadno električno ali elektronsko opremo. Informacije o zbirnih mestih nudijo lokalne oblasti ali prodajalci takšne opreme. Odpadno opremo je mogoče vrniti tudi prodajalcu ob nakupu novega izdelka v količini, ki ni večja od novega kupljenega izdelka iste vrste. Zgoraj navedena pravila veljajo za območje Evropske unije. Za druge države priporočamo, da se obrnete na distributerja našega izdelka na tem območju. VARSTVO OKOLJA. Skrbite za čistočo in okolje. Priporočamo ločevanje embalažnega odpadka.

SR Wojnarowscy d.o.o. sa sedištem u Katovicama na ul. Gospodarska 16, 40-432 Katovice (Poljska), dalje nazvana "Wojnarowscy", daje na ovaj proizvod instaliran na teritoriji Evropske unije dvogodišnju garanciju kvaliteta pod uslovom registracije garancije u roku od 90 dana od datuma kupovine proizvoda, koji proizilazi iz računa sa PDV-om ili fiskalnog računa, koji dokumentuje kupovinu proizvoda. Registraciju treba izvršiti putem Formulara za registraciju garancije dostupnog na internet stranici www.spectrumled.pl/warranty. Detaljni uslovi garancije određeni su u Opštim Uslovima Garancije koji se nalaze na internet stranici www.spectrumled.pl/warranty, koje će Kupac dobiti zajedno sa potvrdom o registraciji garancije i na e-mail adresu sa koje je poslat Formular za registraciju garancije.
UPUTSTVO ZA UPOTREBU Napomena: Pre početka instalacije pročitajte dole navedeno uputstvo i budite oprezni. Proizvod je obeležen sa CE oznakom i u potpunosti odgovara svim relevantnim pravnim zahtevima koji važe na teritoriji Evropske unije. Proizvod ne sme biti korišćen na mestima koja nisu u skladu sa njegovom IP klasom. Takođe, ne sme biti prekriven izolacionim prostirkama. U slučaju pucanja zaštitnog stakla, proizvod nije pogodan za upotrebu. Nepoštovanje preporuka dole navedenog uputstva tokom montaže može izazvati oštećenje svetiljke, materijalne štete (kratkog spoja, požara) i telesne povrede (opekotine, strujni udar). Vršenje bilo kakvih modifikacija proizvoda i njegova montaža na mestima za to neodređenim može biti opasno za korisnika i može ugroziti gubitak garancije. Kompanija Wojnarowscy ne preuzima odgovornost za bilo kakve posledice nepoštovanja uputstava i štete nastale usled nepravilne montaže. NAPOMENA! Pre početka montaže isključite napon u krugu napajanja lampe. Preporučuje se da montažu svetiljke i sve električne priključne radove obavi ovlašćena osoba. Tokom montaže budite posebno oprezni.
Primenjivanje: Osvetljavanje radnih prostora, hodnika, izložbi, itd.
Bezbednosne smernice: 1. Montažu treba izvesti odgovarajuća kvalifikovana osoba. 2. Ukoliko postoje bilo kakve sumnje u vezi sa instalacijom ovog proizvoda, konsultujte se sa kvalifikovanim električarem. 3. U slučaju bilo kakvog oštećenja svetiljke, proizvod nije pogodan za upotrebu.
Održavanje: Očistite mrlje na svetiljci tokom normalne eksploatacije mekom vlažnom krpom (nakon prethodnog isključenja i hlađenja svetiljke). Ne koristite agresivna sredstva za čišćenje. Ne razdvajajte kućište.
Reciklaža: Potrošenu svetiljku predajte na mesto za prikupljanje potrošene električne opreme, gde će biti reciklirana. Informacije o mestima za prikupljanje možete potražiti kod prodavaca, distributera ili proizvođača.
Priprema za montažu: 1. Montaža treba da se izvrši sa isključenim napajanjem.
OBJAŠNJENJA KORIŠĆENIH OZNAKA I SIMBOLA: P1: Naponski nivo, frekvencija; P2: Nazivna snaga; P3: Nazivni svetlosni fluks; P4: Nazivni vek trajanja; P5: Nazivna struja; P6: Boja temperature; P7: Stepen zaštite od električnog udara; P8: Ugao osvetljenja; P9: Oznaka stepena zaštite; P10: Koristiti samo unutra/na otvorenom; P11: Simbol označava minimalno rastojanje koje svetiljka (njeni izvori svetlosti) treba da ima od osvetljenih mesta i predmeta; P12: Proizvod ne sarađuje sa regulatorima osvetljenja; P13: Proizvod ispunjava zahteve Direktiva Evropske unije (EU); P14: Reciklažno pakovanje; P15: Odmah zamenite oštećenu ili pukotinu na staklu ili ekranu, zaštitnom staklu; P16: Proizvod nije pogodan za prekrivanje termoizolacionim materijalom; P17: Proizvodi označeni na ovaj način, pod kaznenom odgovornošću, ne smeju se bacati sa ostalim otpadom. Takvi proizvodi mogu biti štetni po okolinu i ljudsko zdravlje. Proizvodi označeni na ovaj način treba da budu predati na mesto za prikupljanje potrošene električne ili elektronske opreme. Informacije o mestima za prikupljanje/dostavu pružaju lokalne vlasti ili prodavci takve opreme. Potrošenu opremu takođe možete vratiti prodavcu, u slučaju kupovine novog proizvoda u količini ne većoj od novog kupljenog proizvoda iste vrste. Gore navedena pravila važe za područje Evropske unije. Za ostale zemlje preporučujemo kontaktiranje distributera našeg proizvoda na tom području.
ZAŠTITA ŽIVOTNE SREDINE. Pazite na čistoću i okolinu. Preporučujemo razdvajanje otpadne ambalaže.

SV Wojnarowscy AB med säte i Katowice på Gospodarska-gatan 16, 40-432 Katowice (Polen), i fortsättningen kallad "Wojnarowscy", ger på den här produkten installerad inom Europeiska unionen en 2-årig kvalitetsgaranti förutsatt att garantin registreras inom 90 dagar från inköpsdatumet för produkten, som framgår av fakturan med moms eller det kvittot som dokumenterar köpet av produkten. Registreringen ska göras via Garantiregistreringsformuläret som finns tillgängligt på webbplatsen www.spectrumled.pl/warranty. Detaljerade garantivillkor finns angivna i Allmänna Garantivillkor som finns på webbplatsen www.spectrumled.pl/warranty, vilka tillsammans med bekräftelsen på garantiregistreringen kommer att skickas till Kunden även till den e-postadress från vilken Garantiregistreringsformuläret skickades. BRUKSANVISNING Varning: Innan installationen påbörjas, läs nedanstående instruktioner och var försiktig. Produkten är märkt med CE-märkning och uppfyller alla tillämpliga lagkrav inom Europeiska unionen. Produkten får inte användas på platser som inte är förenliga med dess IP-klass. Den får inte heller täckas av isoleringsmattor. Om skyddsglaset går sönder är produkten inte lämplig för användning. Att inte följa rekommendationerna i denna instruktion under monteringen kan leda till skador på armaturen, materiella skador (kortslutning, brand) och personskador (brännskador, elektriska stötar). Att göra några modifieringar på produkten och att montera den på platser som inte är avsedda för detta kan vara farligt för användaren och kan leda till förlust av garantin. Företaget Wojnarowscy ansvarar inte för några konsekvenser av att inte följa instruktionerna och skador som uppstår till följd av felaktig montering. VARNING! Stäng av strömmen i strömkretsen för lampan innan du börjar monteringen. Det rekommenderas att monteringen av armaturen och all elektrisk anslutningsarbete utförs av en behörig person. Var särskilt försiktig under monteringen.
Användningsområde: Belysning av användningsutrymmen, korridorer, utställningar, etc.
Säkerhetsanvisningar: 1. Monteringen bör utföras av en behörig person. 2. Om det finns några tvivel om installationen av denna produkt, kontakta en behörig elektriker. 3. Om lampan är skadad är produkten inte lämplig för användning.
Underhåll: Rengör fläckar på armaturen under normal användning med en mjuk fuktig trasa (efter att ha stängt av och svalnat lampan). Använd inte aggressiva rengöringsmedel. Öppna inte höljet.
Återvinning: Lämna den uttjänta armaturen till en insamlingsplats för elektrisk utrustning där den kommer att återvinnas. Information om insamlingsplatser kan sökas hos återförsäljare, distributörer eller tillverkare.
Förberedelser för montering: 1. Monteringen bör ske med avstängd strömförsörjning.
FÖRKLARING AV ANVÄNDA BETECKNINGAR OCH SYMBOLER: P1: Nominell spänning, frekvens; P2: Nominell effekt; P3: Nominell ljusflöde; P4: Nominell livslängd; P5: Nominell ström; P6: Färgtemperatur; P7: Skyddsklass mot elektrisk stöt; P8: Belysningsvinkel; P9: Märkning av skyddsnivå; P10: Användas endast inomhus/utomhus; P11: Symbolen anger det minimala avståndet som armaturen (dess ljuskällor) bör ha från upplysta platser och föremål; P12: Produkten fungerar inte med ljusdimmare; P13: Produkten uppfyller kraven enligt Europeiska unionens direktiv (EU); P14: Återvinningsbar förpackning; P15: Byt omedelbart ut trasig eller sprucken kåpa eller skärm, skyddsglas; P16: Produkten är inte lämplig att täcka med termoisolationsmaterial; P17: Produkter märkta på detta sätt får inte kastas med vanligt avfall tillsammans med andra avfall. Sådana produkter kan vara skadliga för miljön och människors hälsa. Produkter märkta på detta sätt bör lämnas till en insamlingsplats för elektriskt eller elektroniskt avfall. Information om insamlings-/mottagningsplatser tillhandahålls av lokala myndigheter eller försäljare av sådan utrustning. Använd uttjänt utrustning kan också returneras till återförsäljaren vid köp av en ny produkt i en mängd som inte överstiger den nya köpta utrustningen av samma typ. Ovanstående regler gäller inom Europeiska unionen. För andra länder rekommenderas kontakt med distributören av vår produkt på det aktuella området.
MILJÖSKYDD. Var noga med renhållning och miljö. Vi rekommenderar att du separerar förpackningsavfallet.

TR Wojnarowscy A.Ş., Katowice'de, Gospodarcza Caddesi 16, 40-432 Katowice (Polonya) adresinde yerleşik olup bundan sonra "Wojnarowscy" olarak adlandırılan, Avrupa Birliği'nde bulunan bu ürün için satın alma tarihinden itibaren 90 gün içinde, ürünün satın alımını belgeleyen KDV'li fatura veya fişten kaynaklanan ürün satın alma belgesi koşuluyla 2 yıllık kalite garantisi vermektedir. Garanti, www.spectrumled.pl/warranty web sitesinde bulunan Garanti Kayıt Formu aracılığıyla kaydedilmelidir. Detaylı garanti koşulları, www.spectrumled.pl/warranty web sitesinde bulunan Genel Garanti Koşulları'nda belirtilmiştir ve garanti kaydı onayı ile birlikte Müşteri'ye, Garanti Kayıt Formu'nun gönderildiği e-posta adresine gönderilecektir.
KULLANMA KILAVUZU Uyarı: Kurulumuna başlamadan önce aşağıdaki talimatları okuyun ve dikkatli olun. Ürün CE işareti ile işaretlenmiştir ve Avrupa Birliği'nde geçerli olan tüm ilgili yasal gerekliliklere tam olarak uyar. Ürün, IP sınıfı ile uyumlu olmayan yerlerde kullanılmamalıdır. Ayrıca izolasyon matları ile örtmemelidir. Koruyucu cam çatladığında ürün kullanılmaz hale gelir. Montaj sırasında aşağıdaki talimatlara uymamanız, armatürün hasar görmesine, malî hasara (kısa devre, yangın) ve bedensel yaralanmalara (yanıklar, elektrik çarpmaları) neden olabilir. Üründe herhangi bir değişiklik yapılması ve kullanım amacı dışında montajı, kullanıcı için tehlikeli olabilir ve garanti kaybına neden olabilir. Wojnarowscy Şirketi, talimatların ihlali ve yanlış montaj nedeniyle ortaya çıkan tüm sonuçlardan ve zararlardan sorumlu değildir. UYARI! Montaja başlamadan önce lambanın güç devresindeki gerilimi kapatın. Armatürün montajı ve tüm elektrik bağlantı işlemlerinin yetkili bir kişi tarafından yapılması önerilir. Montaj sırasında dikkatli olunması gerekir.
Kullanım Alanı: Kullanım alanlarının, koridorların, sergilerin vb. aydınlatılması.
Güvenlik Talimatları: 1. Montajın yetkili bir kişi tarafından yapılması gerekmektedir. 2. Bu ürünün montajı ile ilgili herhangi bir şüpheniz varsa, yetkili bir elektrikçiye danışın. 3. Lamba hasarlıysa, ürün kullanım için uygun değildir.
Bakım: Normal kullanım sırasında armatürde oluşan lekeler, armatür kapatıldıktan ve soğuduktan sonra yumuşak nemli bir bezle temizlenebilir. Ağresif temizlik maddeleri kullanmayın. Kovanı açmayın.
Geridönüşüm: Kullanılmış armatürü, geri dönüştürüleceği elektrikli ekipman toplama noktasına teslim edin. Toplama noktaları hakkında bilgi, satıcılar, distribütörler veya üreticilerden alınabilir.
Montaj İçin Hazırlık: 1. Montaj, güç kaynağı kapalı olarak yapılmalıdır.
KULLANILAN İŞARETLER VE SEMBOLLERİN AÇIKLAMALARI: P1: Nominal gerilim, frekans; P2: Nominal güç; P3: Nominal ışık akısı; P4: Nominal ömrü; P5: Nominal akım; P6: Renk sıcaklığı; P7: Elektrik çarpması koruma sınıfı; P8: Işık açısı; P9: Koruma derecesi işareti; P10: Sadece iç mekan/dış mekan kullanımı; P11: Sembol, armatürün (ışık kaynaklarının) aydınlatılan alanlardan ve nesnelerden minimum uzaklığını belirtir; P12: Ürün ışık ayarları ile çalışmaz; P13: Ürün, Avrupa Birliği Direktifleri'nin gerekliliklerini karşılar; P14: Geri dönüştürülebilir ambalaj; P15: Hemen kırık veya çatlak bir cam veya ekran, koruyucu camı değiştirin; P16: Ürün, termal yalıtım malzemesi ile kaplanmak için uygun değildir; P17: Bu şekilde işaretlenmiş ürünlerin, diğer atıklarla birlikte normal çöplerle atılmaması gerekmektedir. Bu tür ürünler çevre ve insan sağlığı için zararlı olabilir. Bu şekilde işaretlenmiş ürünler, kullanılmış elektrik veya elektronik ekipman toplama noktasına teslim edilmelidir. Toplama/teslim noktaları hakkında bilgi, yerel otoriteler veya bu tür ekipmanların satıcıları tarafından sağlanabilir. Kullanılmış ekipman, aynı türdeki yeni bir ürünün miktarı kadar alınabilirse, yeni bir ürün satın alındığında satıcıya iade edilebilir. Yukarıdaki kurallar Avrupa Birliği bölgesi için geçerlidir. Diğer ülkeler için, ürünümüzün bölgedeki distribütörü ile iletişime geçmenizi öneririz.
ÇEVRE KORUMA. Temizliğe ve çevreye dikkat edin. Ambalaj atıklarını ayrı tutmanızı öneririz

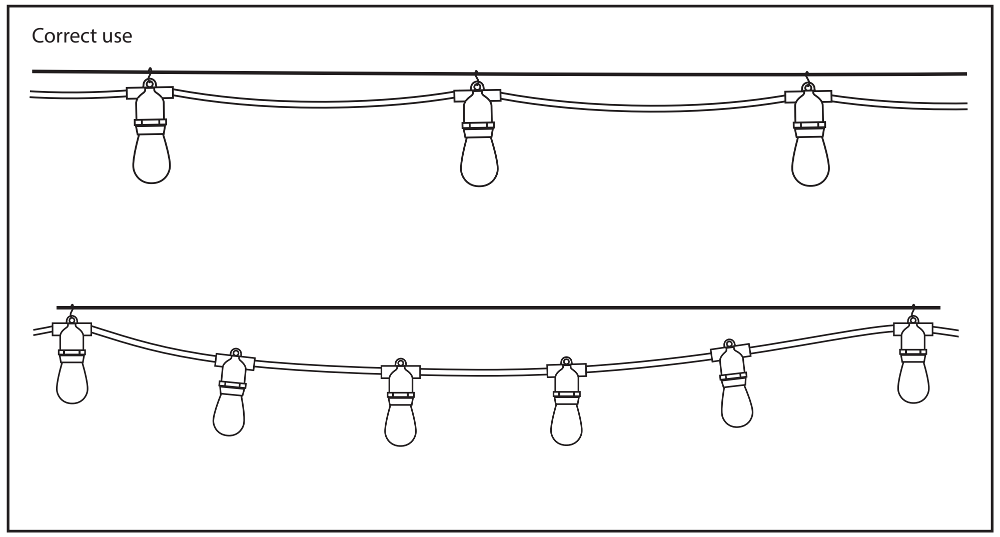

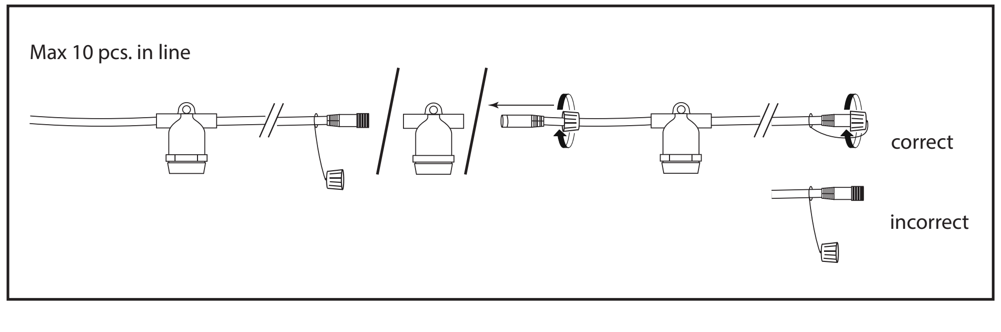

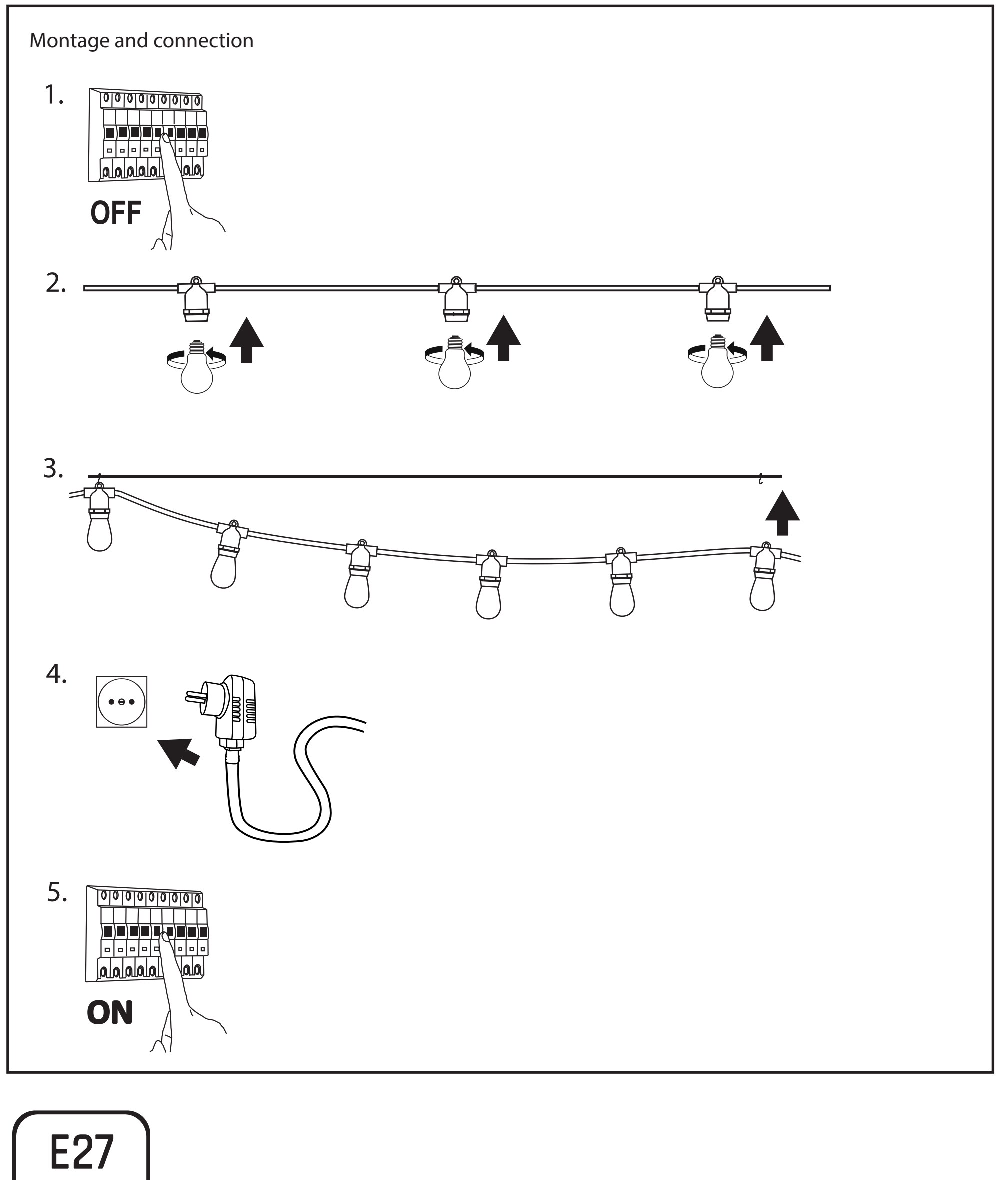

E27

Producent: Wojnarowscy Sp. z o.o.,
ul. Gospodarcza 16, 40-432 Katowice,
tel. 032 735 0 600, e-mail: info@wojnarowscy.com.pl