spectrum LED

www.spectrumled.pl

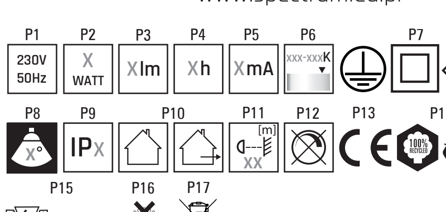

BG BG Wojnarowscy sp. z o.o със седалище и адрес на управление в Катовице, ул. Господарча 16, 40-432 Катовице (Полша), наричано по-нататък "Wojnarowscy" дава на този продукт инсталиран в Европейския съюз 5-годишна гаранция за качество, при регистрация на гаранцията в срок до 90 дни от датата на закупуване на продукта с ДДС фактурата или получаването фискален документ на закупуване на продукта. Регистрацията трябва да бъде направена чрез формуляра за регистрация на гаранцията на разположение на уебсайт www.spectrumled.pl/warranty. Подробни условия на гаранцията са определени в Общите условия на гаранцията които се намират на www.spectrumled.pl/warranty, които заедно с потвъеждение на гаранцията Клиентът ще получи също така и на имейл, от който е изпратена Регистрационна форма на Гаранция.

ПРИЛОЖЕНИЕ: Стопански помещения, коридори, изложби и други.
ИНСТАЛАЦИЯ: Преди всичко, моля, прочетете инструкциите по-долу и бъдете внимателни. Преди да започнете инсталацията, изключете захранването на ламповата верига. Инсталацията на осветителното тяло и всички връзки трябва да бъдат извършени от квалифициран електротехник. При инсталацията следва да се проявява специално внимание. Следвайте инсталационната схема, съобразно предоставените чертежи.
ПОДДЪРЖАНЕ: Замърсяванията, натрупани на осветителното тяло по време на нормална експлоатация, могат да бъдат отстранени с мека влажна кърпа (след изключване и охлаждане на осветителното тяло). Не използвайте агресивни почистващи средства. Не отваряйте кожуха.
ЗАБЕЛЕЖКИ/СЪВЕТИ: Продуктът носи маркировка CE и напълно отговаря на всички съответни правни изисквания, приложими в Европейския съюз. Продуктът не трябва да се използва на места, несъвместими с неговия IP клас. Ако възникне изолация или повреда на кожуха, продуктът не е подходящ за употреба. Неспазването на препоръките в тази инструкция по време на инсталацията може да доведе до повреда на осветителното тяло, материална щета (късо съединение, пожар) и телесни повреди (изгаряния, електрически удар). Всякакви промени по продукта и монтаж на места, за които не е предназначен, могат да бъдат опасни за потребителя и да анулират гаранцията. Компанията Войнаровски не носи отговорност за последствията от непридържане към инструкциите и щетите, причинени от неправилна инсталация. Фирма Войнаровски запазва правото си да прави промени в инструкциите - текущата версия е достъпна на уебсайта www.spectrumled.pl.
ИЗХВЪРЛЯНЕ: Изхвърлете използваното осветително тяло на място за събиране на електронни отпадъци, където ще бъде подложено на рециклиране. Информация за местата за събиране може да се получи от търговци, дистрибутори или производителя

ОБЯСНЕНИЕ НА ИЗПОЛЗВАНИТЕ ЗНАЦИ И СИМВОЛИ: P1: Номинално напрежение, честота.; P2: Номинална мощност.; P3: Номинален светлинен поток.; P4: Номинална трайност.; P5: Номинален ток; P6: Цветна температура.; P7.Клас на защита от електрическо поражение.; P8: Ъгъл на светлината ; P9.Означение на степен на защита; P10.Да се употребява само вътре/извън помещенията.; P11: Символът означава минималното разстояние на осветителното тяло (неговите източници на светлина) от места и осветявани предмети.; P12: Продуктът не работи с димери на светлината.; P13: Продуктът е в съответствие с Директивите на Европейският Съюз (ЕС).; P14: Рециклиране опаковки; P15: Трябва незабавно да се смени напукан или повреден абажур или екран, защитно стъкло.; P16: Продуктът не е подходящ за покриване с термоизолационен материал.; P17: Назначени по този начин продукти, под заплаха от глоба не можете да изхвърляте в кофа за обикновен боклук заедно с други отпадъци. Тези продукти могат да бъдат вредни за околната среда и човешкото здраве. Продукти означени по този начин трябва да бъдат поставени на мястото на събиране на отпадъци от електрическо и електронно оборудване. За информация за пунктовете за събиране / вземане предоставят местните власти или търговиц на такова оборудване. Изтощено оборудване може също да бъде върнато на продавача, при закупуване на нов продукт в размер не по-голям от новото оборудване, закупено в същия вид. Тези правила се отнасят за района на Европейския СъюзВ случай на други страни Препоръчваме Ви да се свържете с нашия дистрибутор на продукта във дадена държава. ОПАЗВАНЕ НА ОКОЛНАТА СРЕДА. Пази чистотата и околната среда. Препоръчваме разделяне на отпадъците от опаковките.

CS Wojnarowscy spol. s r.o. v Katovicích, na ul. Gospodarcza 16, 40-432 Katovice (Polsko), dále jen „Wojnarowscy", poskytují na tento výrobek nainstalovaný na území Evropské Unie 5letou záruku na jakost za předpokladu registrace záruky do 90 dnů od zakoupení výrobku. Jako doklad o zakoupení výrobku slouží daňový doklad nebo pokladní účtenka. Registraci proveďte prostřednictvím Formuláře k registraci záruky dostupného na internetových stránkách www.spectrumled.pl/warranty. Podrobné záruční podmínky jsou uvedeny ve Všeobecných záručních podmínkách dostupných na internetových stránkách www.spectrumled.pl/warranty, které zákazník společně s potvrzením o registraci záruky obdrží na emailovou adresu, ze které byl odeslán Formulář k registraci záruky.

APLIKACE: Technické místnosti, chodby, displeje, atd.
INSTALACE: Nejprve si prosím přečtěte následující pokyny a postupujte s náležitou opatrností. Před zahájením instalace vypněte napájení lampového obvodu. Instalace svítidla a veškeré připojovací práce by měly být prováděny kvalifikovaným elektrikářem. Při instalaci je třeba dbát zvláštní opatrnosti. Postupujte podle instalačního diagramu podle poskytnutých výkresů.
ÚDRŽBA: Kontaminanty nahromaděné na svítidle během běžného provozu lze odstranit měkkou vlhkou utěrkou (po vypnutí a ochlazení svítidla). Nepoužívejte agresivní čisticí prostředky. Nevnímejte kryt.
POZNÁMKY / TIPY: Výrobek nese označení CE a plně splňuje všechny relevantní právní požadavky platné v rámci Evropské unie. Výrobek by neměl být používán na místech nekompatibilních s jeho IP třídou. Pokud dojde k poškození izolace nebo krytu, výrobek není vhodný k použití. Nedodržení doporučení v této instrukci během instalace může vést k poškození svítidla, materiální škodě (zkratu, požáru) a tělesnému poškození (popáleniny, elektrický šok). Jakékoliv úpravy výrobku a jeho instalace na místech, pro která není určen, mohou být pro uživatele nebezpečné a mohou zrušit záruku. Společnost Wojnarowscy nenese odpovědnost za jakékoliv důsledky nedodržení pokynů a škod způsobených nesprávnou instalací. Společnost Wojnarowscy sp. z o.o. si vyhrazuje právo na změny v pokynech - aktuální verze je k dispozici na webu www.spectrumled.pl.
ODBĚR: Vyřaďte použité svítidlo na sběrném místě elektronických odpadů, kde bude podrobeno recyklaci. Informace o sběrných místech lze získat od prodejců, distributorů nebo výrobce.

VYSVĚTLENÍ POUŽITÝCH ZNAKŮ A SYMBOLŮ: P1: Nominální napětí, frekvence.; P2: Nominální výkon.; P3: Nominální světelný tok.; P4: Jmenovitá trvanlivost.; P5: Jmenovitý proud; P6: Barevná teplota.; P7. Třída ochrany proti úrazu elektrickým proudem.; P8: Úhel svícení ; P9. Označení stupně ochrany; P10. Používat pouze v interiéru/exteriéru.; P11: Symbol znamená minimální vzdálenost jakou může mít světelný kryt (zdroj světla) od míst a osvětlovaných objektů. ; P12: Výrobek nespolupracuje se regulacemi intensity osvětlení.; P13: Výrobek splňuje požadavky nařízení Evropské unie (EU).; P14: Recyklace obalů; P15: Je nutné okamžitě vyměnit prasklý nebo poškozený lustr nebo ochranné sklo nebo reflektor.; P16: Výrobek není vhodné přikrývat termoizolačním materiálem.; P17: Takto označené výrobky nelze vyhazovat spolu s jinými odpadky, nedodržení tohoto zákazu bude trestáno pokutou. Tyto výrobky mohou být lidskému zdraví škodlivé. Takto označené výrobky nutno předat do sběru opotřebovaného elektrozboží. Iinformace o místech sběru takových produktů poskytují místní úřady anebo prodejce tohoto zboží. Spotřebované zboží může být také předáno prodejci, v případě nákupu nového produktu v množství nikoliv větším nežli nové zboží téhož druhu. Výše uvedená pravidla se týkají oblasti Evropské unieV jiných státech v dané oblasti doporučujeme mkontakt s distributorem daného výrobku. OCHRANA ŽIVOTNÍHO PROSTŘEDÍ. Dbej o čistotu a životní prostředí. Doporučujeme třídění poobalových odpadků.

DE Die Wojnarowscy Sp. z o.o. mit Sitz in Katowice, ul. Gospodarcza 16, 40-432 Katowice (Polen), im Weiteren "Wojnarowscy" genannt, gewährt auf dieses in der Europäischen Union installierte Produkt eine 5-Jahres-Qualitätsgarantie unter der Voraussetzung, dass die Garantie innerhalb von 90 Tagen ab dem auf dem Kaufbeleg, d.h. auf der Rechnung mit Mehrwertsteuer oder auf der Quittung angeführten Kaufdatum registriert wird. Die Registrierung können Sie über das auf der Website www.spectrumled.pl/warranty verfügbare Garantiemeldeformular vornehmen. Die besonderen Garantiebedingungen entnehmen Sie bitte den auf der Website www.spectrumled.pl/warranty verfügbaren Allgemeinen Garantiebedingungen, die Ihnen unter der E-Mail-Adresse zugeht, von der das Garantiemeldeformular gesendet wurde.

ANWENDUNG: Nebenräume, Korridore, Displays usw.
INSTALLATION: Lesen Sie zunächst die unten stehenden Anweisungen und gehen Sie mit gebührender Vorsicht vor. Schalten Sie vor Beginn der Installation die Stromversorgung zum Lampenschaltkreis aus. Die Installation des Leuchtmittels und aller Anschlussarbeiten sollte von einem qualifizierten Elektriker durchgeführt werden. Besondere Vorsicht ist während der Installation geboten. Befolgen Sie das Installationsdiagramm gemäß den bereitgestellten Zeichnungen.
WARTUNG: Verunreinigungen, die sich während des normalen Betriebs am Leuchtmittel ansammeln, können mit einem weichen feuchten Tuch entfernt werden (nachdem das Leuchtmittel ausgeschaltet und abgekühlt ist). Verwenden Sie keine aggressiven Reinigungsmittel. Öffnen Sie nicht das Gehäuse.
HINWEISE/TIPPS: Das Produkt trägt die CE-Kennzeichnung und entspricht vollständig allen relevanten gesetzlichen Anforderungen, die innerhalb der Europäischen Union gelten. Das Produkt sollte nicht an Orten verwendet werden, die mit seiner IP-Klasse unvereinbar sind. Wenn eine Isolations- oder Gehäuseschädigung auftritt, ist das Produkt nicht für den Gebrauch geeignet. Das Nichtbefolgen der Empfehlungen in dieser Anleitung während der Installation kann zu Schäden am Leuchtmittel, materiellen Schäden (Kurzschluss, Feuer) und körperlichen Schäden (Verbrennungen, elektrischer Schock) führen. Das Modifizieren des Produkts und das Installieren an Orten, für die es nicht vorgesehen ist, kann für den Benutzer gefährlich sein und die Garantie erlöschen lassen. Die Firma Wojnarowscy haftet nicht für Folgen von Nichtbeachtung der Anweisungen und Schäden, die aus unsachgemäßer Installation resultieren. Wojnarowscy sp. z o.o. behält sich das Recht vor, Änderungen an den Anweisungen vorzunehmen - die aktuelle Version ist auf der Website www.spectrumled.pl verfügbar.
ENTSORGUNG: Entsorgen Sie das gebrauchte Leuchtmittel an einem Elektronik-Altstoffsammelplatz, wo es recycelt wird. Informationen über Sammelstellen erhalten Sie von Einzelhändlern, Distributoren oder dem Hersteller.

ERLÄUTERUNGEN ZU DEN VERWENDETEN MARKIERUNGEN UND SYMBOLEN: P1: Nennspannung, Frequenz.; P2: Nennleistung.; P3: Nominal-Leuchtstrahl.; P4: Nenn-Lebensdauer.; P5: Nennstrom; P6: Farbtemperatur.; P7. Schutzklasse gegen Stromschlag.; P8: Leuchtwinkel; P9. Bezeichnung der Schutzart.; P10. Nur innerhalb/außerhalb von Räumen verwenden.; P11: Das Symbol bezeichnet den Mindestabstand, den die Leuchte (deren Lichtquelle) von den beleuchteten Orten und Objekten haben muss.; P12: Das Produkt kann nicht zusammen mit Beleuchtungsdimmern verwendet werden.; P13: Das Produkt erfüllt die Anforderungen der EU-Richtlinien.; P14: Verpackungsrecycling; P15:Gesplitterte oder zerbrochene Teile (Lampenschirm, Abschirmung, Schutzscheibe) müssen sofort ersetzt werden.; P16: Das Produkt darf nicht mit wärmedämmendem Material bedeckt werden.; P17: Solche gekennzeichneten Produkte dürfen nicht zusammen mit normalem Müll entsorgt werden. Bei Zuwiderhandlung droht eine Geldstrafe. Diese Produkte können schädlich für die Umwelt und die menschliche Gesundheit sein. Auf diese Weise markierte Produkte müssen einem Sammelpunkt von gebrauchten elektrischen oder elektronischen Geräten zugeführt werden. Informationen zu Sammel-/Abholpunkten erteilen die lokalen Behörden oder die Verkäufer dieser Produkte. Gebrauchte Produkte können auch an den Verkäufer zurückgegeben werden, wenn die Zahl der alten die der neu gekauften nicht übersteigt. Die o.g. Prinzipien betreffen das Gebiet der EU. Im Falle anderer Länder wir empfehlen, den Händler unseres Produkts im jeweiligen Gebiet zu kontaktieren. UMWELTSCHUTZ. Auf Sauberkeit und die Umwelt achten. Wir empfehlen die Trennung der Verpackungsabfälle.

DA DA Wojnarowscy sp. z o.o. med hjemstedsadresse i Katowice, ul. Gospodarcza 16, 40-432 Katowice (Polen), herefter kaldet "Wojnarowscy", yder 5 års kvalitetsgaranti på dette produkt installeret i Den Europæiske Union, på den betingelse, at garantien registreres inden for 90 dage fra produktets købsdato, som er anført på en momsfaktura eller en kvittering, som dokumenterer køb af produktet. Registreringen foretages via en Formular for Garantiregistrering, som er tilgængelig på hjemmesiden www.spectrumled.pl/warranty. Garantibetingelser er beskrevet nærmere i De Generelle Garantibetingelser, der findes på hjemmesiden www.spectrumled.pl/warranty, og de sendes til Kunden sammen med en bekræftelse på registrering af garantien til den e-mailadresse, hvorfra Formularen for Garantiregistrering er blevet sendtt

ANVENDELSE: Forsyningsrum, korridorer, udstillinger osv.
INSTALLATION: Start med at læse instruktionerne nedenfor og udvise behørig forsigtighed. Inden installationen påbegyndes, skal strømforsyningen til lampens kredsløb slukkes. Installation af armaturet og al tilslutningsarbejde bør udføres af en kvalificeret elektriker. Der bør udvises særlig forsigtighed under installationen. Følg installationsdiagrammet i overensstemmelse med de medfølgende tegninger.
VEDLIGEHOLDELSE: Forurenende stoffer, der akkumuleres på armaturet under normal drift, kan fjernes med en blød fugtig klud (efter at armaturet er slukket og afkølet). Brug ikke aggressive rengøringsmidler. Åbn ikke huset.
NOTER/TIPS: Produktet bærer CE-mærket og overholder fuldt ud alle relevante lovmæssige krav, der gælder inden for Den Europæiske Union. Produktet bør ikke anvendes på steder, der er uforenelige med dets IP-klasse. Hvis der opstår isolations- eller husbeskadigelse, er produktet ikke egnet til brug. Manglende overholdelse af anbefalingerne i denne instruktion under installationen kan resultere i beskadigelse af armatur, materiel skade (kortslutning, brand) og personskade (forbrændinger, elektrisk stød). Foretagelse af ændringer på produktet og installation af det på steder, der ikke er beregnet til det, kan være farligt for brugeren og kan annullere garantien. Wojnarowscy virksomhed er ikke ansvarlig for eventuelle konsekvenser af manglende overholdelse af instruktionerne og skader som følge af forkert installation. Wojnarowscy sp. z o.o. forbeholder sig ret til at foretage ændringer i instruktionerne - den aktuelle version er tilgængelig på hjemmesiden www.spectrumled.pl.
BORTSKAFFELSE: Bortskaf det brugte armatur på et elektronisk affaldsindsamlingspunkt, hvor det vil blive genanvendt. Oplysninger om indsamlingssteder kan fås hos forhandlere, distributører eller producenten.

FORKLARINGER PÅ ANVENDTE SYMBOLER OG BETEGNELSER: P1: Nominel spænding, frekvens.; P2: Nominel kraft.; P3: Nominel lysstrøm.; P4: Nominel holdbarhed.; P5: Nominelle strøm; P6: Farvetemperatur.
P7. Beskyttelsesklasse for beskyttelse mod elektrisk stød. ; P8: Lysvinkel ; P9. Bestemmelse af beskyttelsesgraden ; P10. Kun til indendørs/udendørs brug.; P11: Symbolet angiver en minimal afstand, som skal holdes mellem belysningens indbinding (dens lyskilde) og belyste genstande.; P12: Produktet kan ikke anvendes sammen med lysdæmper.; P13: Produktet er i overensstemmelse med EU-direktiver.; P14: Emballage genbrug; P15: Man bør straks udskifte revnet eller beskadiget indbinding, skærme eller beskyttelsesglas.; P16: Produktet er ikke egnet til dækning med isolerende materiale.; P17: Produkter med dette symbol må ikke behandles som husholdningsaffald. Sådanne produkter kan være miljø- og sundhedsskadelige, derfor bør du segregeres. Når et produkt er forsynet med dette symbol, betyder det, at produktet skal afleveres til dit lokale indsamlingssystem for brugte elektriske og elektroniske produkter. Oplysninger om dit lokale indsamlingssystem kan fås hos dine lokale myndigheder eller udstyrets forhandler. Udtjente produkter kan afleveres hos forhandleren. Man må ikke aflevere flere produkter, end man har købt hos forhandleren. Nærværende regler gælder for EU-lande. I tilfælde af andre land vi anbefaler at kontakte forhandleren af vores produkter for dette område. MILJØBESKYTTELSE. Tag hensyn til miljø. Vi anbefaler at segregere emballageaffald.

EL Η εταιρία Wojnarowscy sp. z o.o. με έδρα στο Katowice στη διεύθυνση ul. Εμπόριο 16, 40-432 Katowice (Πολωνία), στο εξής «Wojnarowscy», παρέχει γι 'αυτό το προϊόν, αφού είναι εγκατεστημένο στην Ευρωπαϊκή Ένωση, 5-ετή εγγύηση ποιότητας υπό την προϋπόθεση εγγραφής της εγγύησης εντός 90 ημερών από την ημερομηνία αγοράς του προϊόντος, που προκύπτει από το τιμολόγιο ή την απόδειξη η οποία τεκμηριώνει την αγορά του προϊόντος. Η εγγραφή πρέπει να γίνει μέσω της Φόρμας Εγγραφής της Εγγύησης η οποία είναι διαθέσιμη στην ιστοσελίδα www.spectrumled.pl/warranty. Οι λεπτομερείς όροι της εγγύησης καθορίζονται στους Γενικούς Όρους της Εγγύησης που βρίσκονται στο δικτυακό τόπο www.spectrumled.pl/warranty και του οποίους μαζί με την επιβεβαίωση εγγραφής της εγγύησης ο Πελάτης θα λάβει επίσης στη διεύθυνση e-mail, από την οποία έχει αποσταλεί η Φόρμα Εγγραφής της Εγγύησης

ΕΦΑΡΜΟΓΗ: Χώροι χρησιμότητας, διαδρόμοι, εκθέσεις, κλπ.
ΕΓΚΑΤΑΣΤΑΣΗ: Κατ' αρχάς, παρακαλούμε διαβάστε προσεκτικά τις παρακάτω οδηγίες και εφαρμόστε την ανάλογη προσοχή. Πριν ξεκινήσετε την εγκατάσταση, απενεργοποιήστε την τροφοδοσία ρεύματος προς το κύκλωμα του φωτιστικού. Η εγκατάσταση του φωτιστικού και όλες οι συνδετικές εργασίες πρέπει να πραγματοποιούνται από ειδικευμένο ηλεκτρολόγο. Κατά την εγκατάσταση πρέπει να ληφθεί ειδική προσοχή. Ακολουθήστε το διάγραμμα εγκατάστασης σύμφωνα με τα παρεχόμενα σχέδια.
ΣΥΝΤΗΡΗΣΗ: Οι ρύποι που συσσωρεύονται στο φωτιστικό κατά την κανονική λειτουργία μπορούν να αφαιρεθούν με ένα μαλακό υγρό πανί (μετά την απενεργοποίηση και την κατάψυξη του φωτιστικού). Μην χρησιμοποιείτε επιθετικά καθαριστικά. Μην ανοίγετε το περίβλημα.
ΣΗΜΕΙΩΣΕΙΣ/ΣΥΜΒΟΥΛΕΣ: Το προϊόν φέρει το σήμα CE και συμμορφώνεται πλήρως με όλες τις σχετικές νομικές απαιτήσεις που ισχύουν εντός της Ευρωπαϊκής Ένωσης. Το προϊόν δεν πρέπει να χρησιμοποιείται σε τοποθεσίες που δεν είναι συμβατές με την κλάση IP του. Εάν παρατηρηθεί μόλυνση ή ζημιά στο μόνωση ή το περίβλημα, το προϊόν δεν είναι κατάλληλο για χρήση. Η μη τήρηση των συστάσεων σε αυτές τις οδηγίες κατά την εγκατάσταση μπορεί να οδηγήσει σε ζημιά του φωτιστικού, υλική ζημιά (βραχυκύκλωμα, πυρκαγιά) και σωματικό τραυματισμό (εγκαύματα, ηλεκτροπληξία). Η πραγματοποίηση οποιασδήποτε τροποποίησης στο προϊόν και η εγκατάστασή του σε τοποθεσίες μη προοριζόμενες για αυτό μπορεί να είναι επικίνδυνες για τον χρήστη και να ακυρώσουν την εγγύηση. Η εταιρεία Wojnarowscy δεν φέρει ευθύνη για οποιεσδήποτε συνέπειες από τη μη συμμόρφωση με τις οδηγίες και ζημίες που προκύπτουν από ακατάλληλη εγκατάσταση. Η εταιρεία Wojnarowscy sp. z o.o. διατηρεί το δικαίωμα να προβεί σε αλλαγές στις οδηγίες - η τρέχουσα έκδοση είναι διαθέσιμη στον ιστότοπο www.spectrumled.pl.
ΑΠΟΡΡΙΨΗ: Απορρίψτε το χρησιμοποιημένο φωτιστικό σε ένα σημείο συλλογής ηλεκτρονικών απορριμμάτων, όπου θα υποστεί ανακύκλωση. Πληροφορίες σχετικά με τα σημεία συλλογής μπορούν να ληφθούν από λιανοπωλητές, διανομείς ή τον κατασκευαστή.

ΕΞΗΓΗΣΕΙΣ ΣΗΜΑΣΙΑΣ ΤΩΝ ΧΡΗΣΙΜΟΠΟΙΗΜΕΝΩΝ ΣΥΜΒΟΛΩΒΝ: P1: Ονομαστική τάση, συχνότητα.; P2: Ονομαστική ισχύς.; P3: Ονομαστικό ρεύμα φωτισμοού.; P4: Ονομαστική αντοχή.; P5: Ονομαστικό ρεύμ; P6: Θερμοκρασία χρώματος.; P7.Τάξη προστασίας από την ηλεκτροπληξία.; P8: Γωνία λάμψης. P9.Σήμανση του βαθμού προστασίας; P10.Να εφαρμόζεται στο εσωτερικό / στο εξωτερικό των χώρων.; P11: Το σύμβολο σημαίνει ελάχιστη απόσταση που μπορεί να έχει πλαίσιο φωτισμού (της πηγής φωτισμού του) από του τόπους και τα αντικείμενα φωτισμού.; P12: Το προϊόν δε συνεργάζεται με του ρυθμιστές φωτισμού.; P13: Το προϊόν πληρώνει τις απαιτήσεις των Οδηγιών της Ευρωπαϊκής Ένωσης (UE).; P14: ανακύκλωση των συσκευασιών; P15: Πρέπει να αντικαταστήσετε άμεσα το χαλασμένο ή σπασμένο θώρακα ή ανταυγαστήρα ή προστατευτικό γυαλοπίνακα.; P16: Το προϊόν δεν είναι προσαρμοσμένο να καλυφθεί με υλικό θερμομόνωσης.; P17: Το προϊόν με αυτό το σύμβολο, υπό κύρωση προοστίμου, δεν πρέπει να απορρίπτεται μαζί με οικιακά απορρίμματα. Αυτά τα προϊόντυα μπορούν να είναι βλαβερά για το φυσικό περιβάλλον και για την υγεία ανθρώβπων. Προϊόντα με τέτοια επισήμανση πρέπει να παραδοθούν σε ένα σημείο συγκέντρωσης μεταχειρισμένων ηλεκτρικών και ηλεκτρονικών συσκευών. Πληροφορίες για κέντα συλλογής αποβλήτων είναι διαθέσιμες σε δημόσιες αρχές ή στον πωλητή αυτών των συσκευών. Μπορείτε ακόμη να επιστρέφετε τις μεταχειρισμένες συσκευές στον πωλητή σε περίπτωση αγοράς της καινούριας συσκευής, αλλά σε ποσότητα όχι μεγαλύτερη από την καινούρια συσκευή που αγοράζετε. Οι παραπάνω κονονισμοί αφορούν την Ευθρωπαϊκή Ένωση. Στην περίπτωση των άλλων χωρών Προτείνεται να επικοινωνήσετε με τον εκπρόσωπό μας. ΠΡΟΣΤΑΣΙΑ ΠΕΡΙΒΑΛΛΟΝΤΟΣ. Προστατεύετε το φυσικό περιβάλλον. Προτείνουμε να διαχωρίζετε απόβλητα αποσυσκευασίας.

EST „Wojnarowscy sp. z o.o.", asukoht Katowices, Gospodarcza t 16, 40-432 Katowice (Poola), edaspidi - Wojnarowscy, annab sellele tootele paigaldatud Euroopa Liidu territooriumil 5 aasta kvaliteedigarantii tingimusega, et garantii registreeritakse 90 päeva jooksul pärast toote soetamise kuupäeva, mis on antud käibemaksuga arve või kviitungis, mis tõestab toote ostmist. Garantii registreerimiseks tuleb täita Garantii registreerimise vorm, mis on kättesaadav veebilehelt www.spectrumled.pl/warranty. Garantii eritingimused on kirjeldatud Garantii üldtingimustes, mis on kättesaadaval veebilehelt www.spectrumled.pl/warranty, mille saab Klient koos garantii registreerimise tõendiga oma e-posti aadressile, millelt saadeti Garantii registreerimise vorm.

RAKENDUS: Abiruumid, koridorid, ekraanid jne.
PAIGALDUS: Palun lugege kõigepealt allpool olevad juhised läbi ja olge ettevaatlik. Enne paigaldamise alustamist lülitage lambi vooluringi toide välja. Valgusti ja kõik ühendustööd tuleks teostada kvalifitseeritud elektriku poolt. Paigaldamise ajal tuleb olla eriti ettevaatlik. Järgige paigaldusdiagrammi vastavalt antud joonistele.
HOOLDUS: Luminofoorlambi tavapärase töö käigus kogunenud saasteained saab eemaldada pehme niiske lapiga (pärast valgusti väljalülitamist ja jahutamist). Ärge kasutage agressiivseid puhastusvahendeid. Ärge avage korpus.
MÄRKUSED / NIPID: Toode kannab CE-märgistust ja vastab täielikult kõigile asjakohastele õiguslikele nõuetele, mis kehtivad Euroopa Liidus. Toodet ei tohiks kasutada kohtades, mis on selle IP-klassiga kokkusobimatud. Kui isoleerimis- või korpuskahjustusi esineb, pole toode kasutamiseks sobiv. Paigaldamisel käesolevas juhendis antud soovituste järgimata jätmine võib põhjustada valgusti kahjustusi, materjali kahjustusi (lühis, tulekahju) ja kehavigastusi (põletused, elektrilöök). Toote muutmine ja selle paigaldamine kohtadesse, kuhu see ei ole ette nähtud, võib olla kasutajale ohtlik ja võib tühistada garantii. Wojnarowscy ettevõte ei vastuta juhiste mittejärgimise tagajärgede ega vale paigaldamise tõttu tekkinud kahjude eest. Wojnarowscy sp. z o.o. jätab endale õiguse juhiseid muuta - praegune versioon on saadaval veebisaidil www.spectrumled.pl.
KÄTTESAATAMINE: Kõrvaldage kasutatud valgusti elektrooniliste jäätmete kogumispunktis, kus see läbib ringlussevõtu. Teavet kogumispunktide kohta saate jaemüüjatelt, levitajatelt või tootjalt

KASUTATUD MÄRGISTUSTE JA SÜMBOLITE SELGITUSED: P1: Nominaal pinge, sagedus.; P2: Nominaal võimsus.; P3: Nominaalne valgusoo.; P5: Nimivool; P6: Värvitooni temperatuur.; P7. Kaitseklass elektrilöögi eest.; P8: Valgustusnurk; P9. Kaitseastme tähis.; P10. Kasutada üksnes sise-/välistingimustes.; P11: Märgistatud sümbol määrab ära minimaal kauguse, mida peab tagama valgustikeha (selle valgusallikas) kohtadest ja objektidest, mida valgustab.; P12: Toode ei ole sobitatud kaatööks valguse pimendajaga.; P13: Toode vastab Euroopa Liidu (EL) Direktiivide nõuetele.; P14: Pakendite taaskasutamine; P15: Tuleb otsekohe väljavahedada pragunenud või vigastatud lambivari või ekraankatte, kaitse klaasi.; P16: Toode ei ole sobitatud katmiseks termoisolatsiooni kattega.; P17: Tooteid sel viisil märgistatud, trahvi ähvardusel, ei tohi väljavisata tavalisse prügikasti koos muude jäätmetega. Sellised tooted võivad olla kahjulikud keskkonnale ja inimeste tervisele. Tooted sel viisil märgistatud peavad olema ära antud kasutatud elektriseadmete või elektroonikaseadmete kogumispunkti. Teavet kogumispunktide/vastuvõtmise kohtade kohta saavad anda kohalikud omavalitsus võimud või selliste seadmete edasimüüjad. Kasutatud seadmeid võib tagastada ka müüjale, juhul, kui ostetakse kogus uusi tooteid ei ole suurem, kui ostetavad samalaadiid uued seadmed oma kogusega on vastavuses. Ülevalpool toodud reeglid kehtivad Euroopa Liidu piirkonnas. Juhul teistes riikides me soovitame teil ühendust võtta oma toote turustajaga teie piirkonnas. KESKONNAKAITSE. Hoolitse puhtuse ja keskkonna eest. Soovitame pakendijäätmete segregatsiooni.

EN Wojniarowscy sp. z o.o. [limited liability company] based in Katowice at ul. Gospodarcza 16, 40-432 Katowice (Poland), hereinafter referred to as 'Wojniarowscy' grants a 5-year quality warranty for this product installed on the territory of the European Union provided that the warranty is registered within 90 days from the purchase date, which is present on the VAT invoice or on the cash register receipt that documents the product's purchase. The registration shall be done through the Warranty Registration Form available at www.spectrumled.pl/warranty. Detailed conditions of the warranty are laid out in the Warranty Terms and Conditions document available at www.spectrumled.pl/warranty, which will also be forwarded alongside with the confirmation of the registration to the Customer's e-mail address that was used to send the Warranty Registration Form.

APPLICATION: Utility rooms, corridors, displays, etc.
INSTALLATION: Firstly, please read the instructions below and exercise due caution. Before commencing installation, switch off the power supply to the lamp circuit. Installation of the luminaire and all connection work should be carried out by a qualified electrician. Special care should be taken during installation. Follow the installation diagram according to the provided drawings.
MAINTENANCE: Contaminants accumulated on the luminaire during normal operation can be removed using a soft damp cloth (after switching off and cooling down the luminaire). Do not use aggressive cleaning agents. Do not open the housing.
NOTES/TIPS: The product bears the CE marking and fully complies with all relevant legal requirements applicable within the European Union. The product should not be used in locations incompatible with its IP class. If insulation or housing damage occurs, the product is not suitable for use. Failure to adhere to the recommendations in this instruction during installation may result in luminaire damage, material damage (short circuit, fire), and bodily harm (burns, electric shock). Making any modifications to the product and installing it in locations not intended for it can be dangerous for the user and may void the warranty. Wojnarowscy company shall not be liable for any consequences of non-compliance with the instructions and damages resulting from improper installation. Wojnarowscy sp. z o.o. reserves the right to make changes to the instructions - the current version is available on the website www.spectrumled.pl.
DISPOSAL: Dispose of the used luminaire at an electronic waste collection point, where it will undergo recycling. Information about collection points can be obtained from retailers, distributors, or the manufacturer.

EXPLANATIONS OF SYMBOLS USED: P1: Rated voltage, frequency.; P2: Rated power. ; P3: Rated luminous flux.; P4: Rated durability.; P5: Nominal current; P6: Colour temperature.; P7. Electric shock protection class.; P8: Viewing angle.; P9. Protection rating; P10. Use only indoor/outdoor.; P11: The symbol describes the minimal distance of a light fixture (its light source) from the spots and objects that it's illuminating.; P12: The product is not compatible with lighting dimmers.; P13: Product meets the requirements of EU directives.; P14: Packaging recycling; P15: The chipped globe, screen or protective shield must be replaced immediately.; P16: The product not suitable for covering with heat-insulating material.; P17: Products labelled in this way must not be disposed of in the same way as other waste under the threat of a fine. These products may be harmful to the natural environment and health. Products labelled in this way should be returned to a collection facility for waste electrical and electronic goods. Information on collection centres is provided by local authorities or sellers of such goods. Used items can also be returned to the seller when new product is purchased, in quantity no larger than the purchased item of the same type. The above rules regard the EU area. In the case of other countries contacting the distributor of our products in a given area is recommended. ENVIRONMENTAL PROTECTION. Keep your environment clean. Segregation of post-packaging waste is recommended.

ES La mercantil Wojnarowscy sp. z o.o. con sede en Katowice, calle Gospodarcza 16, 40-432 Katowice (Polonia), denominada en adelante "Wojnarowscy", ofrece una garantía de calidad de 5 años para este producto instalado en el territorio de la Unión Europea, previo registro de la garantía en el plazo de 90 días desde la fecha de compra del producto indicada en la factura o recibo que confirmen la compra del mismo. Podrá registrar su garantía a través del Formulario de Registro de Garantía disponible en la página web www.spectrumled.pl/warranty. Las condiciones detalladas de garantía se especifican en las Condiciones Generales de Garantía contenidas en la página web www.spectrumled.pl/warranty y enviadas también al Cliente, junto con la confirmación de registro de la garantía, al correo electrónico proporcionado en el Formulario de Registro de Garantía.

APLICACIÓN: Salas de servicio, pasillos, exhibiciones, etc.
INSTALACIÓN: En primer lugar, por favor lea las instrucciones a continuación y ejerza la debida precaución. Antes de comenzar la instalación, apague la alimentación del circuito de lámparas. La instalación del luminario y todo el trabajo de conexión deben ser realizados por un electricista calificado. Se debe tener especial cuidado durante la instalación. Siga el diagrama de instalación según los dibujos proporcionados.
MANTENIMIENTO: Los contaminantes acumulados en el luminario durante la operación normal pueden ser eliminados usando un paño suave húmedo (después de apagar y dejar enfriar el luminario). No use agentes de limpieza agresivos. No abra el alojamiento.
NOTAS/CONSEJOS: El producto lleva el marcado CE y cumple completamente con todos los requisitos legales relevantes aplicables dentro de la Unión Europea. El producto no debe ser utilizado en lugares incompatibles con su clase de protección IP. Si se produce daño en el aislamiento o en el alojamiento, el producto no es adecuado para su uso. No seguir las recomendaciones de estas instrucciones durante la instalación puede resultar en daños al luminario, daños materiales (cortocircuito, incendio) y daños corporales (quemaduras, descarga eléctrica). Realizar cualquier modificación al producto e instalarlo en lugares no destinados para ello puede ser peligroso para el usuario y puede anular la garantía. La empresa Wojnarowscy no será responsable de ninguna consecuencia de incumplimiento de las instrucciones y de los daños resultantes de una instalación incorrecta. Wojnarowscy sp. z o.o. se reserva el derecho de hacer cambios en las instrucciones - la versión actual está disponible en el sitio web www.spectrumled.pl.
DISPOSICIÓN: Deseche el luminario usado en un punto de recogida de residuos electrónicos, donde será sometido a reciclaje. La información sobre los puntos de recogida se puede obtener de minoristas, distribuidores o el fabricante.

Secuencia de la instalación (ver la ilustración): A 1. Fije la luminaria en el falso techo / mediante cables. 2. Conecte el cable de alimentación. 3. Asegúrese de que el cable de alimentación esté conectado correctamente.
EXPLICACIÓN DE SIGNOS Y SÍMBOLOS USADOS: P1: Tensión nominal, frecuencia.; P2: Potencia nominal.; P3: Flujo luminoso nominal.; P4: Duración nominal; P5: Corriente nominal; P6: La temperatura de colores.; P7. Clase de protección contra descarga eléctrica.; P8: Ángulo de iluminación; P9. Designación del grado de protección; P10.Utilizar sólo en interiores / exteriores de los locales.; P11: El símbolo significa la distancia mínima que puede tener un portalámparas (su fuente de luz) desde el lugar y objetos que ilumina. ; P12: El producto no colabora con reguladores de intensidad de luz.; P13: El producto cumple los requisitos de las Directivas de la Unión Europea (UE) aplicables.; P14: Reciclaje de envases; P15: Hay que cambiar inmediatamente un globo, una pantalla o un vidrio de protección cascado o dañado. ; P16: Producto no apto para cubrir con material termoaislante.; P17: Los productos con tal enmarcación no se debe tirar a la basura común so pena de multa, junto con otros deshechos. Estos productos pueden ser dañinos para el medio ambiente y la salud humana. Los productos con tal señalización deben ser devueltos a los establecimientos de colecta del equipo eléctrico o electrónico usado. Las autoridades locales o los vendedores de este tipo de equipos facilitan toda la información sobre los establecimientos de colecta/recogida del equipo usado. En el caso de la compra de un producto nuevo en una cantidad no mayor que el producto antiguo del mismo género, el equipo usado puede ser también devuelto al vendedor. Las antedichas normas se refieren a los estados miembros de la Unión Europea. En el caso de otros países aconsejamos que se pongan en contacto con el distribuidor de nuestros productos en el país re. PROTECCIÓN DEL MEDIO AMBIENTE. Cuida la limpieza y el medio ambiente. Recomendamos la clasificación de deshechos que quedan de empaquetamiento.

FI Wojnarowscy sp. z o.o., kotipaikka Katowice, ul. Gospodarcza 16, 40-432 Katowice (Puola), jäljempänä "Wojnarowscy", antaa tälle Euroopan Unionin alueella asennetulle tuotteelle 5 vuoden laatutakuun ehdolla, että takuu rekisteröidään 90 päivän kuluessa tuotteen ostopäivästä, joka on merkitty tuotteen oston dokumentoivaan alv-laskuun tai kassakuittiin. Rekisteröinti on suoritettava takuun rekisteröintilomakkeella, joka on saatavissa Internet-sivulla www.spectrumled.pl/warranty. Yksityiskohtaiset takuuehdot on määritetty Internet-sivulla www.spectrumled.pl/warranty olevissa yleisissä takuuehdoissa, jotka yhdessä takuun rekisteröinnin vahvistuksen kanssa asiakas saa myös sähköpostiosoitteeseen, josta takuun rekisteröintilomake on lähetetty.

SOVELLUS: Käyttötilat, käytävät, näytöt jne.
ASENNUS: Ensinnäkin, lue alla olevat ohjeet huolellisesti ja toimi varovaisesti. Ennen asennuksen aloittamista kytke virta pois lamppupiiristä. Valaisimen asennus ja kaikki liitostyöt tulee suorittaa koulutettu sähköasentaja. Asennuksen aikana on noudatettava erityistä varovaisuutta. Noudata asennuskaaviota toimitettujen piirustusten mukaisesti.
HUOLTO: Valaisimeen normaalin käytön aikana kertyneet epäpuhtaudet voidaan poistaa pehmeällä kostealla liinalla (valaisimen sammuttamisen ja jäähdyttämisen jälkeen). Älä käytä aggressiivisia puhdistusaineita. Älä avaa koteloita.
HUOMAUTUKSIA / VIHJEITÄ: Tuote kantaa CE-merkintää ja täyttää täysin kaikki sovellettavat oikeudelliset vaatimukset Euroopan unionissa. Tuotetta ei saa käyttää paikoissa, jotka eivät ole yhteensopivia sen IP-luokituksen kanssa. Jos eristyksen tai kotelon vaurioita ilmenee, tuote ei ole käyttökelpoinen. Ohjeiden noudattamatta jättäminen tämän asennusohjeen aikana voi johtaa valaisimen vahingoittumiseen, materiaalivahinkoihin (oikosulku, tulipalo) ja vartalovaurioihin (palovammat, sähköisku). Tuotteen muokkaaminen ja sen asentaminen paikkoihin, joihin se ei ole tarkoitettu, voi olla käyttäjälle vaarallista ja voi mitätöidä takuun. Wojnarowscy-yhtiö ei ole vastuussa ohjeiden noudattamatta jättämisestä aiheutuvista seurauksista ja väärin asennetuista vahingoista. Wojnarowscy sp. z o.o. pidättää oikeuden muuttaa ohjeita - nykyinen versio on saatavilla verkkosivustolla www.spectrumled.pl.
KIERRÄTYS: Hävitä käytetty valaisin sähköisen jätteen keräyspisteessä, jossa se kierrätetään. Tietoja keräyspisteistä voi tiedustella vähittäiskauppiaista, jakelijoilta tai valmistajalta.

MERKINTÖJEN JA MERKKIEN SELITYS: P1: Nimellisjännite, taajuus.; P2: Nimellisteho.; P3: Nimellinen valovirta.; P4: Nimelliskestävyys.; P5: Nimellisvirta; P6: Värilämpötila.; P7. Suojausluokka sähköiskuja vastaan.; P8: Valaistuskulma.; P9. Suojausluokan merkintä; P10. Käyttö ainoastaan sisätiloissa / ulkotiloissa.; P11: Merkki viittaa pienimpään valaisimen (sen valonlähteen) ja valaistavien kohteiden väliseen etäisyyteen.; P12: Tuote ei toimi yhdessä valonhimmentimien kanssa.; P13: Tuote täyttää EU: n direktiivien vaatimuksia.; P14: Pakkaus kierrätys; P15: Haljennut tai vaurioitunut lampunvarjostin, heijastin tai suojalasi on välittömästi vaihdettava.; P16: Tuote ei sovellu katettavaksi lämpöeristysaineella.; P17: Näin merkittyjä laitteita ei saa heittää talousjätteiden joukkoon sakon uhalla. Tällaiset vaatteet saattavat olla haitallisia ympäristölle ja terveydelle. Näin merkityt tuotteet on luovutettava kuluneiden sähkölaitteiden keräyspaikkaan. Paikallisviranomaiset tai samantyyppisten tuotteiden toimittajat antavat tietoa keräyspaikoista. Kuluneita laitteita voidaan myös palauttaa myyjälle korkeintaan samassa määrin, kuin ostetaan uusi samankaltainen tuote. Yllä mainitut säännöt ovat voimassa Euroopan unionin alueella. Muissa maissa, suosittelemme ottamaan yhteyttä aluekohtaiseen jälleenmyyjäämme. YMPÄRISTÖNSUOJELU. Pidä huolta ympäristöstä. Suosittelemme lajittelemaan pakkauksen purun jälkeisiä jätteitä.

FR Wojnarowscy sp. z o.o. siégée à Katowice 16, rue Gospodarcza 16, 40-432 Katowice (Pologne), ci-après « Wojnarowscy » accordent au présent produit installée sur le territoire de l'Union européenne la garantie de qualité de 5 ans à condition que le produit soit enregistré dans les 90 jours à partir de la date d'achat résultant de la facture VAT ou du reçu documentant l'achat du produit. L'enregistrement doit être fait à travers du Formulaire d'enregistrement de la garantie disponible sur le site www.spectrumled.pl/warranty. Les conditions de garantie détaillées sont précisées dans les Conditions générales de garantie sur le site www.spectrumled.pl/warranty qui seront également transmises au client avec la confirmation de l'enregistrement à l'adresse e-mail à partir de laquelle le Formulaire d'enregistrement de garantie a été envoyé.

APPLICATION : Salles de service, couloirs, affichages, etc.
INSTALLATION : Tout d'abord, veuillez lire les instructions ci-dessous et faire preuve de la plus grande prudence. Avant de commencer l'installation, veuillez couper l'alimentation électrique du circuit de lampe. L'installation du luminaire et tout le travail de connexion doivent être réalisés par un électricien qualifié. Une attention particulière doit être portée pendant l'installation. Suivez le schéma d'installation en fonction des dessins fournis.
ENTRETIEN : Les contaminants accumulés sur le luminaire pendant le fonctionnement normal peuvent être éliminés à l'aide d'un chiffon doux humide (après avoir éteint et refroidi le luminaire). N'utilisez pas d'agents de nettoyage agressifs. Ne pas ouvrir le boîtier.
NOTES/CONSEILS : Le produit porte la marque CE et est pleinement conforme à toutes les exigences légales pertinentes applicables au sein de l'Union européenne. Le produit ne doit pas être utilisé dans des endroits incompatibles avec sa classe IP. Si une isolation ou un dommage au boîtier se produit, le produit n'est pas adapté à une utilisation. Ne pas respecter les recommandations de cette instruction pendant l'installation peut entraîner des dommages au luminaire, des dommages matériels (court-circuit, incendie) et des blessures corporelles (brûlures, électrocution). Toute modification apportée au produit et son installation dans des endroits non prévus à cet effet peut être dangereuse pour l'utilisateur et peut annuler la garantie. La société Wojnarowscy ne sera pas responsable des conséquences de non-respect des instructions et des dommages résultant d'une installation incorrecte. Wojnarowscy sp. z o.o. se réserve le droit d'apporter des modifications aux instructions - la version actuelle est disponible sur le site Web www.spectrumled.pl.
ÉLIMINATION : Jetez le luminaire usagé dans un point de collecte des déchets électroniques, où il sera recyclé. Des informations sur les points de collecte peuvent être obtenues auprès des détaillants, des distributeurs ou du fabricant.

EXPLICATION DES MARQUAGES ET DES SYMBOLES UTILISES: P1:Tension nominale, fréquence.; P2: Puissance nominale.; P3: Flux lumineux nominal.; P4: Durée de vie nominale.; P5: Courant nominal; P6: Température de couleurs.; P7. Classe de protection contre les chocs électriques.; P8: Angle d'éclairage.; P9. Détermination du degré de protection.; P10. Utiliser uniquement à l'intérieur / à l'extérieur.; P11: Symbole signifie la distance minimale qui peut avoir lieu entre le luminaire (sa source de lumière) et les endroits et les objets qu'il éclaire.; P12: Le produit ne fonctionne pas ensemble avec les gradateurs de lumière.; P13: Produit conforme aux Directives de lUnion Européenne (UE).; P14: Recyclage des emballages; P15: Il faut immédiatement échanger le globe, l'écran, la vitre de protection cassé ou endommagé.; P16: Produit n'est pas adapté à le couvrir avec du matériel de thermoisolation.; P17: Les produits marqués de cette façon ne peuvent pas, sous la peine d'amende, être jetés aux poubelles avec les déchets ordinaires. Ces produits peuvent être nuisibles pour l'environnement et pour la santé des hommes. Produits marqués de cette façon doivent être rendus aux points de ramassage du matériel électrique et électronique usé. Informations sur les points de ramassage/réception sont données par les autorités locales ou le vendeur de ce type de matériel. Matériel usé peut être aussi rendu au vendeur en cas de l'achat de nouveau matériel en quantité inférieur ou égal au nouveau matériel acheté du même type. Susdits principes concernent le territoire de l'Union Européenne. Dans le cas d'autres pays, nous recommandons de contacter le distributeur de notre produit dans le territoire concerné. PROTECTION DE L'ENVIRONNEMENT. Gardez la propreté et protégez l'environnement. La segrégation des déchets d'emballage est recommandée.

HR Wojnarowscy Sp. o.o. sa sjedištem u Katowicama, ul. Gospodarcza 16, 40-432 Katowice (Poljska), u daljnjem tekstu „Wojnarowscy" daje za ovaj proizvod instaliran u EU, 5 godine jamstva kvalitete prilikom registracije jamstva u roku od 90 dana od dana kupnje proizvoda, što je rezultiralo izdavanjem PDV fakture ili primitkom fiskalnog potvrđenja kupnje proizvoda. Registraciju Jamstva mora se sprovjesti kroz registraciju Obrazca jamstva dostupnog na web stranici www.spectrumled.pl/warranty. Detaljni uvjeti jamstva su navedeni u Općim uvjetima jamstva, koje možete naći na web stranici www.spectrumled.pl/warranty, koji zajedno s potvrdom registracije jamstva Kupac će primiti također na e-mail s kojeg je poslan Obrazac za prijavu jamstva.

PRIMJENA: Prostorije za korisnost, hodnici, izlozi, itd.
INSTALACIJA: Prije svega, molimo vas da pročitate dolje navedene upute i izvršite potrebnu opreznost. Prije početka instalacije, isključite napajanje prema krugu lampe. Instalacija rasvjetnog tijela i svi spojni radovi trebaju biti obavljeni od strane kvalificiranog električara. Posebna pažnja treba se obratiti tijekom instalacije. Slijedite instalacijski dijagram prema priloženim crtežima.
ODRŽAVANJE: Onečišćenja koja se nakupljaju na rasvjetnom tijelu tijekom normalnog rada mogu se ukloniti mekanom vlažnom krpom (nakon što se rasvjetno tijelo isključi i ohladi). Ne koristite agresivna sredstva za čišćenje. Ne otvarajte kućište.
NAPOMENE/SUGESTIJE: Proizvod nosi oznaku CE i u potpunosti je u skladu sa svim relevantnim zakonskim zahtjevima koji se primjenjuju unutar Europske unije. Proizvod se ne smije koristiti na lokacijama koje nisu kompatibilne s njegovom IP klasom. Ako dođe do oštećenja izolacije ili kućišta, proizvod nije prikladan za uporabu. Nepoštivanje preporuka u ovom uputstvu tijekom instalacije može rezultirati oštećenjem rasvjete, materijalnom štetom (kratkim spojem, požarom) i ozljedama (opeklina, električnim udarom). Bilo kakve promjene na proizvodu i instalacija na lokacijama za koje nije namijenjen mogu biti opasne za korisnika i mogu poništiti jamstvo. Tvrtka Wojnarowscy neće biti odgovorna za bilo kakve posljedice nepoštivanja uputa i štete nastale uslijed nepravilne instalacije. Wojnarowscy sp. z o.o. zadržava pravo izmjene uputa - trenutna verzija dostupna je na web stranici www.spectrumled.pl.
ZBRINJAVANJE: Odbacite korišteno rasvjetno tijelo na mjestu za prikupljanje elektroničkog otpada, gdje će se podvrgnuti recikliranju. Informacije o mjestima za prikupljanje mogu se dobiti od maloprodajnih trgovaca, distributera ili proizvođača.

OBJAŠNJENJA ZNAČENJA ISKORIŠĆENIH OZNAKA I SIMBOLA: P1: Nazivni napon struje, frekvencija.; P2: Nazivna snaga.; P3: Nominalni svetlosni fluks.; P4: Nazivni životni vek.; P5: Nazivna struja; P6: Temperatura boje – faktor CT.; P7. Klasa zaštita od električnog udara.; P8: Ugao svetljenja.; P9. Oznaka stupnja zaštite; P10. Koristiti samo unutra/izvan prostorija; P11: Simbol označava minimalnu udaljenost kućišta svetiljke (njenog izvora svetla) od mesta i objekata koje osvetljava.; P12: Proizvod nie radi sa regulatorima jačine svetlosti.; P13: Proizvod u skladu sa zahtevima Direktiva Evropske unije (EU).; P14: Recikliranje ambalaže; P15: Odmah mora da se promeni pucnuti ili oštećeni abažur ili ekran, zaštitno staklo.; P16: Proizvod nije pogodan za pokrivanje termoizolacionim materijalom.; P17: Tako označenih proizvoda, pod pretnjom novčane kazne, ne može da se baca u obično smeće zajedno sa drugim otpadima. Takvi proizvodi mogu da budu štetni po životnu sredinu te ljudsko zdravlje. Tako označene proizvode treba da se vrati u stanicu za sakupljanje potrošenih električnih ili elektronskih uređaja. Informacijama o stanicama za sakupljanje/prijem raspolaže lokalna vlast ili prodavci takve opreme. Potrošenu opremu takođe se može predati kod prodavca, u količini koja nije veća nego kod novo kupljenog iste vrste. Ovi principi se tiču područja Evropske unije. U slučaju drugih zemalja, preporučujemo kontakt sa distributerom našeg proizvoda na datom području. ZAŠTITA ŽIVOTNE SREDINE. Održavajte čistoću i brinite o životnoj sredini. Preporučujemo segregaciju otpada od ambalaže.

HU A Wojnarowscy sp. z o.o. cég (székhelye: Katowice, ul. Gospodarcza 16, 40-432 Katowice, Lengyelország), a továbbiakban: "Wojnarowscy", a jelen, az Európai Unió területén beszerelt termékre 5 éves garanciát nyújt azzal a feltétellel, hogy a termék vásárlását igazoló áfás számláből vagy pénztárblokkból fakadó garanciát a termék vásárlásától számított 90 napon belül regisztrálja. A regisztráció a www.spectrumled.pl/warranty honlapon elérhető Garancia Regisztrációs Formanyomtatvány segítségével végezhető el. A garancia részletes feltételei a www.spectrumled.pl/warranty honlapon található Általános Garanciális Feltételekben találhatók, amelyeket regisztrációs igazolással együtt a Vevő arra az e-mail címre kap, amelyről a Garancia Regisztrációs Formanyomtatvány küldte.

ALKALMAZÁS: Szolgáltató helyiségek, folyosók, kijelzők stb.
TELEPÍTÉS: Először olvassa el az alábbi utasításokat, és gyakoroljon körültekintést. Telepítés előtt kapcsolja ki a lámpa áramellátását. Az áramlámpa telepítését és az összes csatlakozási munkát képzett villanyszerelő végezze el. A telepítés során különleges óvatosságra van szükség. Kövesse a telepítési diagramot a mellékelt rajzok szerint.
KARBANTARTÁS: A világítótestre normál működés közben felhalmozódott szennyeződéseket puha nedves ruhával lehet eltávolítani (miután kikapcsolta és lehűtötte a világítótestet). Ne használjon agresszív tisztítószereket. Ne nyissa ki a burkolatot.
MEGJEGYZÉSEK/TANÁCSOK: A termék CE-jelöléssel rendelkezik, és teljes mértékben megfelel az Európai Unióban érvényes összes releváns jogi előírásnak. A terméket nem szabad olyan helyeken használni, amelyek nem kompatibilisek az IP osztályával. Ha az hőszigetelés vagy a ház sérül, a termék nem alkalmas használatra. Ha a telepítés során nem tartják be a javaslatokat, a világítótest károsodást, anyagi károkat (rövidzárlat, tűz), és testi sérüléseket (égés, áramütés) okozhat. Bármilyen módosításokat a terméken és az olyan helyeken való telepítést, amelyek nem erre szolgálnak, veszélyes lehet a felhasználó számára, és érvénytelenítheti a garanciát. A Wojnarowscy cég nem vállal felelősséget az utasítások betartásának hiányából és az előírásoknak nem megfelelő telepítésből eredő károkért. A Wojnarowscy sp. z o.o. fenntartja magának a jogot az utasítások módosítására - a jelenlegi verzió elérhető a www.spectrumled.pl weboldalon.
ELHAJTÁS: A használt világítótestet elektronikai hulladékgyűjtőpontban kell elhelyezni, ahol újrahasznosításra kerül. A gyűjtőpontokról információkat lehet kapni kiskereskedőktől, disztribútoroktól vagy a gyártótól

AZ ALKALMAZOTT JELEK ÉS SZIMBÓLUMOK MAGYARÁZATA: P1: Névleges feszültség, frekvencia.; P2: Névleges teljesítmény.; P3: Névleges fénysugár.; P4: Várható élettartam.; P5: Névleges áram; P6: Színhőmérséklet. ; P7. Érintésvédelmi osztály.; P8: Világítási szög.; P9. Védelmi szint jelölése; P10. Csak beltéri / kültéri használatra alkalmas.; P11: Ez a szimbólum mutatja a legkisebb távolságot, amely igényelt a fényforrás foglalata (a fényforrásai) és a megvilágított helyek és objektumok között.; P12: A termék nem működik együtt a fényerősség-szabályozókkal.; P13: A termék megfelel az Európai Uniós irányelvek követelményeinek.; P14: Csomagolás újrahasznosítása; P15: A repedt vagy sérült burát vagy ernyőt, védőüveget azonnal cserélni kell.; P16: A termék nem takarható le hőszigetelő anyaggal.; P17: Így megjelölt termékek a bírság kiszabásának a terhe alatt szokásos szemettárolóba nem dobhatók ki. Ilyen termékek károsak lehetnek a környezetre és az emberi egészségre. Így megjelölt termékeket el kell szállítani az elhasználódott elektromos és elektronikus berendezést gyűjtő helyre. Információk a gyűjtőhelyekre vonatkozóan a helyi hatóságoktól vagy az érintett berendezés forgalmazóitól kaphatók. Az elhasználódott berendezést az eladója is köteles átvenni az új ugyanilyen típusú berendezés ugyanilyen mennyiségben történő vásárlása esetén. A fenti szabályok az Európai Unió területén érvényesek. Más ország esetén javasoljuk kapcsolatba a termékeink adott területen működő forgalmazójával. KÖRNYEZETVÉDELEM. Ügyeljen a tisztaságra és a környezetre. Javasolt a csomagolási hulladék szegregációja.

IT Wojnarowscy sp. z o.o. con sede in Katowice via Gospodarczej 16, 40-432 Katowice (Polonia), di seguito "Wojnarowscy", accorda a questo prodotto installato sul territorio dell'Unione europea una garanzia di qualità di 5 anni a condizione che la garanzia sia iscritta entro 90 giorni dalla data di acquisto del prodotto risultante dalla fattura IVA o dalla ricevuta fiscale che documenta l'acquisto del prodotto. La registrazione deve essere effettuata tramite il Modulo di registrazione della garanzia disponibile sul sito www.spectrumled.pl/warranty. Le condizioni di garanzia dettagliate sono specificate nelle Condizioni generali di garanzia sul sito www.spectrumled.pl/warranty e saranno inviati al cliente con la conferma di registrazione della garanzia all'indirizzo e-mail dalla quale è stato inviato il Modulo di registrazione della garanzia.

APPLICAZIONE: Stanze di servizio, corridoi, espositori, ecc.
INSTALLAZIONE: Innanzitutto, leggere attentamente le istruzioni di seguito riportate ed esercitare la dovuta cautela. Prima di iniziare l'installazione, spegnere l'alimentazione del circuito delle lampade. L'installazione del corpo illuminante e tutti i lavori di connessione devono essere eseguiti da un elettricista qualificato. Durante l'installazione, prestare particolare attenzione. Seguire il diagramma di installazione in base ai disegni forniti.
MANUTENZIONE: I contaminanti accumulati sul corpo illuminante durante il normale funzionamento possono essere rimossi utilizzando un panno morbido inumidito (dopo aver spento e raffreddato il corpo illuminante). Non utilizzare agenti di pulizia aggressivi. Non aprire il contenitore.
NOTE/SUGGERIMENTI: Il prodotto porta la marcatura CE e è pienamente conforme a tutti i pertinenti requisiti legali applicabili all'interno dell'Unione Europea. Il prodotto non deve essere utilizzato in luoghi incompatibili con la sua classe di protezione IP. Se si verificano danni all'isolamento o al contenitore, il prodotto non è adatto all'uso. La mancata adesione alle raccomandazioni in queste istruzioni durante l'installazione può causare danni al corpo illuminante, danni materiali (cortocircuito, incendio) e danni fisici (ustioni, scosse elettriche). Apportare modifiche al prodotto e installarlo in luoghi non destinati può essere pericoloso per l'utente e può annullare la garanzia. La società Wojnarowscy non sarà responsabile per eventuali conseguenze derivanti dalla mancata conformità alle istruzioni e danni causati da un'installazione impropria. Wojnarowscy sp. z o.o. si riserva il diritto di apportare modifiche alle istruzioni: la versione attuale è disponibile sul sito web www.spectrumled.pl.
SMALTIMENTO: Smaltire il corpo illuminante usato presso un punto di raccolta rifiuti elettronici, dove sarà sottoposto a riciclaggio. Le informazioni sui punti di raccolta possono essere ottenute presso rivenditori, distributori o il produttore.

SPIEGAZIONE DELLE INDICAZIONI E DEI SIMBOLI USATI: P1: Tensione nominale, frequenza.; P2: Potenza nominale.; P3: Flusso luminoso nominale.; P4: Vita stimata.; P5: Corrente nominale; P6: Temperatura di colore.; P7. Classe di protezione contro le scosse elettriche.; P8: Angolo di vision.; P9. Determinazione del grado di protezione.; P10. Usare solo all'interno / all'esterno.; P11: Il simbolo indica la distanza minima che può avere il dispositivo di illuminazione (la sorgente luminosa) da luoghi ed oggetti da illuminare. ; P12: Il prodotto non può operare con regolatori d'illuminazione.; P13: Il prodotto soddisfa i requisiti delle Direttive dell'Unione Europea (UE).; P14: Riciclaggio degli imballaggi; P15: Bisogna sostituire immediatamente la lente o lo schermo rotto o danneggiato, con un vetro di protezione.; P16: Al prodotto non è ammessa l'applicazione dei materiali termoisolanti.; P17: I prodotti con questa etichetta, a pena di ammenda, non possono essere. Smaltiti da spazzatura ordinaria insieme ad altri rifiuti. Questi prodotti possono essere dannosi per l'ambiente e la salute umana.
I prodotti così etichettati devono essere smaltiti nei punti di raccolta dei rifiuti di apparecchiature elettriche ed elettroniche. Informazioni sui punti di raccolta/ritiro, sono disponibili presso le autorità locali o i rivenditori di tali attrezzature. Le attrezzature usate possono anche essere rese al rivenditore, in caso di acquisto di un nuovo prodotto, in quantità non maggiore dei nuovi prodotti dello stesso genere acquistati. Le regole di cui sopra si applicano nell'area dell'Unione Europea. Nel caso di altri paesi, Si consiglia di contattare il distributore del prodotto nella zona interessata. PROTEZIONE AMBIENTALE. Prenditi cura della pulizia e dell'ambiente. Si consiglia la differenziazione degli imballaggi da smaltire.

LT LT „Wojnarowscy sp. z o.o.", buveinė Katovicuose, Gospodarcza g. 16, 40-432 Katovicai (Lenkija), toliau vadinama "Wojnarowscy", suteikia šiam produktui instaliuotam Europos Sąjungos teritorijoje 5 metų kokybės garantiją su sąlyga, kad garantija bus registruota per 90 dienų nuo produkto įsigijimo dienos, nurodytos PVM sąskaitoje faktūroje arba fiskaliniame kvite, patvirtinančiame produkto pirkimą. Garantijos registravimui reikia užpildyti Garantijos registracijos formą, prieinamą internetinėje svetainėje www.spectrumled.pl/warranty. Specialiosios garantijos sąlygos yra nurodytos Bendrosiose garantijos sąlygose, prieinamose internetinėje svetainėje www.spectrumled.pl/warranty, kurias kartu su garantijos registracijos patvirtinimu Klientas gaus taip pat į savo el. pašto adresą, iš kurio buvo išsiųsta Garantijos registracijos forma.

PRITAISYMAS: Naudingos patalpos, koridoriai, ekspozicijos, ir t.t.
ĮRENGIMAS: Visų pirma, prašome perskaityti žemiau pateiktas instrukcijas ir būti labai atsargiam. Prieš pradėdami įrengimą, išjunkite maitinimą lempos grandinėje. Apšvietimo įtaiso montavimą ir visus sujungimo darbus turi atlikti kvalifikuotas elektrikas. Montavimo metu būtina ypatinga atsargumo. Sekite įrengimo schemą, remdamiesi pateiktais piešiniais.
PRIEŽIŪRA: Nešvarumai, kaupiami ant apšvietimo įtaiso normalioje veikloje, gali būti pašalinti naudojant minkštą drėgną skudurėlį (po apšvietimo įrengimo išjungimo ir atvėsimo). Nenaudokite agresyvių valymo priemonių. Neatidarykite korpuso.
PASTABOS/PATARIMAI: Produktas turi CE žymę ir visiškai atitinka visus taikomus teisinius reikalavimus Europos Sąjungoje. Produktas neturėtų būti naudojamas vietose, nesuderinamose su jo IP klasės. Jei izoliacija ar korpuso pažeidimas įvyksta, produktas nėra tinkamas naudoti. Nepaisymas šiose instrukcijose rekomenduojamų per montavimą gali sukelti apšvietimo įtaiso pažeidimus, medžiagų pažeidimus (trumpas jungimas, gaisras) ir kūno sužalojimus (deginimą, elektrinį šoką). Bet kokie pakeitimai produktui ir jo įrengimas vietose, skirtose jam negalima būti pavojingi vartotojui ir gali atšaukti garantiją. UAB "Wojnarowscy" neatsako už jokias pasekmes dėl nesilaikymo instrukcijų ir pažeidimų, padarytų dėl netinkamo montavimo. UAB "Wojnarowscy sp. z o.o." turi teisę keisti instrukcijas - dabartinė versija yra prieinama svetainėje www.spectrumled.pl.
ATSIKRAUSTYMAS: Išmeskite naudotą apšvietimo įtaisą elektroninių atliekų surinkimo punkte, kuris bus perdirbamas. Informacija apie surinkimo punktus galima gauti iš mažmenininkų, platintojų ar gamintojo.

VARTOJAMŲ ŽENKLINIMŲ IR SIMBOLIŲ AIŠKINIMAS: P1: Nominali įtampa, dažnis.; P2: Nominali galia.; P3: Nominalusis šviesos srautas.; P4: Nominalioji veikimo trukmė.; P5: Nominali srovė; P6: Spalvų temperatūra.; P7.Apsaugos nuo elektros smūgio klasė.; P8: Švietimo kampas.; P9.Apsaugos lygmens ženklas.; P10.Naudoti tik patalpų viduje/lauke.; P11: Simbolis reiškia minimalų atstumą kokį gali turėti šviestuvas (jo šviesos šaltinis) nuo apšviečiamų vietų ir objektų.; P12: Gaminys nebendradarbiauja su šviesos reguliatoriais.; P13: Gaminys atitinka Europos Sąjungos (ES) direktyvų reikalavimus.; P14: Pakuočių perdirbimas; P15: Reikia tuojau pat pakeisti sutrūkinėjusį arba pažeistą gaubtą arba ekraną, apsauginį stiklą.; P16: Gaminio negalima apdengti termoizoliacine medžiaga.; P17: Taip paženklintų gaminių negalima išmesti į komunalinių atliekų savartyną kartu su kitomis šiukšlėmis - už tai gresia piniginė bauda.
Tokie gaminiai gali būti kenksmingi kaip aplinkai, taip ir žmonių sveikatai. Taip paženklinti gaminiai privalo būti perduoti sudėvėtų elektroninių ir elektrinių įrenginių surinkėjui. Informacijos dėl surinkėjų/priėmėjų perduoda vietos valdžios arba šio tipo įrenginio pardavėjai. Sudėvėtas įrenginys taip pat gali būti perduotas pardavėjui, nupirkus naują gaminį, kiekiu kuris neperžengia šio tipo nupirkto įrenginio kiekį. Ankščiau minėtos taisyklės liečia Europos Sąjungos teritoriją. Kitose šalyse, Rekomenduojame susisiekti su mūsų tiekėju, atitinkamoje teritorijoje. APLINKOSAUGA. Rūpinkitės švarumu ir aplinka. Rekomenduojame sunaudotų pakuočių atliekų segregavimą.

LV Wojnarowscy Sp. z o.o. ar juridisko adresi Katovicē (Katowice), ul. Gospodarcza 16, 40-432 Katovice (Katowice) (Polija), turpmāk tekstā "Wojnarowscy", piešķir šim Eiropas Savienības teritorijā uzstādītajam produktam 5 gadu kvalitātes garantiju pēc garantijas reģistrācijas 90 dienu laikā no produkta iegādes datuma, kas minēts PVN rēķinā vai fiskālajā čekā, kas apstiprina produkta iegādi. Reģistrācija jāveic, izmantojot Garantijas reģistrācijas veidlapu tīmekļa vietnē www.spectrumled.pl/warranty. Detalizēti garantijas nosacījumi ir norādīti Vispārīgajos garantijas nosacījumos tīmekļa vietnē www.spectrumled.pl/warranty, ko Klients saņem kopā ar garantijas reģistrācijas apstiprinājumu uz e-pastu, no kura tikusi nosūtīta Garantija reģistrācijas veidlapa.

LIETOŠANA: Tehniskie telpu, koridori, izstādes, utt.
UZSTĀDĪŠANA: Vispirms lūdzu, izlasiet zemāk esošās instrukcijas un izmantojiet pienācīgu piesardzību. Pirms uzstādīšanas sākšanas izslēdziet barošanu lampu ķēdē. Gaismas ķermeņa uzstādīšana un visi pieslēgšanas darbi jāveic kvalificētam elektriķim. Uzstādīšanas laikā jārīkojas. Sekojiet uzstādīšanas diagrammai, pamatojoties uz piegādātajiem zīmējumiem.
UZTURĒŠANA: Piesārņojumi, kas uzkrājušies uz gaismas ķermeņa normālā darbības laikā, var tikt noņemti, izmantojot mīkstu mitru lupatu (pēc gaismas ķermeņa izslēgšanas un atdzesēšanas). Nelietojiet agresīvus tīrīšanas līdzekļus. Nepieciešams neveikt korpusa atvēršanu.
PIEZĪMES/PORADĪJUMI: Produkts nes CE marķējumu un pilnībā atbilst visiem attiecīgajiem likumdošanas prasībām, kas attiecas uz Eiropas Savienību. Produkta nedrīkst izmantot vietās, kas nav saderīgas ar tā IP klasi. Ja izolācija vai korpusa bojājumi, produkts nav piemērots lietošanai. Nepaklausība šajā instrukcijā ieteiktajam uzstādīšanas laikā var izraisīt gaismas ķermeņa bojājumus, materiāla bojājumus (īssavienojums, ugunsgrēks) un fizisku kaitējumu (degšanas, elektriskais šoks). Jebkādas modifikācijas produktam un tā uzstādīšana vietās, kur tā nav paredzēta, var būt bīstamas lietotājam un var anulēt garantiju. Uzņēmums Wojnarowscy nav atbildīgs par jebkādām sekām, kas saistītas ar norādījumu neievērošanu un bojājumiem, kas radušies nepareizas uzstādīšanas dēļ. Uzņēmums Wojnarowscy sp. z o.o. patur tiesības veikt izmaiņas instrukcijās - pašreizējā versija ir pieejama vietnē www.spectrumled.pl.
IZMETE: Izmantojiet izlietotu gaismas ķermeni elektronisko atkritumu savākšanas punktā, kur tas tiks pārstrādāts. Informāciju par savākšanas punktiem var iegūt no mazumtirgotājiem, izplatītājiem vai ražotāja.

IZMANTOTU APZĪMĒJUMU UN SIMBOLU IZSKAIDROŠANA: P1: Nominālais spriegums, frekvence.; P2: Nominālā jauda.; P3: Nominālā gaismas straume.; P4: Nominālais kalpošanas laiks.; P5: Nominālā strāva; P6: Krāsu temperatūra.; P7.Aizsardzības klase pret elektrošoku.; P8: Spīdēšanas leņķis.; P9.Aizsardzības pakāpes marķējums.; P10.Lietot tikai iekštelpās/ ārpusē.; P11: Šimbols nozīmē minimālo attālumu, kāds var būt apgaismojuma rāmim (tās gaisma avota) no vietām un apgaismotiem objektiem.; P12: Izstrādājums nesadarbojas ar apgaismojuma regulēšanas ierīcēm.; P13: Izstrādājums atbilst Eiropas Savienības direktīvu prasībām (ES).; P14: Iepakojuma pārstrāde; P15: Tūlīt jānomaina pārplīsta vai ievainota lēca vai ekrāns, aizsardzības rūts.; P16: Ražojumu nedrīkst pārklāt ar termoizolācijas materiālu.; P17. Tajā veidā apzīmēti izstrādājumus, neizpildes gadījumā paredzot naudas sodu, nedrīkst izmest kopā ar parastiem atkritumiem. Tādi izstrādājumi var būt kaitīgi videi un cilvēku veselībai. Tajā veidā apzīmēti izstrādājumi jāatdod attiecīgajā lietotu elektronisko vai elektrisko iekārtu vākšanas punktā. Informāciju par vākšanas/saņemšanas punktiem var iegūt no reģionālās valdības vai šī tipa iekārtas pārdevēja. Lietotu iekārtu var arī atdot pārdevējam, gadījumā kad tiek iepirkts jauns izstrādājums daudzumā, kas nepārsniedz tā paša tipa iepirktas iekārtas daudzumu. Iepriekšminēti norādījumi attiecas uz Eiropas Savienības teritoriju. Citās valstīs, ieteicam sazināties ar mūsu izstrādājuma izplatītāju attiecīgajā reģionā. VIDES AIZSARDZĪBA. Rūpējieties par tīrību un apkārtējo vidi. Ieteicam šķirot iepakojumu atkritumus.

NL De firma Wojnarowscy sp. z o.o. gevestigd te Katowice, ul. Gospodarcza 16, 40-432 Katowice (Polen), hierna "Wojnarowscy" verstrekt een 5-jarige kwaliteitsgarantie op het product geïnstalleerd in de Europese Unie mits het is geregistreerd binnen 90 dagen vanaf de aankoopdatum vermeld op de btw-factuur of de kassabon ter documentatie van de aankoop van het product. Het product dient geregistreerd te worden door middel van het Formulier voor de registratie van garanties beschikbaar op de website www.spectrumled.pl/warranty. Gedetailleerde garantievoorwaarden zijn beschreven in de Algemene garantievoorwaarden beschikbaar op de website www.spectrumled.pl/warranty. De klant krijgt de voorwaarden toegestuurd samen met de bevestiging van zijn registratie op het e-mail adres waarvan het Formulier voor de registratie van garanties is verstuurd.

TOEPASSING: Nuttige ruimtes, gangen, displays, enz.
INSTALLATIE: Lees allereerst de onderstaande instructies en wees voorzichtig. Schakel vóór de installatie de stroomtoevoer naar de lampenkring uit. De installatie van de armatuur en alle aansluitwerkzaamheden moeten worden uitgevoerd door een gekwalificeerde elektricien. Wees tijdens de installatie extra voorzichtig. Volg het installatiediagram volgens de meegeleverde tekeningen.
ONDERHOUD: Verontreinigingen die zich tijdens normaal gebruik op de armatuur hebben opgehoopt, kunnen worden verwijderd met een zachte vochtige doek (nadat de armatuur is uitgeschakeld en afgekoeld). Gebruik geen agressieve reinigingsmiddelen. Open de behuizing niet.
NOTITIES/TIPS: Het product draagt het CE-keurmerk en voldoet volledig aan alle relevante wettelijke vereisten die van toepassing zijn binnen de Europese Unie. Het product mag niet worden gebruikt op locaties die niet compatibel zijn met zijn IP-klasse. Als er isolatie- of behuizingschade optreedt, is het product niet geschikt voor gebruik. Het niet naleven van de aanbevelingen in deze instructie tijdens de installatie kan leiden tot beschadiging van de armatuur, materiële schade (kortsluiting, brand) en lichamelijk letsel (brandwonden, elektrische schokken). Het aanbrengen van wijzigingen aan het product en het installeren ervan op locaties die niet bedoeld zijn, kan gevaarlijk zijn voor de gebruiker en kan de garantie ongeldig maken. Wojnarowscy is niet aansprakelijk voor eventuele gevolgen van het niet naleven van de instructies en schade als gevolg van onjuiste installatie. Wojnarowscy sp. z o.o. behoudt zich het recht voor om wijzigingen aan te brengen in de instructies - de huidige versie is beschikbaar op de website www.spectrumled.pl.
AFVALVERWERKING: Gooi de gebruikte armatuur weg op een verzamelpunt voor elektronisch afval, waar het zal worden gerecycled. Informatie over inzamelpunten kan worden verkregen bij retailers, distributeurs of de fabrikant.

VERKLARING VAN GEBRUIKTE SYMBOLEN EN AFKORTINGEN: P1: Ingangsstroomspanning, frequentie.; P2: Kracht van ingangsstroom.; P3: Nominale lichtstroom.; P4: Nominale levensduur.; P5: Nominale stroom; P6: Kleur temperatuur.; P7. Beschermingsklasse tegen elektrische schokken.; P8: Verlichtings hoek.; P9. Aanduiding beschermingsgraad; P10. Alleen voor binnen-/buitentoepassing.; P11: Symbool betekent minimale afstand welke kan licht montuur (haar licht bron) van licht plaatsen en ojekten.; P12: Product werkt niet samen met lichtdimmers.; P13: Product voldoet aan de Europaise Normen (EU).; P14: Recycling van verpakkingen; P15: Zo snell mogelijk vervangen kapote of gebrokene lens, scherm of beschermglas.; P16: Het product is niet geschickt om bedekt te worden met isolatiemateriaal.; P17: Producten met zulke symbool onder dwang van boete kan je niet tot gewone afvaal goien. Zulke producten kunne schadelijk zijn voor het milieu en gezondheid van mensen. Producten met zulke etiketten moeten gebracht worden naar kolectieve verzammelingsplaats van verbruikte elektrische en elektronische producten. Informaties over verzammelplaatsen geven lokale administratie of verkopers van zulke producten. Verbruikte producten kunnen ook teruggegeven worden aan verkoper in geval van kopen van nieuwe producten, in niet grotere goeveelheid als nieuwgekochte product. Bovengenoemde regels gelden op gebied van EU. In anderen landen, Neem kontakt met distributie van onze product op dat gebied. MILIEUBESCHERMING. Houd schoonheid en beschermd het milieu. Aanbevolene verpakkings afvalscheiding.

NO Wojnarowscy sp. z o.o. med hovedkontor i Katowice ul. Gospodarcza 16, 40-432 Katowice (Polen), heretter kalt «Wojnarowscy» gir 5 års kvalitetsgaranti for dette produktet installert i EU, bare hvis garantien blir registrert innen 90 dager fra produktets kjøpsdato som følger av faktura eller kvittering som dokumenterer kjøp av produktet. Registrering må skje gjennom garantiregistreringsskjemaet tilgjengelig på www.spectrumled.pl/warranty. Detaljgarantibetingelsene er spesifisert i de Generelle Garantibetingelsene på www.spectrumled.pl/warranty, som blir også sendt sammen med garantiregistreringsbekreftelse til Kunden til e-postadressen garantiregistreringsskjemaet ble sendt fra.

ANVENDELSE: Bruksrom, korridorer, skjermer, osv.
INSTALLASJON: Les først instruksjonene nedenfor nøye og vær forsiktig. Før du begynner installasjonen, slå av strømforsyningen til lampen. Installering av armaturet og all tilkoblingsarbeid skal utføres av en kvalifisert elektriker. Det må utvises spesiell forsiktighet under installasjonen. Følg installasjonsdiagrammet i henhold til de vedlagte tegningene.
VEDLIKEHOLD: Forurensninger som har samlet seg på armaturen under normal drift kan fjernes ved å bruke en myk fuktig klut (etter at lampen er slått av og har kjølt seg ned). Ikke bruk aggressive rengjøringsmidler. Ikke åpne huset.
MERKNADER / TIPS: Produktet har CE-merkingen og oppfyller fullt ut alle relevante juridiske krav som gjelder innenfor Den europeiske unionen. Produktet bør ikke brukes på steder som er uforenlige med dens IP-klasse. Hvis isolasjon eller hus-skader oppstår, er ikke produktet egnet for bruk. Manglende overholdelse av anbefalingene i denne instruksjonen under installasjonen kan føre til skade på armaturet, materiellskader (kortslutning, brann) og fysiske skader (brannskader, elektrisk støt). Å gjøre endringer i produktet og installere det på steder som ikke er ment for det, kan være farlig for brukeren og kan gjøre garantien ugyldig. Wojnarowscy-selskapet er ikke ansvarlig for konsekvensene av manglende overholdelse av instruksjonene og skader som følge av feil installasjon. Wojnarowscy sp. z o.o. forbeholder seg retten til å gjøre endringer i instruksjonene - den nåværende versjonen er tilgjengelig på nettsiden www.spectrumled.pl.
AVHENDING: Kast den brukte armaturen på en elektronisk avfallssamlingsplass, der den vil gjennomgå gjenvinning. Informasjon om innsamlingssteder kan fås fra forhandlere, distributører eller produsenten.

FORKLARINGER PÅ BRUKTE BETEGNELSER OG SYMBOLER: P1: Nominal spenning, frekvens.; P2: Nominal effekt.; P3: Nominell lysstråle.; P4: Merkeverdi for livslengde.; P5: Nominell strøm; P6: Fargetemperatur. ; P7.Klasse av beskyttelse mot elektrisk sjokk; P8: Lysvinkel.; P9.Betegnelse på beskyttelsesgrad; P10.Bruk kun innendørs/utendørs.; P11: Symbolet viser minimal avstand mellom lampeholder (dens lyskilder) og belyste steder

og objekter.; P12: Produktet fungerer ikke med lysdempere.; P13: Produktet oppfyller kravene i Den europeiske unions (EUs) direktiver.; P14: Emballasje resirkulering; P15: Ødelagt eller skadet skjerm eller verneglass skal umiddelbart byttes.; P16: Produktet egner seg ikke til å dekke med varmeisolerende materialer.; P17: Det er straffbart å kaste produkter med slik markering sammen med annet avfall. Slike produkter kan være miljø-og helsefarlige. Produkter med slik markering bør leveres til et samlested for brukt elektrisk eller elektronisk utstyr. Informasjon om slike samlesteder finner du hos lokale myndigheter eller selgere av slikt utstyr. Brukt utstyr kan også leveres til selgeren når man kjøper et nytt produkt i antall som ikke overstiger antallet det nye kjøpte utstyret av samme typen. De ovennevnte reglene angår kun Den europeiske union. For andre land. Vi anbefaler å ta kontakt med vår distributør i et gitt område. MILJØVERN. Ta vare på renslighet og miljøet. Vi anbefaler å sortere pakningsavfall.

PL Wojnarowscy sp. z o.o. z siedzibą w Katowicach przy ul. Gospodarczej 16, 40-432 Katowice (Polska), dalej zwana "Wojnarowscy", udzielają na niniejszy produkt zainstalowany na terenie Unii Europejskiej 5-letniej gwarancji jakości pod warunkiem zarejestrowania gwarancji w terminie 90 dni od daty zakupu produktu, wynikającej z faktury VAT albo paragonu fiskalnego, dokumentujących zakup produktu. Rejestracji należy dokonać za pośrednictwem Formularza Rejestracji Gwarancji dostępnego na stronie internetowej www.spectrumled.pl/warranty. Szczegółowe warunki gwarancji określone są w Ogólnych Warunkach Gwarancji znajdujących się na stronie internetowej www.spectrumled.pl/warranty, które wraz z potwierdzeniem rejestracji gwarancji Klient otrzyma także na adres e-mail, z którego został wysłany Formularz Rejestracji Gwarancji.

ZASTOSOWANIE: Pomieszczenia użytkowe, korytarze, ekspozycje, itp.
MONTAŻ: W pierwszej kolejności należy przeczytać poniższą instrukcję oraz zachować należytą ostrożność. Przed przystąpieniem do montażu wyłącz napięcie w obwodzie zasilania lampy. Montaż oprawy i wszelkie prace podłączeniowe powinna wykonywać osoba do tego uprawniona – wykwalifikowany elektryk. W trakcie montażu należy zachować szczególną ostrożność. Schemat montażu zgodnie z zamieszczonymi rysunkami.
KONSERWACJA: Zanieczyszczenia powstałe na oprawie w trakcie normalnej eksploatacji można usunąć za pomocą miękkiej wilgotnej szmatki (po uprzednim wyłączeniu i ostudzeniu oprawy). Nie stosować agresywnych środków czyszczących. Nie otwierać obudowy.
UWAGI/WSKAZÓWKI: Produkt posiada oznaczenie CE i w pełni odpowiada wszystkim stosownym wymaganiom prawnym obowiązującym na terenie Unii Europejskiej. Produktu nie należy użytkować w miejscach niezgodnych z jego klasą IP. W przypadku uszkodzenia izolacji lub obudowy wyrób nie nadaje się do użycia. Niestosowanie się do zaleceń poniższej instrukcji w trakcie montażu może spowodować uszkodzenie oprawy, szkody materialne (zwarcie, pożar) oraz obrażenia ciała (oparzenia, porażenie prądem). Dokonywanie wszelkich modyfikacji produktu i jego montaż w miejscach do tego nieprzeznaczonych może być niebezpieczne dla użytkownika oraz może grozić utratą gwarancji. Firma Wojnarowscy nie ponosi odpowiedzialności za wszelkie następstwa nieprzestrzegania instrukcji oraz szkody powstałe w wyniku niewłaściwego montażu. Firma Wojnarowscy sp. z o.o. zastrzega sobie prawo do wprowadzania zmian w instrukcji - aktualna wersja dostępna na stronie www. spectrumled.pl.
UTYLIZACJA: Zużytą oprawę przekaż do punktu zbiórki zużytego sprzętu elektrycznego, gdzie zostanie ona poddana recyklingowi. Informacji o punktach zbiórki należy szukać o sprzedawców, dystrybutorów lub producenta.

WYJAŚNIENIA STOSOWANYCH OZNACZEŃ I SYMBOLI: P1: Napięcie znamionowe, częstotliwość.; P2: Moc znamionowa.; P3: Znamionowy strumień świetlny.; P4: Trwałość znamionowa.; P5: Prąd znamionowy; P6: Temperatura barwowa.; P7.Klasa ochrony przed porażeniem elektrycznym.; P8: Kąt świecenia.; P9.Oznaczenie stopnia ochrony; P10.Stosować tylko wewnątrz/ na zewnątrz pomieszczeń.; P11: Symbol oznacza minimalną odległość jaką może mieć oprawa oświetleniowa (jej źródła światła) od miejsc i obiektów oświetlanych.; P12: Wyrób nie współpracuje ze ściemniaczami oświetlenia.; P13: Wyrób spełnia wymagania Dyrektyw Unii Europejskiej (UE).; P14: Opakowanie recyklingowe; P15: Należy natychmiast wymienić popękany lub uszkodzony klosz lub ekran, szybkę ochronną.; P16: Wyrób nie nadający się do okrywania materiałem termoizolacyjnym.; P17: Wyrobów tak oznakowanych, pod karą grzywny, nie można wyrzucać do zwykłych śmieci razem z innymi odpadami. Wyroby takie mogą być szkodliwe dla środowiska i zdrowia ludzkiego. Wyroby tak oznakowane powinny zostać oddane do punktu zbierania zużytego sprzętu elektrycznego lub elektronicznego. Informacje na temat punktów zbierania/odbioru udzielają władze lokalne lub sprzedawcy tego rodzaju sprzętu. Zużyty sprzęt może zostać również oddany do sprzedawcy, w przypadku zakupu nowego wyrobu w ilości nie większej niż nowy kupowany sprzęt tego samego rodzaju. Powyższe zasady dotyczą obszaru Unii Europejskiej. W przypadku innych państw, zalecamy kontakt z dystrybutorem naszego wyrobu na danym obszarze. OCHRONA ŚRODOWISKA. Dbaj o czystość i środowisko. Zalecamy segregację odpadów poopakowaniowych.

PT A empresa Wojnarowscy sp. z o.o. com sede em Katowice ul. Gospodarcza 16, 40-432 Katowice (Polónia), a seguir designada "Wojnarowscy", fornecem uma garantia de qualidade de 5 anos para este produto, instalado na União Europeia, a condição de que a garantia for registada no prazo de 90 dias a partir da data de compra, resultante da factura de IVA ou recibo fiscal, documentando a compra do produto. O registro deve ser feito através do Formulário de Registro de Garantia, disponível no sítio www.spectrumled.pl/warranty. Condições de garantia detalhados estão especificados nas Condições Gerais de Garantia contidos no sítio www.spectrumled.pl/warranty, que cliente também receberá, juntamente com a confirmação do registro de garantia, para o correio electrónico, do qual foi enviado o Formulário de Registro de Garantia.

APLICAÇÃO: Salas de utilidades, corredores, displays, etc.
INSTALAÇÃO: Primeiramente, por favor, leia as instruções abaixo e tenha cautela. Antes de começar a instalação, desligue a alimentação da lâmpada. A instalação do dispositivo de iluminação e todo o trabalho de conexão devem ser realizados por um eletricista qualificado. Tenha cuidado especial durante a instalação. Siga o diagrama de instalação de acordo com os desenhos fornecidos.
MANUTENÇÃO: Os contaminantes acumulados no dispositivo de iluminação durante a operação normal podem ser removidos usando um pano macio úmido (após desligar e esfriar o dispositivo de iluminação). Não utilize agentes de limpeza agressivos. Não abra a caixa.
NOTAS/DICAS: O produto possui a marcação CE e está em total conformidade com todos os requisitos legais relevantes aplicáveis dentro da União Europeia. O produto não deve ser usado em locais incompatíveis com sua classe IP. Se ocorrerem danos na isolação ou na caixa, o produto não é adequado para uso. O não cumprimento das recomendações nesta instrução durante a instalação pode resultar em danos ao dispositivo de iluminação, danos materiais (curto-circuito, incêndio) e danos corporais (queimaduras, choque elétrico). Fazer quaisquer modificações no produto e instalá-lo em locais não destinados para isso pode ser perigoso para o usuário e pode invalidar a garantia. A empresa Wojnarowscy não será responsável por quaisquer consequências de não cumprimento das instruções e danos resultantes de instalação imprópria. A Wojnarowscy sp. z o.o. reserva-se o direito de fazer alterações nas instruções - a versão atual está disponível no site www.spectrumled.pl.
DESCARTE: Descarte o dispositivo de iluminação usado em um ponto de coleta de resíduos eletrônicos, onde será reciclado. Informações sobre os pontos de coleta podem ser obtidas com varejistas, distribuidores ou o fabricante.

Explicação das indicações e símbolos utilizados: P1: Tensão nominal, frequência.; P2: Potência nominal.; P3: Fluxo luminoso nominal.; P4: Tempo de vida nominal.; P5: Corrente nominal; P6: Temperatura da cor.; P7: Classe de proteção contra choque elétrico.; P8: Ângulo de visão.; P9: Indicação do grau de proteção.; P10: Utilizar apenas no interior / exterior dos locais.;P11: Este símbolo significa a distância mínima entre a luminária (as suas fontes luminosas) e lugares ou objetos iluminados.; P12: Este produto não é apropriado para utilização com reguladores de luz.; P13: Este produto atende aos requisitos das Diretivas da União Europeia (UE).; P14: Reciclagem de embalagens; P15: A campânula, ecrã ou o vidro de proteção quebrados ou danificados devem ser imediatamente substituídos.; P16: O produto não é apropriado para ser revestido com isolamentos térmicos.; P17: Os produtos assim marcados, sob pena de multa, não podem ser colocados no lixo normal, em conjunto com outros resíduos. Tais produtos podem ser nocivos para o ambiente e a saúde humana. Os produtos assim marcados devem ser entregues no ponto de recolha dos resíduos de equipamentos elétricos e eletrónicos. As informações sobre os pontos de recolha/receção são fornecidas pelas autoridades locais ou vendedores deste tipo de produtos.
No caso de compra de um novo produto, os resíduos de equipamento podem também ser entregues para o vendedor, na quantidade não superior à quantidade do produto comprado do mesmo tipo. Os princípios acima mencionados referem-se apenas ao território da União Europeia. No caso de outros países, recomendamos o contacto com o distribuidor do nosso produto no território respetivo. PROTEÇÃO DO AMBIENTE. Proteja o meio ambiente. Recomendamos a triagem dos resíduos de embalagens.

RO Wojnarowscy sp. z o.o. cu sediul în Katowice pe str. Gospodarczej 16, 40-432 Katowice (Polonia), numită în continuare "Wojnarowscy", acordă acestui product instalat pe teritoriul Uniunii Europene o garanţie de calitate pe o perioadă de 5 ani sub condiţia înregistrării garanţiei în termen de 90 zile de la data cumpărării produsului, ce va rezulta din factura TVA sau din bonul fiscal care documentează achiziţionarea produsului. Înregistrarea va fi efectuată prin intermediul Formularului de Înregistrare a Garanţiei disponibil pe pagina de internet www.spectrumled.pl/warranty. Condiţiile detaliate de garanţie sunt definite în Condiţiile Generale de Garanţie afişate pe pagina de internet www.spectrumled.pl/warranty, care împreună cu confirmarea înregistrării garanţiei, Clientul primeşte pe adresa e-mail, de unde a fost transmis Formularul de Înregistrare a Garanţiei.

APLICAȚIE: Camere utilitare, coridoare, afișaje, etc.
INSTALARE: În primul rând, vă rugăm să citiți instrucțiunile de mai jos și să aveți grijă. Înainte de a începe instalarea, întrerupeți alimentarea cu energie electrică a circuitului de iluminat. Instalarea lămpii și toate lucrările de conectare trebuie efectuate de un electrician calificat. Acordați o atenție deosebită în timpul instalării. Urmați diagrama de instalare conform desenelor furnizate.
ÎNTREȚINERE: Contaminanții acumulați pe lampa în timpul funcționării normale pot fi îndepărtați folosind o cârpă moale umedă (după oprirea și răcirea lămpii). Nu utilizați agenți de curățare agresivi. Nu deschideți carcasa.
NOTIȚE/SFATURI: Produsul poartă marcajul CE și respectă pe deplin toate cerințele legale relevante aplicabile în cadrul Uniunii Europene. Produsul nu trebuie utilizat în locuri incompatibile cu clasa sa IP. Dacă apare o deteriorare a izolației sau a carcasei, produsul nu este potrivit pentru utilizare. Neconformarea recomandărilor din această instrucțiune în timpul instalării poate duce la deteriorarea lămpii, la daune materiale (scurtcircuit, incendiu) și la vătămări corporale (arsuri, șoc electric). Efectuarea oricăror modificări la produs și instalarea acestuia în locuri neintenționate poate fi periculoasă pentru utilizator și poate anula garanția. Compania Wojnarowscy nu va fi responsabilă pentru nicio consecință a neconformității cu instrucțiunile și a daunelor rezultate din instalarea necorespunzătoare. Wojnarowscy sp. z o.o. își rezervă dreptul de a face modificări la instrucțiuni - versiunea actuală este disponibilă pe site-ul www.spectrumled.pl.
DEPOZITARE: Eliminați lampa folosită la un punct de colectare a deșeurilor electronice, unde va fi supusă reciclării. Informații despre punctele de colectare pot fi obținute de la comercianți, distribuitori sau de la producător.

EXPLICAREA DE MARCII SI SIMBOLURILE UTILIZATE: P1: Tensiunea nominală, frecvenţă.; P2: Puterea nominală.; P3: Fluxul de lumina nominal.; P4: Rezistenţă nominală.; P5: Curent nominal; P6: Temperatura de culoare.; P7. Grad de protecţie împotriva electrocutării.; P8: Unghiul de iluminare.; P9. Marcarea gradului de protecţie; P10.Utilizaţi numai în interiorul/exteriorul încăperilor.; P11: Indică distanţa minimă pe care poate are corpul de iluminat (sursă ei de lumină) de la locurile si obiectele de iluminat.; P12: Produsul nu funcţionează cu dimmers de iluminat.; P13: Produs este conform cu directivele Uniunii Europene (UE).; P14: Reciclarea ambalajelor; P15: Ar trebui să înlocuiţi imediat fisurate sau deteriorate lentile sau ecran de protecţie.; P16: Produsul nu este potrivit pentru acoperirea cu material izolant.; P17: Produsele, astfel etichetate, sub sancţiunea amenzii, nu aveţi posibilitatea să aruncaţi la gunoi ordinar, împreună cu alte deşeuri. Aceste produse pot fi dăunătoare pentru mediul ambiant şi sănătatea umană. Produsele etichetate astfel ar trebui să fie plasate la punctul de colectare a deşeurilor de echipamente electrice şi electronice. Informaţiile referitoare la punctele de colectare / primirii dau autorităţile locale sau distribuitor de astfel de echipamente. Echipament folosit poate fi de asemenea plasat la vânzătorul, atunci când achiziţionează un produs nou într-o sumă nu mai mare decât noi echipamente achiziţionate în acelaşi fel. Aceste norme se aplică în zona Uniunii Europene. În cazul altor ţări, vă recomandăm să contactaţi distribuitorul de produse noastre din zona dumneavoastră.
PROTECŢIE MEDIULUI. Ai grijă de curăţenia şi a mediului. Vă recomandăm segregarea de deşeuri după ambalajele.

RU Фирма «Wojnarowscy sp. z o.o.» с местонахождением по адресу: ул. Господарча 16, 40-432 Катовице (Польша), именуемая в дальнейшем "Wojnarowscy", предоставляет на данное изделие, установленное на территории Европейского союза, гарантию на срок 5 лет при условии осуществления регистрации в течение 90 дней от даты покупки изделия. Эта дата указана в фактуре НДС или чеке, являющихся подтверждением покупки изделия. Регистрацию следует осуществить при использовании Формы Регистрации Гарантии, доступной на интернет-сайте www.spectrumled.pl/warranty. Подробные условия гарантии определены в Общих Условиях Гарантии, представленных на интернет-сайте www.spectrumled.pl/warranty, которые вместе с подтверждением регистрации гарантии Клиент получит также по электронной почте по адресу e-mail, с которого был выслан Бланк Регистрации Гарантии.

ПРИМЕНЕНИЕ: Технические помещения, коридоры, дисплеи и т. д.
УСТАНОВКА: Сначала внимательно прочтите приведенные ниже инструкции и проявите осторожность. Перед началом установки отключите питание от схемы лампы. Установку светильника и все подключение должен выполнить квалифицированный электрик. Особое внимание следует уделять во время установки. Следуйте инструкции по установке согласно предоставленным чертежам.
ОБСЛУЖИВАНИЕ: Загрязнения, накопленные на светильнике во время нормальной эксплуатации, можно удалить мягкой влажной тканью (после отключения и остывания светильника). Не используйте агрессивные моющие средства. Не открывайте корпус.
ПРИМЕЧАНИЯ/СОВЕТЫ: Продукт имеет маркировку CE и полностью соответствует всем соответствующим законодательным требованиям, применимым в Европейском союзе. Продукт не должен использоваться в местах, несовместимых с его классом IP. Если происходит повреждение изоляции или корпуса, продукт не пригоден для использования. Несоблюдение рекомендаций данной инструкции во время установки может привести к повреждению светильника, повреждению материала (короткому замыканию, пожару) и телесным повреждениям (ожогам, удару током). Любые модификации продукта и его установка в местах, не предназначенных для этого, могут быть опасны для пользователя и привести к аннулированию гарантии. Компания Wojnarowscy не несет ответственности за последствия невыполнения инструкций и повреждения, вызванные неправильной установкой. Wojnarowscy sp. z o.o. оставляет за собой право вносить изменения в инструкции - текущая версия доступна на веб-сайте www.spectrumled.pl.
УТИЛИЗАЦИЯ: Утилизируйте использованный светильник в пункте сбора электронных отходов, где он будет подвергнут переработке. Информацию о пунктах сбора можно получить у розничных продавцов, дистрибьюторов или производителя.

ОБЪЯСНЕНИЯ ПРИМЕНЯЕМЫХ ОБОЗНАЧЕНИЙ И СИМВОЛОВ: P1: Напряжение номинальное, частота.; P2: Номинальная мощность.; P3: Номинальная струя света.; P4: Номинальная прочность.; P5: Номинальный ток; P6: Температура цвета.; P7. Класс защиты от поражения электрическим током.; P8: Угол освещения.; P9. Обозначение уровня защиты; P10. Использовать только внутри / вне помещений.; P11: Символ обозначает минимальное расстояние между светильником (его источником света) и освещаемым объектом.; P12: Изделие не работает с утемнителями освещения.; P13: Изделие выполняет требования Директива Европейского Союза (ЕС).; P14: упаковка утилизация; P15: Следует немедленно поменять потресканный или испорченный абажур или экран, защитное стекло.; P16: Изделие непригодно для прикрытия термоизоляционным материалом.; P17:.Размеченные таким образом изделия нельзя выкидывать с обыкновенным мусором, за что грозит штраф. Данные изделия могут быть опасны для окружающей среды и для здоровья людей. Данные изделия следует отдать в пункт сбора и утилизации электрического и электронического оборудования. Информацию на тему пунктов сбора/приема распространяют локальные власти или продавцы оборудования данного типа. Использованное оборудование можно также отдать продавцу, если новое изделие куплено в числе не больше, чем новое оборудование того же вида. Выше перечисленные правила касаются территории Европейского Союза. В случае других государств, Рекомендуем контакт с дистрибьютором нашего изделия на данной территории. ЗАЩИТА ОКРУЖАЮЩЕЙ СРЕДЫ. Заботьтесь о чистоте и окружающей среде. Рекомендуем сортировку отбросов.

SK Wojnarowscy sp. z o.o. so sídlom v Katoviciach ul. Gospodarcza 16, 40-432 Katovice (Poľsko), ďalej len "Wojnarowscy", poskytujú na tento produkt nainštalovaný na území Európskej únie 5-ročnú záruku pod podmienkou zaregistrovania záruky do 90 dní od dátumu zakúpenia produktu uvedeného na faktúre DPH alebo na inom doklade potvrdzujúcom nákup produktu. Registráciu je potrebné vykonať prostredníctvom Formulára registrácie záruky, ktorý je dostupný na internetovej stránke www.spectrumled.pl/warranty. Podrobné záručné podmienky sú stanovené vo Všeobecných záručných podmienkach nachádzajúcich sa na internetovej stránke www.spectrumled.pl/warranty, ktoré klient dostane spolu s potvrdením registrácie záruky na e-mailovú adresu, z ktorej bol zaslaný Formulár registrácie záruky.

POUŽITIE: Technické miestnosti, chodby, displeje atď.
INŠTALÁCIA: Najprv si prečítajte nižšie uvedené pokyny a postupujte s primeranou opatrnosťou. Pred začatím inštalácie vypnite napájanie na obvode lampy. Inštaláciu svietidla a všetky pripojovacie práce by mal vykonať kvalifikovaný elektrikár. Počas inštalácie treba venovať osobitnú pozornosť. Dodržiavajte inštalačný diagram podľa poskytnutých výkresov.
ÚDRŽBA: Kontaminanty nahromadené na svietidle počas bežného prevádzkovania možno odstrániť použitím mäkkého vlhkého handričky (po vypnutí a vychladnutí svietidla). Nepoužívajte agresívne čistiace prostriedky. Neotvárajte skrine.
POZNÁMKY / TIPY: Výrobok nesie označenie CE a úplne spĺňa všetky príslušné právne požiadavky platné v Európskej únii. Výrobok by nemal byť použitý na miestach nekompatibilných s jeho triedou IP. Ak dôjde k poškodeniu izolácie alebo skrine, výrobok nie je vhodný na použitie. Nedodržanie odporúčaní uvedených v tomto návode počas inštalácie môže spôsobiť poškodenie svietidla, materiálne škody (skrat, požiar) a telesné zranenia (popáleniny, elektrický šok). Akýkoľvek zásah do výrobku a jeho inštalácia na miestach, pre ktoré nie je určený, môže byť pre používateľa nebezpečný a môže zrušiť záruku. Spoločnosť Wojnarowscy nebude zodpovedná za žiadne následky nesplnenia pokynov a škody vzniknuté nesprávnou inštaláciou. Wojnarowscy sp. z o.o. si vyhradzujú právo na zmeny pokynov - aktuálna verzia je k dispozícii na webovej stránke www.spectrumled.pl.
ODSTRÁNENIE: Staré svietidlo zlikvidujte na mieste zberu elektronického odpadu, kde bude recyklované. Informácie o miestach zberu môžu byť získané u maloobchodníkov, distribútorov alebo výrobcu.

VYSVETLÍVKY POUŽITÝCH OZNAČENÍ A SYMBOLOV: P1: Menovité napätie, frekvencia.; P2: Menovitý výkon.; P3: Menovitý svetelný tok.; P4: Menovitá trvanlivosť.; P5: Menovitý prúd; P6: Teplota farieb.; P7. Trieda ochrany pred úrazom elektrickým prúdom.; P8: Uhol svietenia.; P9. Označenie stupňa ochrany; P10. Používať iba v interiéri / exteriéri.; P11: Symbol znamená minimálnu vzdialenosť, ktorú svietidlo (jeho zdroje svetla) môže mať od osvetlovaných miest a objektov.; P12: Výrobok nespolupracuje so zariadeniami stmavujúcimi osvetlenie.; P13: Výrobok splňa požiadavky Smerníc Európskej únie (EU).; P14: Recyklácie obalov; P15: Okamžite vymeniť prasknuté alebo poškodené tienidlo alebo obrazovku, ochranné skielko.; P16: Výrobok sa nesmie pokrývať tepelno izolačným materiálom.; P17: Takto označené výrobky sa nesmejú, pod hrozbou pokuty, vyhadzovať do obyčajných košov spolu s ostatným odpadom. Tieto výrobky môžu byť škodlivé životnému prostrediu a ľudskému zdraviu. Takto označené výrobky by sa mali odovzdať na miesto zberu opotrebovanej elektrickej a elektronickej techniky. Informácie o miestach zberu/odberu poskytujú miestné orgány a predajci tohto druhu techniky. Opotrebovaná technika môže byť tiež vrátená predajcovi, a to v prípade nákupu nového výrobku v množstve nie väčšiom ako nová kupovaná technika rovnakého druhu. Tieto zásady sa týkajú územia Európskej únie. V prípade iných krajín, odporúča sa kontaktovať distribútora nášho výrobku na danom území.
OCHRANA ŽIVOTNÉHO PROSTREDIA . Dbajte na čistotu a životné prostredie. Odporúčame triedenie obalového odpadu.

SL Podjetje Wojnarowscy sp. z o.o. s sedežem v Katowicah na naslovu ul. Gospodarcza 16, 40-432 Katowice (Poljska), v nadaljevanju »Wojnarowscy«, izreka za tozadeven izdelek, proizveden na območju Evropske unije, 5 letno garancijo kakovosti, pod pogojem, da je garancija registrirana v roku 90 dni od datuma nakupa izdelka, vidnega na računu z obračunanim DDV ali izpisku iz blagajne, ki dokazujeta nakup izdelka. Registracijo je potrebno opraviti s pomočjo obrazca za registracijo garancije, dostopnega na spletni strani www.spectrumled.pl/warranty. Podrobni pogoji garancije so razloženi v Splošnih pogojih garancije, ki se nahajajo na internetni strani www.spectrumled.pl/warranty, in ki jih skupaj s potrdilom registracije garancije Stranka prejme tudi na e-mail naslov, s katerega je bil poslan obrazec za registracijo garancije.

UPORABA: Prostorije za uporabo, hodniki, prikazi, itd.
NAMESTITEV: Najprej preberite spodnja navodila in upoštevajte potrebno previdnost. Pred začetkom namestitve izklopite napajanje na vezju za svetilko. Namestitev svetilke in vsa priključna dela mora opraviti usposobljen električar. Pri namestitvi je treba biti posebej previden. Sledite namestitvenemu diagramu glede na priložene risbe.
VZDRŽEVANJE: Onesnaženje, ki se nabira na svetilki med normalnim delovanjem, lahko odstranite s soft damp cloth (po izklopu in ohladitvi svetilke). Ne uporabljajte agresivnih čistilnih sredstev. Ne odpirajte ohišja.
OPOMBE/NASVETI: Izdelek nosi oznako CE in v celoti izpolnjuje vse ustrezne zakonske zahteve, ki veljajo v Evropski uniji. Izdelek se ne sme uporabljati na mestih, ki niso združljiva z njegovim IP razredom. Če pride do poškodbe izolacije ali ohišja, izdelek ni primeren za uporabo. Neupoštevanje priporočil v tem navodilu med namestitvijo lahko povzroči poškodbo svetilke, materialno škodo (kratkostična povezava, požar) in telesno škodo (opekline, električni udar). Spreminjanje izdelka in njegova namestitev na mestih, za katera ni namenjen, lahko predstavlja nevarnost za uporabnika in lahko poništi garancijo. Podjetje Wojnarowscy ni odgovorno za nobene posledice neupoštevanja navodil in škodo, ki izhaja iz nepravilne namestitve. Wojnarowscy sp. z o.o. si pridržuje pravico do sprememb navodil - trenutna različica je na voljo na spletnem mestu www.spectrumled.pl.
ODLAGANJE: Odstranite uporabljeno svetilko na mestu zbiranja elektronskih odpadkov, kjer bo reciklirana. Informacije o mestih zbiranja lahko dobite pri trgovcih, distributerjih ali proizvajalcu.

OBJASNITEV UPORABLJENIH OZNAČITEV IN SIMBOLOV: P1: Nazivna napetost, frekvenca.; P2: Nazivna moč.; P3: Nominalni svetlobni tok.; P4: Nominalna trajnost.; P5: Nazivni tok; P6: Barvna temperatura.
P7.Razdred zaščite pred električnim udarom.; P8: Kot svetenja.; P9.Označba nivoja zaščite.; P10.Uporabljati samo znotraj/zunaj.; P11: Označitev pomeni minimalno oddaljenost, ki jo mora imeti svetilo (izvir svetlobe) od prostorov in objektov, ki so s tem svetilom osvetljeni.; P12: Proizvod ne sodeluje z zatemnilniki.; P13: Proizvod je v skladu s pogoji direktive Evropske Unije (EU).; P14: Recikliranje embalaže; P15: Prizadet oz. poškodovan senčnik ali ekran, ter zaščitna šipa, je treba takoj zamenjati.; P16: Tale proizvod ni primeren za zakrivanje s pomočjo termoizolacijskega materiala.; P17: Ti proizvodi so lahko škodljivi za okolje in ljudsko zdravje. Tak označenih proizvodov, pod pretnjo kazni z globo, ne smete odstranjevati v običajna smetišča, skupaj z drugimi odpadki. Tak označeni proizvodi morajo biti oddajani v zbirne centre zbiranja izrabljenih elektroničih ali električnih naprav. Informacije o zbirnih centrih najdete v informacijskem centru lokalnih uprav ali pri sprodajalcu. Izrabljene stroje lahko oddajate prodajlcu, v primeru nakupu novega stroja in v količini ne večji kot količina novega stroja istega tipa. Te regulacije se tičejo Evropske Unije. V primeru drugih držav, takrat priporočamo kontakt s distributerjem naših proizvodov. VARSTVO OKOLJA. Skrbite za naravno okolje in čistočo. Priporočamo segregacijo embalažnh odpadkov.

SR Wojnarowscy sp. z o.o sa sedištem u Katovicama u ul. Gospodarcza16, 40-432 Katovice (Poljska), u daljem tekstu "Wojnarowsciy" daje za ovaj proizvod instaliran u Evropskoj uniji 5-godišnju garanciju na kvalitet, pod uslovom registracije garancije u roku od 90 dana od dana kupovine proizvoda, to jest od datuma sa PDV fakture ili fiskalnog paragona kojim se dokumentuje kupovina proizvoda. Registracija garancije mora biti preko Obrasca za registraciju garancije koji je dostupan na sajtu www.spectrumled.pl/warranty. Detaljni uslovi garancije su navedene u Opštim uslovima o garanciji koji se nalaze na sajtu www.spectrumled.pl/warranty, a koji će Klijent zajedno sa Potvrdom registracija garancije primiti na e-mail adresu sa koje je poslat Obrazac za prijavu registracije garancija.

PRIMENA: Tehničke prostorije, hodnici, izlozi, itd.
MONTAŽA: Prvo, molimo vas da pažljivo pročitate donja uputstva i budete oprezni. Pre početka montaže, isključite napajanje na krugu lampe. Montažu osvetljenja i sva povezivanja treba obaviti kvalifikovani električar. Posebna pažnja treba da se obrati tokom montaže. Pratite dijagram montaže prema priloženim crtežima.
ODRŽAVANJE: Zagađivači koji se nakupljaju na osvetljenju tokom normalnog rada mogu se ukloniti mekom vlažnom krpom (nakon isključivanja i hlađenja osvetljenja). Ne koristite agresivna sredstva za čišćenje. Ne otvarajte kućište.
NAPOMENE/SUGESTIJE: Proizvod nosi CE oznaku i u potpunosti se pridržava svih relevantnih pravnih zahteva koji važe unutar Evropske unije. Proizvod se ne sme koristiti na mestima nespojivim sa njegovom IP klasom. Ako dođe do oštećenja izolacije ili kućišta, proizvod nije pogodan za upotrebu. Nepoštovanje preporuka u ovim uputstvima tokom montaže može rezultirati oštećenjem osvetljenja, materijalnim oštećenjem (kratkim spojem, požarom) i telesnim povredama (opekotine, električnim udarom). Pravljenje bilo kakvih modifikacija na proizvodu i njegova instalacija na mestima koja nisu predviđena može biti opasno po korisnika i može poništiti garanciju. Kompanija Wojnarowscy neće biti odgovorna za bilo kakve posledice nepoštovanja uputstava i štete proizašle iz nepravilne instalacije. Wojnarowscy sp. z o.o. zadržava pravo da izmeni uputstva - trenutna verzija je dostupna na veb stranici www.spectrumled.pl.
ODLAGANJE: Odbacite korišćeno osvetljenje na punktu za sakupljanje elektronskog otpada, gde će se podvrgnuti reciklaži. Informacije o mestima za sakupljanje mogu se dobiti od trgovaca, distributera ili proizvođača..

OBJAŠNJENJA SIMBOLA KOJE SE KORISTE: P1: Naponski nivo, frekvencija.; P2: Nominalna snaga. ; P3: Nominalni lumenski fluks.; P4: Nominalna trajnost.; P5: Nominalna struja; P6: Boja temperature.; P7. Klasa zaštite od električnog udara.; P8: Ugao gledanja.; P9. Klasa zaštite; P10. Koristi se samo unutra/napolju.; P11: Simbol opisuje minimalno rastojanje svetlosnog uređaja (njegovog izvora svetlosti) od mesta i objekata koje osvetljava.; P12: Proizvod nije kompatibilan sa regulatorima osvetljenja.; P13: Proizvod ispunjava zahteve EU direktiva.; P14: Recikliranje ambalaže; P15: Oštećena sijalica, ekran ili zaštitni štitnik moraju se odmah zameniti.; P16: Proizvod nije pogodan za prekrivanje termoizolacionim materijalom.; P17: Proizvodi označeni na ovaj način ne smeju se odlagati na isti način kao ostali otpad pod pretnjom kazne. Ovi proizvodi mogu biti štetni za prirodnu sredinu i zdravlje. Proizvodi označeni na ovaj način trebalo bi vratiti u objekat za sakupljanje električnog i elektronskog otpada. Informacije o centrima za sakupljanje pružaju lokalne vlasti ili prodavci takvih proizvoda. Upotrebljeni predmeti takođe se mogu vratiti prodavcu prilikom kupovine novog proizvoda, u količini ne većoj od kupljenog predmeta iste vrste. Gore navedena pravila odnose se na EU područje. U slučaju drugih zemalja preporučuje se kontaktiranje distributera naših proizvoda u datom području. ZAŠTITA OKOLINE. Održavajte čistu okolinu. Preporučuje se razdvajanje otpada nakon upotrebe ambalaže.

SV Wojnarowscy sp. z o.o. med säte i Katowice på Gospodarcza 16, 40-432 Katowice (Polen) nedan kallat "Wojnarowscy" lämnar 5 års garanti för högkvalitativ på denna produkt på EU:s territorium under förutsättning att man registrerar garanti inom 90 dagar från inköpsdatum av en produkt vilket uppstått till följd av en faktura eller ett kvitto vilka dokumenterar inköp av denna produkt. Registeringen ska göras av ett Garantiregistreringsformulär (Formularz Rejestracji Gwarancji) tillgängligt på websidan www.spectrumled.pl/warranty. Detaljerade garantivillkor stårs i Allmänna Garantivillkor som finns på websidan www.spectrumled.pl/warranty vilka kund också får på mejl, som sändes Garantiregistreringsformuläret, tillsammans med Garantiregistreringsbekräftelsen.

ANVÄNDNING: Förråd, korridorer, displayer, etc.
INSTALLATION: Först, läs instruktionerna nedan noggrant och var försiktig. Stäng av strömmen till lampan innan du börjar installationen. Installation av armaturen och all anslutningsarbete bör utföras av en kvalificerad elektriker. Var särskilt försiktig under installationen. Följ installationsdiagrammet enligt de medföljande ritningarna.
UNDERHÅLL: Föroreningar som samlats på armaturen under normal drift kan avlägsnas med en mjuk fuktig trasa (efter att lampan har stängts av och svalnat). Använd inte aggressiva rengöringsmedel. Öppna inte höljet.
ANTECKNINGAR / TIPS: Produkten bär CE-märkning och uppfyller fullständigt alla relevanta lagkrav som gäller inom Europeiska unionen. Produkten bör inte användas på platser som är oförenliga med dess IP-klass. Om isolering eller skadat hölje uppstår är produkten inte lämplig för användning. Att inte följa rekommendationerna i denna instruktion under installationen kan leda till skada på armaturen, materialskador (kortslutning, brand) och kroppsskador (brännskador, elektrisk chock). Att göra några ändringar i produkten och installera den på platser som inte är avsedda för den kan vara farligt för användaren och kan ogiltigförklara garantin. Wojnarowscy-företaget är inte ansvarigt för eventuella konsekvenser av icke-efterlevnad av instruktionerna och skador som uppstår till följd av felaktig installation. Wojnarowscy sp. z o.o. förbehåller sig rätten att göra ändringar i instruktionerna - den aktuella versionen finns tillgänglig på webbplatsen www.spectrumled.pl.
AVHÄMTNING: Kassera den använda armaturen på en elektroniskt avfallsinsamlingsplats, där den kommer att återvinnas. Information om insamlingsplatser kan erhållas från återförsäljare, distributörer eller tillverkare.

FÖRKLARING AV TECKEN OCH SYMBOLER: P1: Märkspänning, frekvens.; P2: Märkeffekt.; P3: Märkljusflöde.; P4: Menovitá trvanlivosť.; P5: Nominell ström; P6: Färgtemperatur.; P7.Skyddsklass mot elektrisk stöt.; P8: Uhol svietenia.; P9.Beteckning av skyddsklass.; P10.Används endast inomhus/utomhus.; P11: Symbolen anger det minsta avståndet mellan armaturen (dess ljuskällor) och ytor och föremål som ska belysas.; P12: Produkten fungerar inte med dimmer.; P13: Produkten överensstämmer med kraven i Europeiska gemenskapens (EG) direktiv.; P14: Förpackningsåtervinning; P15: Byt omedelbart sprucken eller skadad skärm, skyddsglas.; P16: Varan ska inte täckas med termoisoleringsmaterial.; P17: Produkter med sådan märkning får inte, vid vite, kastas i vanliga sopor tillsammans med annat avfall. Sådana produkter kan vara skadliga för miljön och människors hälsa. Produkter med sådan märkning bör lämnas vid en återvinningsstation för förbrukade elektriska och elektroniska produkter. För information om insamlingsplatserna vänd dig till lokala myndigheter eller återförsäljare av sådana enheter. Köper man en ny produkt, kan förbrukade enheter också lämnas hos återförsäljaren med förbehållet att antalet produkter man vill lämna inte överskrider antalet köpta enheter av samma slag. Dessa regler gäller inom Europeiska Unionens område. För andra länder vi rekommenderar att du kontaktar återförsäljaren i ditt område.
MILJÖSKYDD. Ta hand om miljön. Vi rekommenderar källsortering av förpackningsavfall.

TR Katowice, ul. Gospodarcza 16, 40-432 Katowice (Polonya) merkezi olan Wojnarowscy sp. z o.o. şirketi (bundan böyle "Wojnarowscy" olarak anılacaktır) Avrupa Birliği topraklarında kurulmuş işbu ürün için; ürünün satın alındığını belgeleyen KDV faturasında veya mali fişte yazılan satın alınma tarihinden itibaren, 90 gün içerisinde garanti kaydetme şartıyla, 5 yıllık kalite garantisini vermektedir. Garanti kaydı, www.spectrumled.pl/warranty web sitemizde mevcut olan Garanti Kayıt Formu üzerinden yapılmalıdır. Müşteri; www.spectrumled.pl/warranty web sitemizde bulunan Genel Garanti Şartlarında belirtilen ayrıntılı garanti şartlarını ve garanti kaydı onaylamasını Garanti Kayıt Formunun gönderildiği e-posta adresine alacaktır.

UYGULAMA: Hizmet odaları, koridorlar, ekranlar, vb.
MONTAJ: Öncelikle, lütfen aşağıdaki talimatları okuyun ve gerekli dikkati gösterin. Montaj işlemine başlamadan önce, lamba devresinin güç kaynağını kapatın. Aydınlatma armatürünün montajı ve tüm bağlantı işleri kalifiye bir elektrikçi tarafından gerçekleştirilmelidir. Montaj sırasında özel dikkat gösterilmelidir. Montaj şemasını sağlanan çizimlere göre takip edin.
BAKIM: Normal işletme sırasında armatür üzerinde biriken kirler, armatürün kapatılması ve soğumasını takiben yumuşak nemli bir bez ile temizlenebilir. Agresif temizlik maddeleri kullanmayın. Kasa kısmını açmayın.
NOTLAR/TAVSİYELER: Ürün CE işaretini taşımakta olup Avrupa Birliği içinde geçerli olan tüm ilgili yasal gerekliliklere tamamen uyumludur. Ürün, IP sınıfıyla uyumsuz konumlarda kullanılmamalıdır. Yalıtım veya kasa hasarı meydana gelirse, ürün kullanılmaya uygun değildir. Montaj sırasında bu talimatlara uyulmaması, armatür hasarına, malzeme hasarına (kısa devre, yangın) ve bedensel zararlara (yanıklar, elektrik çarpması) neden olabilir. Ürüne herhangi bir değişiklik yapmak ve ürünü kullanım amacı dışında yerlere monte etmek, kullanıcı için tehlikeli olabilir ve garantiyi geçersiz kılabilir. Wojnarowscy şirketi, talimatların ihlalinden kaynaklanan sonuçlardan ve yanlış montajdan kaynaklanan zararlardan sorumlu tutulamaz. Wojnarowscy sp. z o.o., talimatlarda değişiklik yapma hakkını saklı tutar - güncel sürümü www.spectrumled.pl web sitesinde mevcuttur.
ATIK YÖNETİMİ: Kullanılmış armatürü elektronik atık toplama noktasına bırakın, burada geri dönüşüme tabi tutulacaktır. Toplama noktaları hakkında bilgi, perakendecilerden, distribütörlerden veya üreticiden temin edilebilir.

Uygulanan işaret ile sembollerin tanımı: P1. Nominal voltaj, frekans.; P2. Nominal güç.; P3: Nominal ışık akısı.; P4: Nominal ömür.; P5: Nominal akım; P6: Renk sıcaklığı.; P7: Elektrik çarpması koruma sınıfı.; P8: Işık dağılım açısı.; P9: Koruma derecesi işareti.; P10: Sadece kapalı mekân dışında/içinde kullanın.; P11: Bu simge, lamba (lambanın ışık kaynağı) ile aydınlatılan mekân ile objeler arasındaki asgarî mesafeyi gösterir.; P12: Ürün ışık azaltıcılarla beraber işlemez.; P13: Ürün, Avrupa Birliği (UE) Direktiflerine ilişkin şartları karşılar.; P14: Ambalaj geri dönüşüm; P15: Kırık veya bozuk lamba siperi, ekran veya koruma camını derhal değiştirin.; P16: Ürün termo-izolasyon malzemesi ile örtülmeye elverişli değildir.; P17: Bu şekilde işaretli ürünlerin sıradan çöpe atılması durumunda para cezası kesilecektir. Bu tür çöp çevre ve sağlığa zararlı olup özellikle. Böyle işaretli ürün ve kullanılmış elektrik veya elektronik teçhizat noktasına teslim edilmelidir. Böyle işaretli ürünleri toplama/teslim noktaları hakkındaki bilgiyi yerel devlet organları veya bu tür ürünlerin ticareti yapan satıcılar verirler. Ayrıca tüketilmiş teçhizat, yenisi aynı türden aynı miktarda satın alınması durumunda satıcıya teslim edilebilir. Yukarıda bahsi geçen kurallar Avrupa Birliğine ilişkindir. Diğer ülkelerde durumunda, Ürünümüzün ilgili alandaki distribütörü ile temasa geçilmesi tavsiye ed
ÇEVRE KORUMA. Temizlik ve çevreye iyi bakın. Ambalaj ayırımı tavsiye edilir.

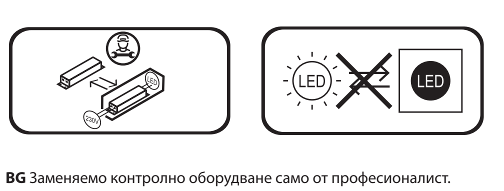

BG Заменяемо контролно оборудване само от професионалист. Незаменяем източник на светлина.
CS Výměnné ovládací zařízení pouze profesionálem. Nevyměnitelný světelný zdroj.
DE Austauschbares Steuergerät nur durch einen Fachmann. Nicht austauschbare Lichtquelle.
DA Udskifteligt styreudstyr kun af en professionel. Ikke-udskiftelig lyskilde.
EL Αντικαταστάσιμος ελεγκτικός εξοπλισμός μόνο από επαγγελματία. Μη αντικαταστάσιμη πηγή φωτός.
EN Replaceable control equipment only by a professional. Non-replaceable light source.
EST Vahetatav juhtseade ainult professionaali poolt. Mittevahetatav valgusallikas.
ES Equipo de control reemplazable solo por un profesional. Fuente de luz no reemplazable.
FI Vaihdettava ohjauslaitteisto vain ammattilaisen toimesta. Korvaamaton valonlähde.
FR Équipement de contrôle remplaçable uniquement par un professionnel. Source de lumière non remplaçable.
HR Zamjenjiva oprema za upravljanje samo od strane stručnjaka. Nezamjenjivi izvor svjetlosti.
HU Cserevezethető vezérlőberendezés csak szakember által. Nem cserélhető fényforrás.
IT Apparecchiatura di controllo sostituibile solo da un professionista. Fonte luminosa non sostituibile.
LT Maināma vadības aprīkojums tikai profesionāļa rokās. Nemaināma gaismas avota.
LV Keičiama valdymo įranga tik profesionalui. Nekeičiamas šviesos šaltinis.
NL Vervangbare besturingsapparatuur alleen door een professional. Niet-vervangbare lichtbron.
NO Utbyttbart kontrollutstyr kun av en profesjonell. Ikke-utbyttbar lyskilde.
PL Wymienny osprzęt sterujący tylko przez profesionalistę. Niewymienne źródło światła
PT Equipamento de controle substituível apenas por um profissional. Fonte de luz não substituível.
RO Echipament de control înlocuibil doar de către un profesionist. Sursă de lumină neînlocuibilă.
RU Заменяемое управляющее оборудование только квалифицированным специалистом. Незаменяемый источник света.
SK Vymeniteľné riadiace zariadenie len profesionálom. Nevymeniteľný svetelný zdroj.
SL Zamenljiva krmilna oprema le s strani strokovnjaka. Nepremenljiv vir svetlobe.
SR Zamenljiva kontrolna oprema samo od strane profesionalca. Nezamenjiv izvor svetlosti.
SV Utbytbart styreutrustning endast av en professionell. Ej utbytbar ljuskälla.
TR Değiştirilebilir kontrol ekipmanı sadece bir profesyonel tarafından. Değiştirilemez ışık kaynağı.

BG	Този продукт включва светлинен източник с клас на енергийна ефективност
CS	Tento výrobek obsahuje světelný zdroj s třídou energetické účinnosti
DE	Dieses Produkt enthält eine Lichtquelle der Energieeffizienzklasse
DA	Dette produkt indeholder en lyskilde i energieffektivitetsklasse
EL	Το προϊόν αυτό περιέχει φωτεινή πηγή της τάξης ενεργειακής απόδοσης
EN	This product contains a light source of energy efficiency class
ES	Este producto contiene una fuente luminosa de la clase de eficiencia energética
EST	Toode sisaldab energiatõhususe klassi valgusallikat
FI	Tämä tuote sisältää valonlähteen, jonka energiatehokkuusluokka on
FR	Ce produit contient une source lumineuse de classe d'efficacité énergétique
HR	Ovaj proizvod sadržava izvor svjetlosti klase energetske učinkovitosti
HU	Ez a termék egy energiahatékonysági osztályú fényforrást tartalmaz
IT	Questo prodotto contiene una sorgente luminosa di classe di efficienza energetica
LT	Šiame gaminyje yra šviesos šaltinis, kurio energijos vartojimo efektyvumo klasė
LV	Šis ražojums satur gaismas avotu, kura energoefektivitātes klase ir
NO	Dette produktet har lyskilder i energie ektklasse
NL	Dit product bevat een lichtbron van energie-efficiëntieklasse
PL	Ten produkt zawiera źródło światła o klasie efektywności energetycznej:
PT	Este produto contém uma fonte de luz da classe de eficiência energética
RO	Acest produs conține o sursă de lumină cu clasa de eficiență energetică
RU	Этот продукт содержит источник света класса энергоэффективности
SL	Ta izdelek vsebuje svetlobni vir razreda energijske učinkovitosti
SK	Tento výrobok obsahuje svetelný zdroj triedy energetickej účinnosti
SR	Овај производ покрива извор светлости класе енергетске ефикасности:
SV	Denna produkt innehåller en ljuskälla med energieffektivitetsklass
TR	Bu ürün, içerir enerji verimliliği sınıfına sahip bir ışık kaynağı

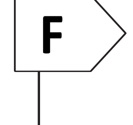

1.

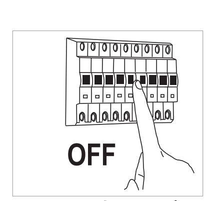

Montaż natynkowy / Surface Mounted installation

1. Przymocuj linkę zabezpieczającą do lampy za pomocą śruby i nakrętki. / Fix the safety line to the lamp with screw and nut.

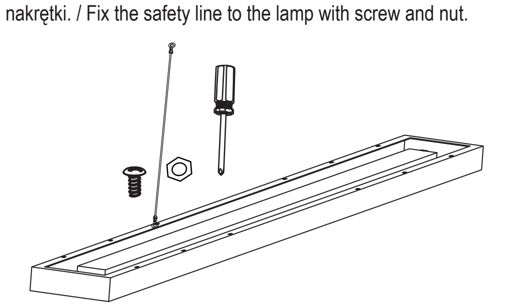

2. Najpierw przymocuj płytkę do ściany za pomocą 3 śrub / Fix the fasten plate to the wall with 3 screws first

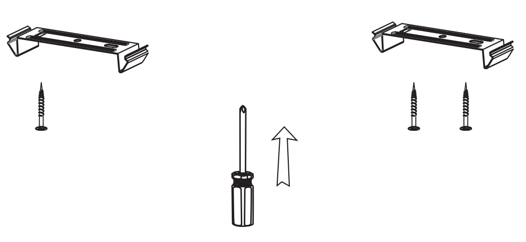

3. Przymocuj linkę zabezpieczającą do ściany za pomocą śruby / Fix the safety line to the wall with screw

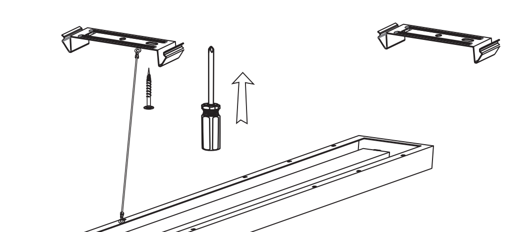

4. Podłącz kabel zasilający do obwodu AC. / Connect the power supply cable with AC circut.

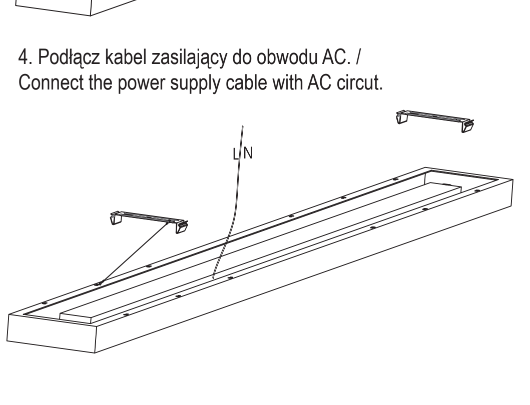

5. Zamocuj płytkę mocującą z lampą / Fix the fasten plate with lamp

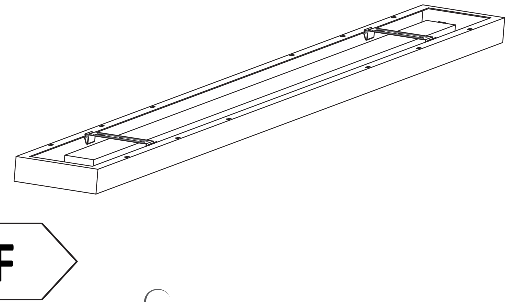

Montaż zwieszany / Suspended installation

1. Przeciągnij linę o długości 1,5 m przez linę lampy / Thread 1.5M rope through lamp rope

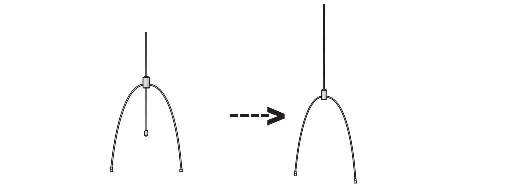

2. Przymocuj linę do płyty za pomocą śruby i nakrętki / Fix the rope to the plate with bolt and nut

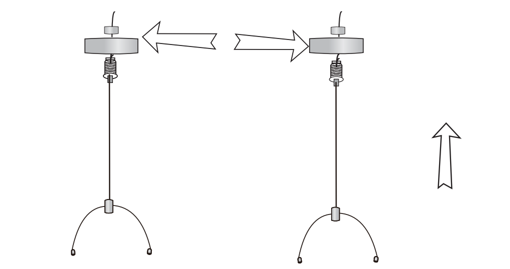

3. Przymocuj płytkę do ściany za pomocą śrub / Fix the plate to the wall with screws

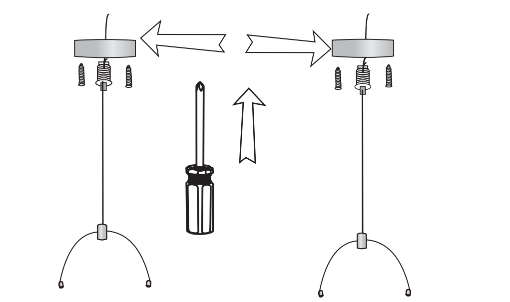

4. Przymocuj linę do otworu / Fix the rope into the hole

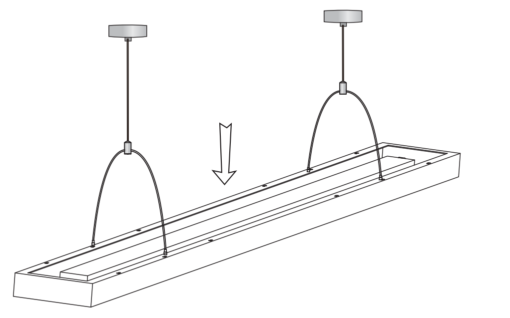

5. Włóż wtyczkę do otworu / Put the plug into the hole

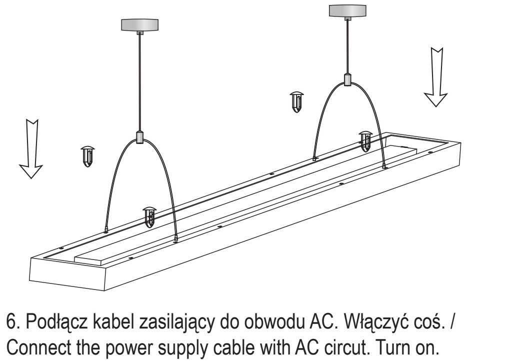

6. Podłącz kabel zasilający do obwodu AC. Włączyć coś. / Connect the power supply cable with AC circut. Turn on.

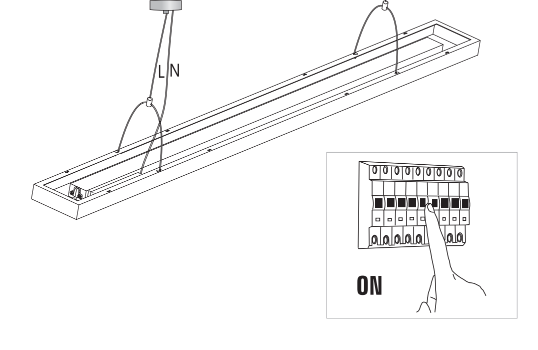

WOJNAROWSCY

Producent: Wojnarowscy Sp. z o.o.,
ul. Gospodarcza 16, 40-432 Katowice,
tel. 032 735 0 600,
e-mail: info@wojnarowscy.com.pl