spectrum LED

www.spectrumled.pl

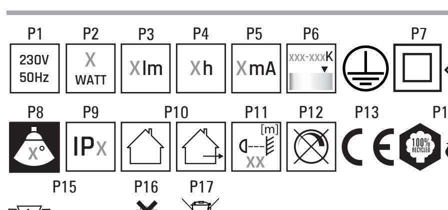

BG Wojnarowscy sp. z o.o със седалище и адрес на управление в Катовице, ул. Господарча 16, 40-432 Катовице (Полша), наричано по-нататък "Wojnarowscy" дава на този продукт инсталиран в Европейския съюз 2-годишна гаранция за качество, при регистрация на гаранцията в срок до 90 дни от датата на закупуване на продукта с ДДС фактурата или получаването фискален документ на закупуване на продукта. Регистрацията трябва да бъде направена чрез формуляра за регистрация на гаранцията на разположение на уебсайт www.spectrumled.pl/warranty. Подробни условия на гаранцията са определени в Общите условия на гаранцията които се намират на www.spectrumled.pl/warranty, които заедно с потвърждение на гаранцията Клиентът ще получи също така и на имейл, от който е изпратена Регистрационна форма на Гаранция.
РЪКОВОДСТВО НА ПОТРЕБИТЕЛЯ Внимание: Преди да започнете инсталацията трябва да прочетете това ръководство и да запазите съответната предпазливост. Продуктът има обозначение CE и изцяло отговаря на всички приложими правни изисквания,които са в сила на територията на Европейския съюз. Не използвайте продукта на места, в противоречие с нейния клас IP. Също така, не трябва да го покривате с изолационни подложки. В случай спукване на защитното стъкло, продуктът не е подходящ за употреба. Неспазването на препоръките на това ръководство по време на монтаж, може да доведе до повреждане на спота, материални вреди (късо съединение, пожар), а също така и наранявания (изгаряния, токов удар). Извършване на всякакви модификации на продукта и неговия монтаж в места, които не са предназначени за него, може да бъдат опасни за потребителя, а също така могат да доведат до загуба на нашата гаранция. Фирма Войнаровсци не носи отговорност за всякакви последствия от неспазването на ръководството и повреди причинени от неправилен монтаж. ВНИМАНИЕ! Преди да пристъпите към монтаж, изключете напрежението в захранващата верига на лампата. Препоръчва се, монтажът на спота и всички свързващи дейности да се извършва от упълномощено лице. По време на монтажа, трябва да се подхожда с повишено внимание.
Приложение: Осветяване на помещения, коридори, експозиции и т.н.
Съвети за безопасност: 1. Монтажът трябва да се извършва от квалифицирано лице. 2. Ако има каквито и да било съмнения относно инсталацията на този продукт трябва да се консултирате с квалифициран електротехник. 3. В случай на каквито и да било повреди на спота, продуктът не е подходящ за употреба.
Поддръжка: Замърсявания възникнали върху спота по време на нормална експлоатация, може да се премахнат с помощта на мека влажна кърпа (след предварително изключване и изчакване спота да се охлади). Да не се използват агресивни почистващи средства. Не отваряйте корпуса.
Утилизация: Изхабеният спот да се предаде в събирателен пункт за електрическо оборудване, където ще бъде рециклиран. Информация за събирателните пунктове трябва да се търси при продавачите, дистрибуторите или производителя.
Подготовка за монтаж.: Монтирани в земята, други с IP по-голямо от 20: 1. Необходими елементи за инсталация на лампата:
отвертка, шпатула. 2. Монтажът трябва да се извършва при изключено захранване
Ред на монтажа (виж фиг.): 1. На мястото на инсталацията на лампата, направете монтажен отвор с диаметър съгласно с каталожната карта, 2. Закрепете лампата в предварително приготвен монтажен отвор с помощта на защитния корпус. 3. Свържете спота с електрическата мрежа с помощта на кабела ($3x1mm^2$ (HO5RN-F) съгласно с обозначенията (ВНИМАНИЕ! кабелът не е включен в комплекта), 4. Запечатайте електрическите връзки съгласно със съответната/изисквана степен на защита IP 5. Уверете се, че лампата е съответно монтирана. 6. Завършете монтажа, 7. Включете захранването. Внимание: При липса на планка за клеми (избрани типове фасунги). За инсталиране може да се изисква консултиране с квалифицирано лице.
ОБЯСНЕНИЕ НА ИЗПОЛЗВАНИТЕ ЗНАЦИ И СИМВОЛИ: P1: Номинално напрежение, честота.; P2: Номинална мощност.; P3: Номинален светлинен поток.; P4: Номинална трайност.; P5: Номинален ток; P6: Цветна температура.; P7.Клас на защита от електрическо поражение.; P8: Ъгъл на светлината ; P9.Означение на степен на защита; P10.Да се употребява само вътре/извън помещенията.; P11: Символът означава минималното разстояние на осветителното тяло (неговите източници на светлина) от места и осветявани предмети.; P12: Продуктът не работи с димери на светлината.; P13: Продуктът е в съответствие с Директивите на Европейският Съюз (ЕС).; P14: Рециклиране опаковки; P15: Трябва незабавно да се смени напукан или повреден абажур или екран, защитно стъкло.; P16: Продуктът не е подходящ за покриване с термоизолационен материал.; P17: Назначени по този начин продукти, под заплаха от глоба не можете да изхвърляте в кофа за обикновен боклук заедно с други отпадъци. Тези продукти могат да бъдат вредни за околната среда и човешкото здраве. Продукти означени по този начин трябва да бъдат поставени на мястото на събиране на отпадъци от електрическо и електронно оборудване. За информация за пунктовете за събиране / вземане предоставят местните власти или търговиц на такова оборудване. Изтощено оборудване може също да бъде върнато на продавача, при закупуване на нов продукт в размер не по-голям от новото оборудване, закупено в същия вид. Тези правила се отнасят за района на Европейския СъюзВ случай на други страни Препоръчваме Ви да се свържете с нашия дистрибутор на продукта във дадена държава. ОПАЗВАНЕ НА ОКОЛНАТА СРЕДА. Пази чистотата и околната среда. Препоръчваме разделяне на отпадъците от опаковките.

CS Wojnarowscy spol. s r.o. v Katovicích, na ul. Gospodarcza 16, 40-432 Katovice (Polsko), dále jen „Wojnarowscy", poskytují na tento výrobek nainstalovaný na území Evropské Unie 2letou záruku na jakost za předpokladu registrace záruky do 90 dnů od zakoupení výrobku. Jako doklad o zakoupení výrobku slouží daňový doklad nebo pokladní účtenka. Registraci proveďte prostřednictvím Formuláře k registraci záruky dostupného na internetových stránkách www.spectrumled.pl/warranty. Podrobné záruční podmínky jsou uvedeny ve Všeobecných záručních podmínkách dostupných na internetových stránkách www.spectrumled.pl/warranty, které zákazník společně s potvrzením o registraci záruky obdrží na emailovou adresu, ze které byl odeslán Formulář k registraci záruky.
INSTRUKCE OBSLUHY POZOR: Před počátkem instalace je nutné přečíst tuto následující instrukci a následně zachovávat patřičnou opatrnost. Tento Výrobek vlastní označení CE a plně odpovídá všem patřičným právním požadavkům, které jsou platné na území Evropské unie. Výrobek nepoužívejte v místech, které neodpovídají jeho IP třídě. Není také dovoleno jej přikrývat izolačními přikrývkami. V případě prasknutí ochranného skla Výrobek není vhodný k používání. Nedodržování pokynů následující instrukce v průběhu montáže může mít za následek poškození tělesa, materiální škody (zkrat, požár) a poranění těla (popálení, poranění elektrickým proudem). Provádění jakýchkoliv modifikací Výrobku a jeho montáž v místech, která k tomu nejsou určena, může být pro uživatele nebezpečné a může způsobit hrozbu ztráty záruky. Firma Wojnarowscy nenese odpovědnost za jakékoliv následky nedodržování instrukce a za škody vzniklé v důsledku nesprávné montáže. POZOR! Před přistoupením k montáži vypnout napětí v obvodu napájení tělesa. Doporučuje se, aby montáž tělesa a veškeré připojovací práce prováděla osoba, která má k tomu oprávnění. V průběhu montáže je nutné zachovávat zvláštní opatrnost.
Použití: Osvětlení užitkových prostor, chodeb, výstav, atd.
Bezpečnostní doporučení: 1. Montáž má provádět osoba s odpovídajícími kvalifikacemi. 2. Jestliže existují jakékoliv pochybnosti týkající se instalování tohoto Výrobku, pak je nutné vše konzultovat s kvalifikovaným elektrikářem. 3. V případě jakéhokoliv poškození tělesa již produkt není vhodný k použití.
Údržba: Znečištění vzniklá na tělese v průběhu normálního používání je možné odstranit s pomocí měkkého vlhkého hadříku (po předchozím vypnutí a vychladnutí tělesa). Nepoužívat agresivní čistící prostředky. Nerozšroubovávat těleso.
Likvidace: Použité nepotřebné těleso předat na místo, kde je prováděn sběr spotřebovaného elektrického zařízení, aby tam bylo podrobeno recyklaci. Informace o sběrných místech je nutné hledat u prodejců, distributorů nebo u výrobce.
Příprava k montáži: 1. Elementy nezbytné pro instalaci lampy: šroubovák, lopatka. 2. Montáž musí být prováděna při vypnutém napájení.
Průběh montáže (viz obrázek): 1. V místě instalace zhotovit montážní otvor o průměru shodném s katalogovou kartou. 2. Upevnit lampu v předem připraveném montážním otvoru s pomocí ochranného pláště. 3. Připojit těleso k elektrické síti prostřednictvím vodiče ($3x1mm^2$ (HO5RN-F) v souladu s označeními (POZOR! Vodič není součástí vybavení tělesa). 4. Utěsnit místo elektrického připojení v souladu s odpovídajícím/požadovaným stupněm ochrany IP. 5. Ujistit se, že lampa je namontována odpovídajícím způsobem. 6. Ukončit montáž. 7. Zapnout napájení. POZOR V případě, že schází svorkovnice (vybrané typy objímek), může být k instalaci nutná konzultace kvalifikované osoby.
VYSVĚTLENÍ POUŽITÝCH ZNAKŮ A SYMBOLŮ: P1: Nominální napětí, frekvence.; P2: Nominální výkon.; P3: Nominální světelný tok.; P4: Jmenovitá trvanlivost.; P5: Jmenovitý proud; P6: Barevná teplota.; P7. Třída ochrany proti úrazu elektrickým proudem.; P8: Úhel svícení ; P9. Označení stupně ochrany; P10. Používat pouze v interiéru/exteriéru.; P11: Symbol znamená minimální vzdálenost jakou může mít světelný kryt (zdroj světla) od míst a osvětlovaných objektů. ; P12: Výrobek nespolupracuje se regulacemi intensity osvětlení.; P13: Výrobek splňuje požadavky nařízení Evropské unie (EU).; P14: Recyklace obalů; P15: Je nutné okamžitě vyměnit prasklý nebo poškozený lustr nebo ochranné sklo nebo reflektor.; P16: Výrobek není vhodné přikrývat termoizolačním materiálem.; P17: Takto označené výrobky nelze vyhazovat spolu s jinými odpadky, nedodržení tohoto zákazu bude trestáno pokutou. Tyto výrobky mohou být lidskému zdraví škodlivé. Takto označené výrobky nutno předat do sběru opotřebovaného elektrozboží. Iinformace o místech sběru takových produktů poskytují místní úřady anebo prodejce tohoto zboží. Spotřebované zboží může být také předáno prodejci, v případě nákupu nového produktu v množství nikoliv větším nežli nové zboží téhož druhu. Výše uvedená pravidla se týkají oblasti Evropské unieV jiných státech v dané oblasti doporučujeme mkontakt s distributorem daného výrobku. OCHRANA ŽIVOTNÍHO PROSTŘEDÍ. Dbej o čistotu a životní prostředí. Doporučujeme třídění poobalových odpadků.

DE Die Wojnarowscy Sp. z o.o. mit Sitz in Katowice, ul. Gospodarcza 16, 40-432 Katowice (Polen), im Weiteren "Wojnarowscy" genannt, gewährt auf dieses in der Europäischen Union installierte Produkt eine 2-Jahres-Qualitätsgarantie unter der Voraussetzung, dass die Garantie innerhalb von 90 Tagen ab dem auf dem Kaufbeleg, d.h. auf der Rechnung mit Mehrwertsteuer oder auf der Quittung angeführten Kaufdatum registriert wird. Die Registrierung können Sie über das auf der Website www.spectrumled.pl/warranty verfügbare Garantiemeldeformular vornehmen. Die besonderen Garantiebedingungen entnehmen Sie bitte den auf der Website www.spectrumled.pl/warranty verfügbaren Allgemeinen Garantiebedingungen, die Ihnen unter der E-Mail-Adresse zugeht, von der das Garantiemeldeformular gesendet wurde.
BEDIENUNGSANLEITUNG Hinweis: Lesen Sie vor Beginn der Installation die folgende Anleitung und beachten Sie die Sicherheitshinweise. Das Produkt ist CE-zertifiziert und entspricht allen in der Europäischen Union gültigen einschlägigen Bestimmungen. Das Produkt darf nicht an Orten verwendet werden, die nicht mit seiner IP Schutzart übereinstimmen. Es darf auch nicht mit Dämmmatten abgedeckt werden. Im Fall einer Bruch des Schutzglases darf das Produkt nicht verwendet werden. Die Nichtbeachtung der Anweisungen dieser Anleitung während der Montage kann zu Sachschäden (Kurzschluss, Brand) und Verletzungen (Verbrennungen, Stromschläge) führen. Jegliche Änderung am Produkt oder seine Montage an ungeeigneten Stellen kann für den Benutzer gefährlich sein und zum Verlust der Garantie führen. Die Firma Wojnarowscy übernimmt keine Haftung für Folgen aufgrund einer Nichtbeachtung der Anweisungen und Schäden infolge unsachgemäßer Montage. ACHTUNG! Schalten Sie vor Beginn der Installation die Spannung im Versorgungskreis der Leuchte aus. Wir empfehlen, die Montage der Leuchte und alle Anschlussarbeiten von einer dafür befugten Fachkraft durchführen zu lassen. Während der Montage ist besondere Vorsicht geboten.
Anwendung: Beleuchtung von Räumen, Gängen, Schauräumen usw.
Sicherheitshinweise: 1. Die Montage sollte von einer entsprechend qualifizierten Fachkraft durchgeführt werden. 2.Wenn irgendwelche Zweifel in Bezug auf die Installation dieses Produkts auftreten, kontaktieren Sie bitte einen qualifizierten Elektriker. 3. Im Fall einer Beschädigung der Fassung, ist das Produkt nicht zur Verwendung geeignet.
Pflegehinweis: Die auf der Leuchte im Zuge des normalen Gebrauchs entstandenen Verunreinigungen können mit einem weichen, feuchten Tuch entfernt werden (nach dem Ausschalten und Auskühlen der Leuchte). Verwenden Sie keine aggressiven Reinigungsmittel. Öffnen Sie das Gehäuse nicht.
Entsorgung : Die gebrauchte Leuchte geben Sie bitte an einem Sammelpunkt für gebrauchte Elektrogeräte ab, wo sie dem Recycling zugeführt wird. Informationen über derartige Sammelstellen erhalten Sie im Fach- und Großhandel oder beim Hersteller.
Montagevorbereitungen: 1. Die erforderlichen Elemente für die Montage der Leuchte: Schraubendreher, Schaufel. 2. Die Montage sollte bei ausgeschalteter Stromversorgung erfolgen.
Montagefolge (siehe Zeichnung): 1. Bohren Sie an der Installationsstelle der Leuchte eine Montageöffnung mit dem im Katalogblatt angegebenen Durchmesser, 2. Befestigen Sie die Leuchte mit dem Schutzgehäuse in der vorbereiteten Montageöffnung. 3. Schließen Sie die Leuchte mit dem Kabel $3x1mm^2$ (HO5RN-F) gemäß den Angaben am Netz an (ACHTUNG! Das Kabel gehört nicht zum Lieferumfang der Leuchte), 4. Dichten Sie die elektrischen Verbindungsstellen gemäß den Anforderungen der IP Schutzart an 5. Vergewissern Sie sich, dass die Leuchte ordnungsgemäß montiert ist, 6. Montage beenden, 7. Stromeinschalten.
BEDIENUNGSANLEITUNGHinweis: Falls keine Blockklemme beiliegt (ausgewählte Leuchtentypen), kann für die Installation fachmännischer Rat erforderlich sein.
ERLÄUTERUNGEN ZU DEN VERWENDETEN MARKIERUNGEN UND SYMBOLEN: P1: Nennspannung, Frequenz.; P2: Nennleistung.; P3: Nominal-Leuchtstrahl.; P4: Nenn-Lebensdauer.; P5: Nennstrom; P6: Farbtemperatur; P7. Schutzklasse gegen Stromschlag.; P8: Leuchtwinkel; P9. Bezeichnung der Schutzart.; P10. Nur innerhalb/außerhalb von Räumen verwenden.; P11: Das Symbol bezeichnet den Mindestabstand, den die Leuchte (deren Lichtquelle) von den beleuchteten Orten und Objekten haben muss.; P12: Das Produkt kann nicht zusammen mit Beleuchtungsdimmern verwendet werden.; P13: Das Produkt erfüllt die Anforderungen der EU-Richtlinien.; P14: Verpackungsrecycling; P15:Gesplitterte oder zerbrochene Teile (Lampenschirm, Abschirmung, Schutzscheibe) müssen sofort ersetzt werden.; P16: Das Produkt darf nicht mit wärmedämmendem Material bedeckt werden.; P17: Solche gekennzeichneten Produkte dürfen nicht zusammen mit normalem Müll entsorgt werden. Bei Zuwiderhandlung droht eine Geldstrafe. Diese Produkte können schädlich für die Umwelt und die menschliche Gesundheit sein. Auf diese Weise markierte Produkte müssen einem Sammelpunkt von gebrauchten elektrischen oder elektronischen Geräten zugeführt werden. Informationen zu Sammel-/Abholpunkten erteilen die lokalen Behörden oder die Verkäufer dieser Produkte. Gebrauchte Produkte können auch an den Verkäufer zurückgegeben werden, wenn die Zahl der alten die der neu gekauften nicht übersteigt. Die o.g. Prinzipien betreffen das Gebiet der EU. Im Falle anderer Länder wir empfehlen, den Händler unseres Produkts im jeweiligen Gebiet zu kontaktieren. UMWELTSCHUTZ. Auf Sauberkeit und die Umwelt achten. Wir empfehlen die Trennung der Verpackungsabfälle.

DA Wojnarowscy sp. z o.o. med hjemstedsadresse i Katowice, ul. Gospodarcza 16, 40-432 Katowice (Polen), herefter kaldet "Wojnarowscy", yder 2 års kvalitetsgaranti på dette produkt installeret i Den Europæiske Union, på den betingelse, at garantien registreres inden for 90 dage fra produktets købsdato, som er anført på en momsfaktura eller en kvittering, som dokumenterer køb af produktet. Registreringen foretages via en Formular for Garantiregistrering, som er tilgængelig på hjemmesiden www.spectrumled.pl/warranty. Garantibetingelser er beskrevet nærmere i De Generelle Garantibetingelser, der findes på hjemmesiden www.spectrumled.pl/warranty, og de sendes til Kunden sammen med en bekræftelse på registrering af garantien til den e-mailadresse, hvorfra Formularen for Garantiregistrering er blevet sendt
BRUGERVEJLEDNING Bemærk: før installationsarbejdet påbegyndes, skal denne brugervejledning læses og de krævede forholdsregler tages. Produktet er CE mærket og er i fuld overensstemmelse med alle relevante lovmæssige krav, der gælder inden for områderne i Den Europæiske Union. Produktet må ikke anvendes på steder, der ikke opfylder krav til produktets IP. Tildæk ikke produktet med isoleringsmateriale. Produktet egner sig ikke til brug, hvis det beskyttende glas er revnet. Følges de heri givne anbefalinger ikke under installationen, kan det resultere i armaturskade, materiel skade (kortslutning, brand) ligesom også tilskadekomst (brandsår, elektrisk stød). Eventuelle ændringer i produktet eller installering af produktet på steder, som er uegnet hertil, kan være farlige for brugeren og kan medføre at garantien bortfalder. Wojnarowscy Company er ikke ansvarlig for eventuelle konsekvenser af manglende overholdelse af denne brugervejledning eller nogen skade som følge af forkert installation. BEMÆRK! Før installationsarbejdet fortsættes, afbryd strømmen til lampens strømforsyning. Armaturet skal installeres og tilsluttes af en autoriseret person. Tag ekstra forholdsregler under installationen.
Tilsigtet brug: Belysning til vaskerum, korridorer, udstillinger mv.
Sikkerhedsmæssige anbefalinger: 1. Armaturet skal installeres af en autoriseret person. 2. I tvivlstilfælde angående installation af produktet, rådfør med en autoriseret elektriker. 3.Produktet er ikke egnet til brug, hvis armaturet er beskadiget.
Vedligehold: Snavs som har samlet sig på armaturet under normal brug, kan fjernes med en blød og fugtig klud (når armaturet først er slukket og kølet af). Brug ikke kraftige rengøringsmidler. Skil ikke armaturet ad.
Bortskaffelse: Aflever det brugte armatur på opsamlingssted for elektrisk affald, hvor armaturet vil blive genanvendt. Spørg forhandleren, distributøren eller producenten om opsamlingsstederne.
Forberedelse af installationen: Installeret i jorden, andre lys med IP højere end 20: 1. Nødvendige genstande til brug ved installation af lampen: en skruetrækker og pagaj. 2. Strømmen skal være frakoblet ved installation af lampen.
Installations-fremgangsmåde (se tegningen): 1. På det sted hvor lampen skal installeres, laves et hul svarende til den diameter som er angivet i specifikationen. 2. Monter lampen i det dertil lavede hul ved hjælp af den beskyttende afskærmning. 3. Tilslut armaturet til lysnettet som angivet ved hjælp af et kabel ($3x1mm^2$ (HO5RN-F)). (BEMÆRK! Kablet leveres ikke med armaturet). 4. Forsegl el-tilslutningen i overensstemmelse med den relevante/krævede IP-beskyttelsesklassificering. 5. Kontroller at lampen er korrekt installeret. 6. Fuldend installationen. 7. Tilslut strømmen. Ved mangel på klemblok (udvalgte fatningstyper). Installationen kan kræve rådgivning fra en fagligt kvalificeret person.
FORKLARINGER PÅ ANVENDTE SYMBOLER OG BETEGNELSER: P1: Nominel spænding, frekvens.; P2: Nominel kraft.; P3: Nominel lysstrøm.; P4: Nominel holdbarhed.; P5: Nominelle strøm; P6: Farvetemperatur.
P7. Beskyttelsesklasse for beskyttelse mod elektrisk stød. ; P8: Lysvinkel ; P9. Bestemmelse af beskyttelsesgraden ; P10. Kun til indendørs/udendørs brug.; P11: Symbolet angiver en minimal afstand, som skal holdes mellem belysningens indbinding (dens lyskilde) og belyste genstande.; P12: Produktet kan ikke anvendes sammen med lysdæmper.; P13: Produktet er i overensstemmelse med EU-direktiver.; P14: Emballage genbrug; P15: Man bør straks udskifte revnet eller beskadiget indbinding, skærme eller beskyttelsesglas.; P16: Produktet er ikke egnet til dækning med isolerende materiale.; P17: Produkter med dette symbol må ikke behandles som husholdningsaffald. Sådanne produkter kan være miljø- og sundhedsskadelige, derfor bør du segregeres. Når et produkt er forsynet med dette symbol, betyder det, at produktet skal afleveres til dit lokale indsamlingssystem for brugte elektriske og elektroniske produkter. Oplysninger om dit lokale indsamlingssystem kan fås hos dine lokale myndigheder eller udstyrets forhandler. Udtjente produkter kan afleveres hos forhandleren. Man må ikke aflevere flere produkter, end man har købt hos forhandleren. Nærværende regler gælder for EU-lande. I tilfælde af andre land vi anbefaler at kontakte forhandleren af vores produkter for dette område. MILJØBESKYTTELSE. Tag hensyn til miljø. Vi anbefaler at segregere emballageaffald.

EL Η εταιρία Wojnarowscy sp. z o.o. με έδρα στο Katowice στη διεύθυνση ul. Εμπόριο 16, 40-432 Katowice (Πολωνία), στο εξής «Wojnarowscy», παρέχει γι 'αυτό το προϊόν, αφού είναι εγκατεστημένο στην Ευρωπαϊκή Ένωση, 2-ετή εγγύηση ποιότητας υπό την προϋπόθεση εγγραφής της εγγύησης εντός 90 ημερών από την ημερομηνία αγοράς του προϊόντος, που προκύπτει από το τιμολόγιο ή την απόδειξη η οποία τεκμηριώνει την αγορά του προϊόντος. Η εγγραφή πρέπει να γίνει μέσω της Φόρμας Εγγραφής της Εγγύησης η οποία είναι διαθέσιμη στην ιστοσελίδα www.spectrumled.pl/warranty. Οι λεπτομερείς όροι της εγγύησης καθορίζονται στους Γενικούς Όρους της Εγγύησης που βρίσκονται στο δικτυακό τόπο www.spectrumled.pl/warranty και του οποίους μαζί με την επιβεβαίωση εγγραφής της εγγύησης ο Πελάτης θα λάβει επίσης στη διεύθυνση e-mail, από την οποία έχει αποσταλεί η Φόρμα Εγγραφής της Εγγύησης
ΟΔΗΓΙΕΣ ΛΕΙΤΟΥΡΓΙΑΣ Προσοχή: Πριν προχωρήσετε στην εγκατάσταση του προϊόντος, θα πρέπει να διαβάσετε τις ακόλουθες οδηγίες, καθώς και να δείξετε την προσοχή που απαιτείται. Το προϊόν διαθέτει σήμανση CE και ικανοποιεί πλήρως όλες τις κατάλληλες νομικές απαιτήσεις που ισχύουν στην Ευρωπαϊκή Ένωση. Μη χρησιμοποιείτε το προϊόν σε θέσεις που δεν είναι συμβατές με τη δική του κατηγορία IP. Δεν θα πρέπει επίσης να το καλύπτετε με μονωτικές κουβέρτες. Σε περίπτωση θραύσης του προστατευτικού γυαλιού, το προϊόν δεν είναι κατάλληλο για χρήση. Η μη συμμόρφωση με τις παρακάτω οδηγίες κατά την εγκατάσταση, μπορεί να προκαλέσει ζημιά στο φωτιστικό, υλικές ζημιές (βραχυκύκλωμα, πυρκαγιά), καθώς και σωματικές βλάβες (εγκαύματα, ηλεκτροπληξία). Η εκτέλεση κάθε τροποποίησης του προϊόντος και η εγκατάστασή του σε χώρους που δεν ενδείκνυνται, μπορεί να είναι επικίνδυνη για το χρήστη και μπορεί να οδηγήσει στην απώλεια της εγγύησης. Η εταιρεία Wojnarowscy δεν αναλαμβάνει καμιά ευθύνη για τις συνέπειες μη τήρησης των οδηγιών και για τις ζημιές που προκαλούνται από λανθασμένη εγκατάσταση. ΠΡΟΣΟΧΗ! Πριν προχωρήσετε στην εγκατάσταση, απενεργοποιήστε την παροχή ρεύματος στο κύκλωμα τροφοδοσίας της λάμπας. Συνιστάται, η εγκατάσταση των φωτιστικών και η κάθε εργασία σύνδεσης να γίνεται από άτομο που κατέχει σχετική άδεια. Κατά την εγκατάσταση θα πρέπει να δείξετε ιδιαίτερη προσοχή.
Εφαρμογή: Φωτισμός δωματίων χρησιμότητας, διαδρόμων, εκθέσεων, κλπ.
Οδηγίες ασφαλείας: 1. Η εγκατάσταση πρέπει να πραγματοποιείται από κατάλληλα ειδικευμένο πρόσωπο. 2. Αν υπάρχουν αμφιβολίες σχετικά με την εγκατάσταση αυτού του προϊόντος, συμβουλευτείτε έναν ειδικευμένο ηλεκτρολόγο. 3. Σε περίπτωση οποιασδήποτε βλάβης του φωτιστικού, το προϊόν δεν είναι κατάλληλο για χρήση.
Συντήρηση: Οι ακαθαρσίες που δημιουργούνται στο φωτιστικό κατά την φυσιολογική του χρήση, μπορούν να αφαιρεθούν με τη χρήση ενός μαλακού και υγρού πανιού (αφού προηγουμένως το αποσυνδέσετε και το αφήσετε να κρυώσει). Μην χρησιμοποιείτε δραστικά καθαριστικά. Μην ανοίγετε το περίβλημα.
Ανακύκλωση: Παραδώστε το φθαρμένο φωτιστικό στα σημεία συλλογής φθαρμένου ηλεκτρικού εξοπλισμού από όπου δίνεται για ανακύκλωση. Πληροφορίες σχετικά με τα σημεία συλλογής θα βρείτε από τους πωλητές, τους διανομείς ή τον κατασκευαστή.
Προετοιμασία για εγκατάσταση: Εγκατεστημένα σε έδαφος, άλλα με IP άνω των 20: 1. Εξαρτήματα απαραίτητα για την εγκατάσταση του λαμπτήρα: κατσαβίδι, φτυαράκι 2. Η τοποθέτηση θα πρέπει να πραγματοποιείται με απενεργοποιημένη την τροφοδοσία ρεύματος.
Διαδικασία τοποθέτησης (δείτε το σχήμα): 1.Στο σημείο εγκατάστασης του λαμπτήρα ανοίξτε μια οπή με διάμετρο σύμφωνα με το φύλλο προδιαγραφών. 2. Στερεώστε τον λαμπτήρα στην ανοιγμένη οπή εγκατάστασης με τη βοήθεια του προστατευτικού περιβλήματος. 3. Συνδέστε το φωτιστικό στο ηλεκτρικό δίκτυο μεσώ καλωδίου ($3x1mm^2$ (HO5RN-F)) σύμφωνα με τις ενδείξεις (ΣΗΜΕΙΩΣΗ! το καλώδιο δεν παρέχεται στον εξοπλισμό του φωτιστικού). 4. Απομονώστε τις ηλεκτρικές συνδέσεις σύμφωνα με τον κατάλληλο/απαιτούμενο βαθμό προστασίας IP. 5. Βεβαιωθείτε, ότι ο λαμπτήρας είναι στερεωμένος σωστά. 6. Ολοκληρώστε την εγκατάσταση. 7. Ενεργοποιήστε την παροχή ρεύματος. Προσοχή: Στην περίπτωση της έλλειψης της πλακέτας σύνδεσης ακροδεκτών (επιλεγμένοι τύποι των πλαισίων). Στην εγκατάσταση μπορεί να απαιτηθεί η συμβουλή του εξουσιοδοτημένου ατόμου.
ΕΞΗΓΗΣΕΙΣ ΣΗΜΑΣΙΑΣ ΤΩΝ ΧΡΗΣΙΜΟΠΟΙΗΜΕΝΩΝ ΣΥΜΒΟΛΩΝ: P1: Ονομαστική τάση, συχνότητα.; P2: Ονομαστική ισχύς; P3: Ονομαστικό ρεύμα φωτισμού.; P4: Ονομαστική αντοχή.; P5: Ονομαστικό ρεύμ; P6: Θερμοκρασία χρώματος.; P7.Τάξη προστασίας από την ηλεκτροπληξία.; P8: Γωνία λάμψης. P9.Σήμανση του βαθμού προστασίας; P10.Να εφαρμόζεται στο εσωτερικό / στο εξωτερικό των χώρων.; P11: Το σύμβολο σημαίνει ελάχιστη απόσταση που μπορεί να έχει πλαίσιο φωτισμού (της πηγής φωτισμού του) από του τόπους και τα αντικείμενα φωτισμού.; P12: Το προϊόν δε συνεργάζεται με τους ρυθμιστές φωτισμού.; P13: Το προϊόν πληροί τις απαιτήσεις των Οδηγιών της Ευρωπαϊκής Ένωσης (UE).; P14: ανακύκλωση των συσκευασιών; P15: Πρέπει να αντικαταστήσετε άμεσα το χαλασμένο ή σπασμένο θώρακα ή ανταυγαστήρα ή προστατευτικό γυαλοπίνακα.; P16: Το προϊόν δεν είναι προσαρμοσμένο να καλυφθεί με υλικό θερμομόνωσης.; P17: Το προϊόν με αυτό το σύμβολο, υπό κύρωση προστίμου, δεν πρέπει να απορρίπτεται μαζί με οικιακά απορρίμματα. Αυτά τα προϊόντα μπορούν να είναι βλαβερά για το φυσικό περιβάλλον και για την υγεία ανθρώπων. Προϊόντα με τέτοια επισήμανση πρέπει να παραδοθούν σε ένα σημείο συγκέντρωσης μεταχειρισμένων ηλεκτρικών και ηλεκτρονικών συσκευών. Πληροφορίες για κέντα συλλογής αποβλήτων είναι διαθέσιμες σε δημόσιες αρχές ή στον πωλητή αυτών των συσκευών. Μπορείτε ακόμη να επιστρέψετε τις μεταχειρισμένες συσκευές στον πωλητή σε περίπτωση αγοράς της καινούριας συσκευής, αλλά σε ποσότητα όχι μεγαλύτερη από την καινούρια που αγοράζετε. Οι παραπάνω κανονισμοί αφορούν την Ευθρωπαϊκή Ένωση. Στην περίπτωση των άλλων χωρών Προτείνεται να επικοινωνήσετε με τον εκπρόσωπό μας. ΠΡΟΣΤΑΣΙΑ ΠΕΡΙΒΑΛΛΟΝΤΟΣ. Προστατεύετε το φυσικό περιβάλλον. Προτείνουμε να διαχωρίζετε απόβλητα αποσυσκευασίας.

ET „Wojnarowscy sp. z o.o.", asukoht Katowices, Gospodarcza t 16, 40-432 Katowice (Poola), edaspidi - Wojnarowscy, annab sellele tootele paigaldatud Euroopa Liidu territooriumil 2 aasta kvaliteedigarantii tingimusega, et garantii registreeritakse 90 päeva jooksul pärast toote soetamise kuupäeva, mis on antud käibemaksuga arves või kviitungis, mis tõestab toote ostmist. Garantii registreerimiseks tuleb täita Garantii registreerimise vorm, mis on kättesaadav veebilehelt www.spectrumled.pl/warranty. Garantii eritingimused on kirjeldatud Garantii üldtingimustes, mis on kättesaadaval veebilehelt www.spectrumled.pl/warranty, mille saab Klient koos garantii registreerimise tõendiga oma e-posti aadressile, millelt saadeti Garantii registreerimise vorm.
KASUTUSJUHEND Märkus: enne paigaldustööde teostamist lugege läbi käesolev kasutusjuhend ja rakendage nõutavad ettevaatusabinõud. Tootel on CE-märgis ning see vastab täielikult kõigile Euroopa Liidu territooriumil kehtivatele asjaomaste õigusaktide nõuetele. Toodet ei tohi kasutada kohtades, mis ei vasta selle IP klassile. Ärge katke toodet isolatsioonimattidega. Toode ei sobi kasutamiseks juhul, kui või kaitseklaas on pragunenud. Käesolevas juhendis esitatud soovituste eiramine paigalduse käigus võib põhjustada seadme kahjustusi, varalist kahju (lühis, tulekahju) või vigastusi (põletused, elektrilöök). Toote mis tahes viisil teisendamine või paigaldamine selle kasutamiseks sobimatusse kohta võib olla kasutajale ohtlik ning selle tagajärjel võib garantii kehtivuse kaotada. Wojnarowscy ei vastuta käesoleva kasutusjuhendi nõuete mittejärgimisest tingitud tagajärgede või ebaõigest paigaldusest põhjustatud kahju eest. NB! Enne paigaldustööde teostamist lülitage välja lambi toiteahela vooluvarustus. Seadme peab paigaldama ja ühendama litsentseeritud isik. Olge paigaldamise ajal äärmiselt ettevaatlik.
Otstarbekohane kasutus: Üldkasutatavate ruumide, koridoride, näituseruumide jne valgustamine.
Ohutussoovitused : 1. Seadme peab paigaldama väljaõppinud isik. 2. Kui teil tekib kahtlusi seoses toote paigaldamisega, konsulteerige väljaõppinud elektrikuga. 3. Kahjustunud toodet ei tohi kasutada.
Hooldus: Tavapärase kasutuse jooksul seadmele koguneva mustuse võib eemaldada pehme niiske lapiga (kui seade on välja lülitatud ja jahtunud). Ärge kasutage söövitavaid puhastusvahendeid. Ärge võtke seadet lahti.
Jäätmete kõrvaldamine: Viige kasutatud seade vastavate seadmete ringlussevõtuga tegelevasse kogumispunkti. Küsige andmeid kogumispunkti kohta müüjalt, hulgimüüjalt või tootjalt.
Paigalduse ettevalmistus: 1. Lambi paigaldamiseks vajalikud vahendid: kruvikeeraja ja kühvel. 2. Lampide paigaldamise ajal peab elektrivool olema välja lülitatud.
Paigaldustoimingud (vt joonis): 1. Puurige lambi paigalduskohta tehnilise kirjelduse lehele märgitud läbimõõduga ava. 2. Paigaldage lamp kaitsekorpuse abil avasse. 3. Ühendage seade kaabli abil elektrivõrguga ($3x1mm^2$ (HO5RN-F)) vastavalt lambi andmetele. (NB! Kaabel ei ole seadmega kaasas.) 4. Tihendage elektriühendus vastavalt asjaomasele/nõutavale IP-kaitseklassile. 5. Veenduge, et lamp on nõuetekohaselt paigaldatud. 6. Lõpetage paigaldamine. 7. Lülitage toide sisse. Märkus: Riviklemmi korral (valitud valgustiübid). Paigaldamisel võib vaja minna kvalifitseeritud isiku nõupanäiteid.
KASUTATUD MÄRGISTUSTE JA SÜMBOLITE SELGITUSED: P1: Nominaal pinge, sagedus.; P2: Nominaal võimsus.; P3: Nominaalne valgusoo.; P5: Nimivool; P6: Värvitooni temperatuur.; P7. Kaitseklass elektrilöögi eest.; P8: Valgustusnurk; P9. Kaitseastme tähis.; P10. Kasutada üksnes sise-/välistingimustes.; P11: Märgistatud sümbol määrab ära minimaal kauguse, mida peab tagama valgustikeha (selle valguseallikas) kohtadest ja objektidest, mida valgustab.; P12: Toode ei ole sobitatud koostööks valguse pimendajaga.; P13: Toode vastab Euroopa Liidu (EL) Direktiivide nõuetele.; P14: Pakendite taaskasutamine; P15: Tuleb otsekohe väljavahetada pragunenud või vigastatud lambivari või ekraankatte, kaitse klaasi.; P16: Toode ei ole sobitatud katmiseks termoisolatsiooni kattega.; P17: Tooteid sel viisil märgistatud, trahvi ähvardusel, ei tohi väljaviskata tavalise prügikasti koos muude jäätmetega. Sellised tooted võivad olla kahjulikud keskkonnale ja inimeste tervisele. Tooted sel viisil märgistatud peavad olema ära antud kasutatud elektriseadmete või elektroonikaseadmete kogumispunkti. Teavet kogumispunktide/vastuvõtmise kohtade kohta saavad anda kohalikud omavalitsus võimud või selliste seadmete edasimüüjad. Kasutatud seadmeid võib tagastada ka müüjale, juhul, kui ostetakse uus toode, kuid ei ole suurem, kui ostetavad samalaadi uued seadmed oma kogusega on vastavuses. Ülevalpool toodud reeglid kehtivad Euroopa Liidu piirkonnas. Juhul teistes riikides me soovitame teil ühendust võtta oma toote turustajaga teie piirkonnas. KESKONNAKAITSE. Hoolitse puhtuse ja keskkonna eest. Soovitame pakendijäätmete segregatsiooni.

EN Wojniarowscy sp. z o.o. [limited liability company] based in Katowice at ul. Gospodarcza 16, 40-432 Katowice (Poland), hereinafter referred to as 'Wojniarowscy' grants a 2-year quality warranty for this product installed on the territory of the European Union provided that the warranty is registered within 90 days from the purchase date, which is present on the VAT invoice or on the cash register receipt that documents the product's purchase. The registration shall be done through the Warranty Registration Form available at www.spectrumled.pl/warranty. Detailed conditions of the warranty are laid out in the Warranty Terms and Conditions document available at www.spectrumled.pl/warranty, which will also be forwarded alongside with the confirmation of the registration to the Customer's e-mail address that was used to send the Warranty Registration Form.
USER'S MANUAL Note: prior to proceeding with the installation works, read this user's manual and take the required precautions.The product has the CE mark and is fully consistent with all relevant legal requirements applicable within the territory of the European Union. The product shall not be used in places discordant with its IP class. Do not cover the product with insulation mats. The product is not suitable for use in the event the protective glass is cracked.
Failure to comply with the recommendations provided herein during the installation may result in fixture damage, material damage (short circuit, fire) as well as injuries (burns, electric shock). Any modifications to the product or installation of the product in locations unfit for its use may be dangerous to the user and may cause the warranty to become void. Wojnarowscy Company shall not be responsible for any consequences resulting from failure to comply with this user's manual or any damage resulting from incorrect installation. NOTE! Prior to proceeding with the installation works, cut off the voltage in the lamp's power supply circuit. The fixture should be installed and connected by a licensed person. Take extra precautions during the installation.
Intended use: Lighting utility rooms, corridors, exhibitions, etc.
Safety recommendations: 1. The fixture should be installed by a qualified person. 2. In case of any doubts regarding installation of the product, consult a qualified electrician. 3. The product is not suitable for use if the fixture is damaged.
Maintenance: Dirt accumulating on the fixture in the course of normal use can be removed with soft and damp cloth (once the fixture has been switched off and has cooled down). Do not use aggressive cleaning agents. Do not disassemble the fixture.
Disposal: Deliver a used fixture to the appliance collection point, where the fixture will be recycled. Ask your vendor, distributor or the manufacturer about the collection points.
Preparing for installation: 1. Elements necessary to install the lamp: a screwdriver and paddle. 2. Lamps should be installed with the power off.
Installation procedure (see the illustration): 1. At the place where the lamp is to be installed, make a hole of the diameter specified in the specification sheet. 2. Mount the lamp in the made hole using the protective housing. 3. Connect the fixture to the mains by means of a cable ($3x1mm^2$ (HO5RN-F)) as indicated. (NOTE! The cable is not shipped with the fixture). 4. Seal the electrical connection in accordance with the relevant/required IP protection rating. 5. Make sure that the lamp is properly installed. 6. Complete the installation. 7. Turn the power on.
Note: If there is no terminal block (some luminaire types), qualified help may be required for installation.
EXPLANATIONS OF SYMBOLS USED: P1: Rated voltage, frequency.; P2: Rated power.; P3: Rated luminous flux.; P4: Rated durability.; P5: Nominal current; P6: Colour temperature.; P7. Electric shock protection class.; P8: Viewing angle.; P9: Protection rating; P10. Use only indoor/outdoor.; P11: The symbol describes the minimal distance of a light fixture (its light source) from the spots and objects that it's illuminating.; P12: The product is not compatible with lighting dimmers.; P13: Product meets the requirements of EU directives.; P14: Packaging recycling; P15: The chipped globe, screen or protective shield must be replaced immediately.; P16: The product not suitable for covering with heat-insulating material.; P17: Products labelled in this way must not be disposed of in the same way as other waste under the threat of a fine. These products may be harmful to the natural environment and health. Products labelled in this way should be returned to a collection facility for waste electrical and electronic goods. Information on collection centres is provided by local authorities or sellers of such goods. Used items can also be returned to the seller when new product is purchased, in quantity no larger than the purchased item of the same type. The above rules regard the EU area. In the case of other countries contacting the distributor of our products in a given area is recommended. ENVIRONMENTAL PROTECTION. Keep your environment clean. Segregation of post-packaging waste is recommended.

ES La mercantil Wojnarowscy sp. z o.o. con sede en Katowice, calle Gospodarcza 16, 40-432 Katowice (Polonia), denominada en adelante "Wojnarowscy", ofrece una garantía de calidad de 2 años para este producto instalado en el territorio de la Unión Europea, previo registro de la garantía en el plazo de 90 días desde la fecha de compra del producto indicada en la factura o recibo que confirmen la compra del mismo. Podrá registrar su garantía a través del Formulario de Registro de Garantía disponible en la página web www.spectrumled.pl/warranty. Las condiciones detalladas de garantía se especifican en las Condiciones Generales de Garantía contenidas en la página web www.spectrumled.pl/warranty y enviadas también al Cliente, junto con la confirmación de registro de la garantía, al correo electrónico proporcionado en el Formulario de Registro de Garantía.
MANUAL (INSTRUCCIÓN DE SERVICIO) Nota: Antes de comenzar la instalación, lea estas instrucciones y actúe con la precaución debida. El Producto lleva la marca CE y cumple totalmente con todos los requisitos legales aplicables y en vigor en la Unión Europea. No utilizar el producto en lugares incompatibles con su clase IP. Asimismo, no cubrir con esterillas o tejidos aislantes. En caso o rotura de la pantalla protectora, el Producto no es apto para su uso. Si durante la instalación no se siguen estas instrucciones al pie de la letra, se puede dañar la luminaria, causar daños materiales a la propiedad (debido a cortocircuitos, incendios) y lesiones a las personas (quemaduras, electrochoque). Llevar a cabo modificaciones en el Producto y realizar la instalación en lugares no destinados al Producto puede ser peligroso y puede causar la pérdida de la garantía. La Compañía Wojnarowscy no se hace responsable de las consecuencias del incumplimiento de las instrucciones y de los daños causados como resultado de una instalación inadecuada. NOTA - Antes de proceder a la instalación del Producto, desconecte la fuente de alimentación en el circuito de montaje de la lámpara. Se recomienda que la instalación de la luminaria, así como todo el trabajo de conexión, sea realizado por una persona que tenga las debidas competencias para hacerlo. Durante la instalación, se debe mantener toda precaución necesaria.
Aplicación: Iluminación de espacios, naves, pasillos, lugares para exposiciones, etc.
Indicaciones para la seguridad: 1. La instalación debe ser efectuada por una persona autorizada. 2. Si hubiera alguna duda sobre la instalación de este Producto, consulte a un electricista cualificado. 3. En el caso de daños en la luminaria, el Producto no es adecuado para su uso.
Mantenimiento: La contaminación causada en la luminaria durante el funcionamiento normal de la misma se puede eliminar con un paño suave y húmedo (después de desconectarla de la alimentación y de dejar que se enfríe). No utilice productos de limpieza agresivos. No abra la carcasa de la luminaria.
Aprovechamiento de la luminaria usada: La luminaria, una vez usada, se puede entregar a un punto de recogida de material eléctrico, para su reciclaje. Encontrará información sobre los puntos de recogida en la sede de los vendedores, los distribuidores o los fabricantes.
Preparación para la instalación: 1. Componentes necesarios para instalar la lámpara: destornillador, espátula. 2. La instalación debe ser llevada a cabo con la alimentación eléctrica desconectada.
Secuencia de la instalación (ver la ilustración): 1. Perfore el agujero correspondiente en el lugar del montaje, con el diámetro indicado en la ficha del catálogo, 2. Fije la lámpara en el orificio previamente perforado, mediante la caja protectora, 3. Conecte la lámpara a la red eléctrica mediante un cable ($3x1mm^2$ (HO5RN-F)) de acuerdo con las indicaciones (NOTA con la luminaria no se suministra el cable) 4. Hacer estanco el lugar de la conexión de acuerdo con el grado de protección IP requerido, 5. Asegúrese de que la lámpara esté instalada correctamente, 6. Complete la instalación, 7. Conecte la alimentación.
Nota: En caso de ausencia de un bloque terminal (para ciertos tipos de luminarias). Para la instalación es posible que se requiera el consejo de personas cualificadas.
EXPLICACIÓN DE SIGNOS Y SÍMBOLOS USADOS: P1: Tensión nominal, frecuencia.; P2: Potencia nominal.; P3: Flujo luminoso nominal.; P4: Duración nominal; P5: Corriente nominal; P6: La temperatura de colores.; P7. Clase de protección contra descarga eléctrica.; P8: Ángulo de iluminación; P9. Designación del grado de protección; P10.Utilizar sólo en interiores / exteriores de los locales.; P11: El símbolo significa la distancia mínima que puede tener un portalámparas (su fuente de luz) desde el lugar y objetos que ilumina. ; P12: El producto no colabora con reguladores de intensidad de luz.; P13: El producto cumple los requisitos de las Directivas de la Unión Europea (UE) aplicables.; P14: Reciclaje de envases; P15: Hay que cambiar inmediatamente un globo, una pantalla o un vidrio de protección cascado o dañado. ; P16: Producto no apto para cubrir con material termoaislante.; P17: Los productos con tal enmarcación no se debe tirar a la basura común so pena de multa, junto con otros deshechos. Estos productos pueden ser dañinos para el medio ambiente y la salud humana. Los productos con tal señalización deben ser devueltos a los establecimientos de colecta del equipo eléctrico o electrónico usado. Las autoridades locales o los vendedores de este tipo de equipos facilitan toda la información sobre los establecimientos de colecta/recogida del equipo usado. En el caso de la compra de un producto nuevo en una cantidad no mayor que el producto antiguo del mismo género, el equipo usado puede ser también devuelto al vendedor. Las antedichas normas se refieren a los estados miembros de la Unión Europea. En el caso de otros países aconsejamos que se pongan en contacto con el distribuidor de nuestros productos en el país re. PROTECCIÓN DEL MEDIO AMBIENTE. Cuida la limpieza y el medio ambiente. Recomendamos la clasificación de deshechos que quedan de empaquetamiento.

FI Wojnarowscy sp. z o.o., kotipaikka Katowice, ul. Gospodarcza 16, 40-432 Katowice (Puola), jäljempänä "Wojnarowscy", antaa tälle Euroopan Unionin alueella asennetulle tuotteelle 2 vuoden laatutakuun ehdolla, että takuu rekisteröidään 90 päivän kuluessa tuotteen ostopäivästä, joka on merkitty tuotteen oston dokumentoivaan alv-laskuun tai kassakuittiin. Rekisteröinti on suoritettava takuun rekisteröintilomakkeella, joka on saatavissa Internet-sivulla www.spectrumled.pl/warranty. Yksityiskohtaiset takuuehdot on määritetty Internet-sivulla www.spectrumled.pl/warranty olevissa yleisissä takuuehdoissa, jotka yhdessä takuun rekisteröinnin vahvistuksen kanssa asiakas saa myös sähköpostiosoitteeseen, josta takuun rekisteröintilomake on lähetetty.
KÄYTTÖOHJE Huomio: Ennen asennustöiden aloittamista tulee lukea alla oleva ohje ja noudattaa asianmukaisia varovaisuutta. Tuotteella on CE-merkintä ja se vastaa täysin Euroopan Unionin alueella voimassa olevia oikeudellisia vaatimuksia. Tuotetta ei saa käyttää paikoissa, jotka eivät ole sen IP-luokan mukaisia. Sitä ei saa myöskään peittää eristematoilla. Jos tai suojalasi on haljennut, tuotetta ei saa käyttää. Alla olevan ohjeen noudattamatta jättäminen asennuksen aikana voi aiheuttaa valaisimen vaurioitumisen, aineellisia vahinkoja (oikosulku, tulipalo) sekä ruumiinvammoja (palovammoja, sähköisku). Kaikkien muutosten tekeminen tuotteeseen ja sen asentaminen paikkoihin, joihin sitä ei ole tarkoitettu, voi olla vaarallista käyttäjälle sekä voi johtaa takuun menettämiseen. Wojnarowscy ei ole vastuussa mistään seurauksista, jotka aiheutuvat ohjeen noudattamatta jättämisestä eikä epäasiallisen asennuksen aiheuttamista vahingoista. HUOMIO! Ennen asennuksen ryhtymistä tulee jännite kytkeä pois päältä lampun virtapiiristä. On suositeltavaa, että valaisimen asennuksen ja kaikki kytkentätyöt suorittaa henkilö, jolla on asianmukaiset pätevyys. Asennuksen aikana tulee noudattaa erityistä varovaisuutta.
Käyttöalueet: Käyttötilojen, käytävien ja näyttelytilojen jne. valaistus.
Turvallisuusmääräykset: 1. Asennuksen tulee suorittaa henkilö, jolla on asianmukainen pätevyys. 2. Jos on olemassa mitä tahansa tämän tuotteen asennusta koskevia epäilyksiä, kysy neuvoa pätevältä sähköasentajalta. 3. Minkä tahansa valaisimen vaurioitumistapauksessa tuotetta ei saa käyttää.
Huolto: Normaalin käytön aikana muodostuneet epäpuhtaudet voidaan poistaa pehmeällä kostealla kankaalla, (kun valaisin on ensin kytketty pois päältä ja se on jäähtynyt). Ei saa käyttää agressiivisia puhdistusaineita. Koteloa ei saa purkaa.
Kierrätys: Käytetty valaisin tulee toimittaa käytettyjen sähkölaitteiden kierrätyspisteeseen, josta se toimitetaan kierrätykseen. Tietoja keräyspisteistä tulee etsiä myyjiltä, jakelijoilta tai valmistajalta.
Asennuksen valmistelu: Maahan asennettavat, muut, joiden IP on suurempi kuin 20: 1. Lampun asennukseen tarvittavat osat: ruuvimeisseli, lapio. 2. Asennus tulee suorittaa, kun virta on kytketty pois päältä
Asennusvaiheet (katso piirustus): 1.Lampun asennuskohtaan tehdään asennusaukko, jonka halkaisija on luettolokortin mukainen. 2. Kiinnitetään lamppu aikaisemmin tehtyyn asennusaukkoon suojakotelon avulla. 3. Kytketään valaisin sähköverkkoon kaapelilla ($3x1mm^2$ (HO5RN-F)) ohjeiden mukaisesti. (HUOMIO! kaapeli ei kuulu lampun varustukseen), 4. Sähkökytkennän kohta tiivistetään kyseessä olevan / vaaditun IP-suojausluokan mukaisesti. 5. Varmistetaan, että lamppu on asennettu oikein. 6. Lopetetaan asennus.7. Kytketään virta päälle. Huomio: Riviliittimien puuttuessa (tietyt valaisintyypit). Asennukseen tarvitaan mahdollisesti ammattimiehen neuvoja.
MERKINTÖJEN JA MERKKIEN SELITYS: P1: Nimellisjännite, taajuus.; P2: Nimellisteho.; P3: Nimellinen valovirta.; P4: Nimelliskestävyys.; P5: Nimellisvirta; P6: Värilämpötila.; P7. Suojausluokka sähköiskuja vastaan.; P8: Valaistuskulma.; P9. Suojausluokan merkintä; P10. Käyttö ainoastaan sisätiloissa / ulkotiloissa.; P11: Merkki viittaa pienimpään valaisimen (sen valonlähteen) ja valaistavien kohteiden väliseen etäisyyteen.; P12: Tuote ei toimi yhdessä valonhimmentimien kanssa.; P13: Tuote täyttää EU: n direktiivien vaatimuksia.; P14: Pakkaus kierrätys; P15: Haljennut tai vaurioitunut lampunvarjostin, heijastin tai suojalasi on välittömästi vaihdettava.; P16: Tuote ei sovellu katettavaksi lämpöeristysaineilla.; P17: Näin merkittyjä laitteita ei saa heittää talousjätteiden joukkoon sakon uhalla. Tällaiset vaatteet saattavat olla haitallisia ympäristölle ja terveydelle. Näin merkityt tuotteet on luovutettava kuluneiden sähkölaitteiden keräyspaikkaan. Paikallisviranomaiset tai samantyyppisten tuotteiden toimittajat antavat tietoa keräyspaikoista. Kuluneita laitteita voidaan myös palauttaa myyjälle korkeintaan samassa määrin, kuin ostettava uusi samankaltainen tuote. Yllä mainitut säännöt ovat voimassa Euroopan unionin alueella. Muissa maissa, suosittelemme ottamaan yhteyttä aluekohtaiseen jälleenmyyjäämme. YMPÄRISTÖNSUOJELU. Pidä huolta ympäristöstä. Suosittelemme lajittelemaan pakkauksen purun jälkeisiä jätteitä.

FR Wojnarowscy sp. z o.o. siégée à Katowice 16, rue Gospodarcza 16, 40-432 Katowice (Pologne), ci-après « Wojnarowscy » accordent au présent produit installée sur le territoire de l'Union européenne la garantie de qualité de 2 ans à condition que le produit soit enregistré dans les 90 jours à partir de la date d'achat résultant de la facture VAT ou du reçu documentant l'achat du produit. L'enregistrement doit être fait à travers du Formulaire d'enregistrement de la garantie disponible sur le site www.spectrumled.pl/warranty. Les conditions de garantie détaillées sont précisées dans les Conditions générales de garantie sur le site www.spectrumled.pl/warranty qui seront également transmises au client avec la confirmation de l'enregistrement à l'adresse e-mail à partir de laquelle le Formulaire d'enregistrement de garantie a été envoyé.
MODE D'EMPLOI Attention : Avant de commencer l'installation, il convient de lire le mode d'emploi ci-dessus et prendre les précautions requises. Le Produit porte le marquage CE et répond pleinement aux exigences légales en vigueur sur le territoire de l'Union Européenne. Ne pas utiliser le produit dans des endroits non conformes à sa classe IP . Il ne doit pas non plus être couvert par des nappes isolantes. En cas de fissure au niveau de la vitre de protection, le produit devient inutilisable. Le non-respect des recommandations contenues dans ce mode d'emploi lors du montage, peut mener à l'endommagement du cadre, provoquer des dégâts matériels (court-circuit, incendie) et des dommages corporels (brûlures, électrocutions). Le fait de modifier le produit ou de l'installer aux endroits qui ne sont pas destinés à cet effet, peut être dangereux pour l'utilisateur et peut entraîner la perte de la garantie. La société Wojnarowscy ne pourra pas être tenue responsable pour les conséquences du non-respect du mode d'emploi ni pour les dommages découlant d'un montage inapproprié. ATTENTION ! Avant de procéder au montage, veuillez mettre le circuit d'alimentation de la lampe hors tension. Il est conseillé de faire effectuer le montage du luminaire et les travaux de raccordement par une personne autorisée. Il convient de prendre des précautions lors du montage.
Utilisation: Éclairage de locaux de service, couloirs, expositions, etc.
Indications de sécurité: 1. Le montage devrait être effectué par une personne bien qualifiée. 2. En cas d'un quelconque doute lié à l'installation du produit veuillez consulter un électricien qualifié 3. En cas d'endommagement du luminaire, le produit devient inutilisable.
Entretien: Les saletés apparues sur le luminaire pendant son exploitation peuvent être enlevées à l'aide d'un chiffon doux humide (éteindre le luminaire et attendre d'abord qu'il refroidisse). Ne pas utiliser de produits de nettoyage agressifs. Ne pas ouvrir le boîtier.
Recyclage: Le luminaire usé peut être apporté dans un point de collecte de matériel électrique usé où il pourra être recyclé. Pour plus d'informations sur les points de collecte consultez le vendeur, le distributeur ou le fabricant.
Préparation au montage: 1. Éléments nécessaires à l'installation de la lampe: tournevis, pelle. 2. Le montage doit se faire hors tension
Déroulement du montage (voir le dessin): 1. À l'endroit de l'installation de la lampe, effectuer une ouverture de montage au diamètre correspondant à la fiche de données, 2. Fixer la lampe à l'aide du boîtier de protection dans l'ouverture de montage effectuée. 3. Brancher le luminaire sur le réseau électrique à l'aide d'un fil ($3x1mm^2$ (HO5RN-F)) conformément aux indication (ATTENTION ! le fil n'est pas fourni avec le luminaire), 4. Étancher l'endroit du raccordement conformément à l'indice de protection IP approprié/exigé. 5. S'assurer que la lampe a été bien installée. 6. Terminer le montage, 7. Rétablir la tension. Attention : En l'absence de bornier (luminaires sélectionnés) vous allez besoin éventuellement du conseil d'une personne qualifiée.
EXPLICATION DES MARQUAGES ET DES SYMBOLES UTILISES: P1:Tension nominale, fréquence.; P2: Puissance nominale.; P3: Flux lumineux nominal.; P4: Durée de vie nominale.; P5: Courant nominal; P6: Température de couleurs.; P7. Classe de protection contre les chocs électriques.; P8: Angle d'éclairage.; P9. Détermination du degré de protection.; P10. Utiliser uniquement à l'intérieur / à l'extérieur.; P11: Symbole signifie la distance minimale qui peut avoir lieu entre le luminaire (sa source de lumière) et les endroits et les objets qu'il éclaire.; P12: Le produit ne fonctionne pas ensemble avec les gradateurs de lumière.; P13: Produit conforme aux Directives de lUnion Européenne (UE).; P14: Recyclage des emballages; P15: Il faut immédiatement échanger le globe, l'écran, la vitre de protection cassé ou endommagé.; P16: Produit n'est pas adapté à le couvrir avec du matériel de thermoisolation.; P17: Les produits marqués de cette façon ne peuvent pas, sous la peine d'amende, être jetés aux poubelles avec les déchets ordinaires. Ces produits peuvent être nuisibles pour l'environnement et pour la santé des hommes. Produits marqués de cette façon doivent être rendus aux points de ramassage du matériel électrique et électronique usé. Informations sur les points de ramassage/réception sont données par les autorités locales ou le vendeur de ce type de matériel. Matériel usé peut être aussi rendu au vendeur en cas de l'achat de nouveau matériel en quantité inférieur ou égal au nouveau matériel acheté du même type. Susdits principes concernent le territoire de l'Union Européenne. Dans le cas d'autres pays, nous recommandons de contacter le distributeur de notre produit dans le territoire concerné. PROTECTION DE L'ENVIRONNEMENT. Gardez la propreté et protégez l'environnement. La ségrégation des déchets d'emballage est recommandée.

HR Wojnarowscy Sp. o.o. sa sjedištem u Katowicama, ul. Gospodarcza 16, 40-432 Katowice (Poljska), u daljnjem tekstu „Wojnarowscy" daje za ovaj proizvod instaliran u EU, 2 godine jamstva kvalitete prilikom registracije jamstva u roku od 90 dana od dana kupnje proizvoda, što je rezultiralo izdavanjem PDV fakture ili primitkom fiskalnog potvrđenja kupnje proizvoda. Registracija Jamstva mora se sprovjesti kroz registraciju Obrazca jamstva dostupnog na web stranici www.spectrumled.pl/warranty. Detaljni uvjeti jamstva su navedeni u Općim uvjetima jamstva, koje možete naći na web stranici www.spectrumled.pl/warranty, koji zajedno s potvrdom registracije jamstva Kupac će primiti također na e-mail s kojeg je poslan Obrazac za prijavu jamstva.
UPUTE ZA UPORABU Napomena: Prije početka montaže pažljivo pročitati ove upute i postupati oprezno. Kupljeni nosač rasvjete ima namjenski izvor LED svjetla. Proizvod je označen sa CE oznakom i potpuno odgovara svim zakonskim propisima koji važe na području Europske Unije. Nemojte koristiti proizvod na mjestima ne odgovarajućim njegovoj klasi IP. Ne smije ga se također prekrivati izolacijskim materijalima. U slučaju pukotina na zaštitnom staklu proizvod nije za daljnje korištenje. Nepridržavanjem se ovih uputa prilikom montaže može doći do oštećenja nosača, materijalnih šteta (kratki spoj, požar) i ozljeda tijela (opekotine, strujni udar). Bilo koje modifikacije proizvoda, te montaža istog na mjestima koja nisu za to namjenjena može biti opasno po korisnika i prouzrokovati gubitak jamstva. Firma Wojnarowscy ne snosi odgovornost za posljedice nepridržavanja se uputa i štete nastale uslijed nepravilne montaže. PAŽNJA! Prije početka montaže isključite napajanje napojnog kruga svjetiljke. Preporučuje se da montažu nosača rasvjete i sve radove na spajanju obavlja za to ovlaštena osoba. Prilikom montaže postupati iznimno oprezno.
Primjena: Za rasvjetu uporabnih prostora, hodnika, izložaka i sl.
Sigurnosne upute: 1.Montažu treba provesti stručna osoba. 2. U slučaju bilo kojih nedoumica u svezi instaliranja ovog proizvoda kontaktirajte električara. 3. U slučaju oštećenja nosača, proizvod nije za korištenje.
Održavanje: Onečišćenja nosača nastala redovnom uporabom mogu se ukloniti pomoću mekane navlažene krpice (nakon prethodnog isključenja svjetla i pričekanja da se nosač ohladi). Ne smiju se primjenjivati agresivna sredstva za čišćenje. Kućište se ne smije rastavljati.
Zbrinjavanje otpada: Istrošeni nosač rasvjete treba dostaviti u reciklažni centar koji skuplja istrošene dijelove elektro opreme radi recikliranja. Informacije o lokaciji najbližeg reciklažnog centra možete dobiti kod prodavatelja, distributera ili proizvođača.
Priprema za montažu: 1. Elementi neophodni za montažu svjetiljke: odvijač, lopatica.2. Montažu treba obavljati uz isključeno napajanje.
Provođenje montaže (vidi crtež): 1. Na mjestu montaže svjetiljke napraviti montažni otvor čiji je promjer u skladu s kataloškim karakteristikama. 2. Svjetiljku učvrstiti pomoću zaštitnog kućišta u prethodno pripremljenom montažnom otvoru. 3. Nosač spojiti na električnu mrežu pomoću kabla ($3x1mm^2$ (HO5RN-F)) prema oznakama (NAPOMENA! Kabal nije do opreme nosača rasvjete) 4. Zabrtviti mjesto električnog priključka prema odgovarajućoj / zahtjevanoj klasi zaštite IP 5. Provjeriti da li je svjetiljka pravilno montirana. 6. Završiti montažu. 7. Uključiti napajanje. Napomena U nedostatku kocke sa stezaljkom (odabrane vrste svjetiljke), za instalaciju može biti potreban savjet kvalificirane osobe.
OBJAŠNJENJA ZNAČENJA ISKORIŠĆENIH OZNAKA I SIMBOLA: P1: Nazivni napon struje, frekvencija.; P2: Naziva snaga.; P3: Nominalni svjetlosni fluks.; P4: Nazivni životni vek.; P5: Naziva struja; P6: Temperatura boje – faktor CT.; P7. Klasa zaštita od električnog udara.; P8: Ugao svjetljenja.; P9. Oznaka stupnja zaštite; P10. Koristiti samo unutra/izvan prostorija; P11: Simbol označava minimalnu udaljenost kućišta svjetiljke (njenog izvora svjetla) od mesta i objekata koje osvjetljava.; P12: Proizvod nije radi sa regulatorima jačine svetlosti.; P13: Proizvod u skladu sa zahtevima Direktiva Evropske unije (EU).; P14: Recikliranje ambalaže; P15: Odmah mora da se promeni popucani ili oštećeni abažur ili ekran, zaštitno staklo.; P16: Proizvod nije pogodan za pokrivanje termoizolacionim materijalom.; P17: Tako označenih proizvoda, pod pretnjom novčane kazne, ne može da se baca u običnu smeće zajedno sa drugim otpadima. Takvi proizvodi mogu da budu štetni po životnu sredinu te ljudsko zdravlje. Tako označene proizvode treba da se vrati u stanicu za sakupljanje potrošenih električnih ili elektronskih uređaja. Informacija o stanicama za sakupljanje/prijem raspolaže lokalna vlast ili prodavci takve opreme. Potrošenu opremu također se može predati kod prodavca, u količini koja nije veća nego kod novo kupljenog uređaja iste vrste. Ovi principi se tiču područja Evropske unije. U slučaju drugih zemalja, preporučujemo kontakt sa distributerom našeg proizvoda na datom području. ZAŠTITA ŽIVOTNE SREDINE. Održavajte čistoću i brinite o životnoj sredini. Preporučujemo segregaciju otpada od ambalaže.

HU A Wojnarowscy sp. z o.o. cég (székhelye: Katowice, ul. Gospodarcza 16, 40-432 Katowice, Lengyelország), a továbbiakban: "Wojnarowscy", a jelen, az Európai Unió területén beszerelt termékre 2 éves garanciát nyújt azzal a feltétellel, hogy a termék vásárlását igazoló áfás számláról vagy pénztárblokkból fakadó garanciát a termék vásárlásától számított 90 napon belül regisztrálja. A regisztráció a www.spectrumled.pl/warranty honlapon elérhető Garancia Regisztrációs Formanyomtatvány segítségével végezhető el. A garancia részletes feltételei a www.spectrumled.pl/warranty honlapon található Általános Garanciális Feltételekben találhatók, amelyeket regisztrációs igazolással együtt a Vevő arra az e-mail címre kap, amelyről a Garancia Regisztrációs Formanyomtatványt küldte.
HASZNÁLATI ÚTMUTATÓ Figyelem: A termék üzembe helyezése előtt kérjük az alábbi használati útmutató figyelmes elolvasását és a megfelelő óvatosság betartását. A termék CE jelzéssel van ellátva és megfelel minden ezzel járó Európai Közösségi követelménynek valamint jogi előírásnak. A terméket nem szabad használni IP osztályának nem megfelelő helyeken. Kerülni kell a termék szigetelőanyagokkal történő lefedését. Eltört védőüveggel rendelkező termék bármilyen felhasználásra alkalmatlan. Az alábbi telepítési használati útmutatások be nem tartása a lámpafoglalat sérüléséhez, anyagi károkhoz (rövidzárlat, tűzeset), testi sérülésekhez (égési sebek, áramütés) vezethet. A termék bármilyen nemű módosítására illetve üzemeltetésre alkalmatlan helyre történő telepítése a felhasználó biztonságát korlátozza és a termék garanciájának elvesztését okozza. A Wojnarowscy cég nem vállal semminemű felelősséget a használati útmutató be nem tartásából illetve a termék helytelen telepítéséből adódó következményekért és károkért. FIGYELEM! A telepítés előtt áramtalanítsa a lámpa tápvezetékét. Ajánlott, hogy a lámpa telepítését és minden egyéb bekötési munkálatokat szakképzett, megfelelő képesítéssel rendelkező szerelő végezze. A telepítés során fokozott körültekintéssel kell eljárni.
Alkalmazási helyek: Használati helyiségek, folyosók, kirakatok stb. bevilágítása.
Biztonsági útmutatások: 1. A telepítést megfelelően kiképzett személynek kell végeznie. 2. Amennyiben bármilyen kétség merül fel a termék telepítésével kapcsolatban, fel kell venni a kapcsolatot egy szakképzett villanyszerelővel 3. A megsérült foglalattal rendelkező lámpatest bármilyen felhasználásra alkalmatlan.
Karbantartás: A rendeltetésszerű alkalmazás során keletkező szennyeződések (a lámpatest kikapcsolását és kihűlését követően) puha, nedves törlőkendővel eltávolíthatók. Ne alkalmazzon agresszív, maró hatású tisztítószereket. Ne szerelje szét a lámpatestet.
Hulladékkezelés: Az elhasználódott kápatestet adja le egy elektromos készülékeket újrafelhasználáshoz gyűjtő ponton. Ilyen gyűjtőpontokról az eladótól, forgalmazótól vagy a gyártótól kaphat bővebb információt.
Telepítési előkészületek: A Függelékek, felületre, felszínre stb. ALGINOK stb.: 1. Földbe szerelt, más, 20-nál nagyobb IP 1. A lámpa telepítéséhez nélkülözhetetlen elemek: csavarhúzó, csipesz. 2. A felszerelés kapcsolt áramkör alatt kell történjen
A szerelés menete (lásd a rajzon): 1. A lámpa tervezett végső pozíciójának helyén alakítson ki egy, a katalóguslapon megadott átmérőjű lyukat, 2. Szerelje be az előzőleg kialakított nyílásba a lámpát a megfelelő védőburok segítségével. 3. Csatlakoztassa a lámpatestet az áramkörhöz egy ($3x1mm^2$ (HO5RN-F)) vezeték segítségével a megjelöléseknek megfelelően. (FIGYELEM! A vezeték nem jár a lámpatesttel), 4. Szigetelje az elektromos csatlakoztatás helyét a megfelelő/megkövetelt IP védelmi fokozat szerint. 5. Győződjön meg arról, hogy a lámpa megfelelően rögzítve van, 6. Fejezze be a telepítést, 7. Kapcsolja be az áramellátást. Figyelem: Kapocs hiánya esetén (egyes foglalatok esetén) felszereléshez esetleg szakember tanácsa szükséges.
AZ ALKALMAZOTT JELEK ÉS SZIMBÓLUMOK MAGYARÁZATA: P1: Névleges feszültség, frekvencia.; P2: Névleges teljesítmény.; P3: Névleges fénysugár.; P4: Várható élettartam.; P5: Névleges áram; P6: Színhőmérséklet. ; P7. Érintésvédelmi osztály.; P8: Világítási szög.; P9. Védelmi szint jelölése; P10. Csak beltéri / kültéri használatra alkalmas.; P11: Ez a szimbólum mutatja a legkisebb távolságot, amely igényelt a fényforrás foglalata (a fényforrásai) és a megvilágított helyek és objektumok között.; P12: A termék nem működik együtt a fényerősség-szabályozókkal.; P13: A termék megfelel az Európai Uniós irányelvek követelményeinek.; P14: Csomagolás újrahasznosítására; P15: A repedt vagy sérült burát vagy ernyőt, védőüveget azonnal cserélni kell.; P16: A termék nem takarható le hőszigetelő anyaggal.; P17: Így megjelölt termékek a bírság kiszabásának a terhe alatt szokásos szeméttárolóba nem dobhatók ki. Ilyen termékek károsak lehetnek a környezetre és az emberi egészségre. Így megjelölt termékeket el kell szállítani az elhasználódott elektromos és elektronikus berendezést gyűjtő helyre. Információk a gyűjtőhelyekre vonatkozóan a helyi hatóságoktól vagy az érintett berendezés forgalmazóitól kaphatók. Az elhasználódott berendezést az eladója is köteles átvenni az új ugyanilyen típusú berendezés ugyanilyen mennyiségben történő vásárlása esetén. A fenti szabályok az Európai Unió területén érvényesek. Más ország esetén lépjen kapcsolatba a termékeink adott területén működő forgalmazójával. KÖRNYEZETVÉDELEM. Ügyeljen a tisztaságra és a környezetre. Javasolt a csomagolási hulladék szegregációja.

IT Wojnarowscy sp. z o.o. con sede in Katowice via Gospodarczej 16, 40-432 Katowice (Polonia), di seguito "Wojnarowscy", accorda a questo prodotto installato sul territorio dell'Unione europea una garanzia di qualità di 2 anni a condizione che la garanzia sia iscritta entro 90 giorni dalla data di acquisto del prodotto risultante dalla fattura IVA o dalla ricevuta fiscale che documenta l'acquisto del prodotto. La registrazione deve essere effettuata tramite il Modulo di registrazione della garanzia disponibile sul sito www.spectrumled.pl/warranty. Le condizioni di garanzia dettagliate sono specificate nelle Condizioni generali di garanzia sul sito www.spectrumled.pl/warranty e saranno inviati al cliente con la conferma di registrazione della garanzia all'indirizzo e-mail dalla quale è stato inviato il Modulo di registrazione della garanzia.
ISTRUZIONI D'USO Attenzione: Prima di procedere con l'installazione, leggere attentamente le istruzioni d'uso e agire con la dovuta cautela. Prodotto è certificato CE e soddisfa tutti i requisiti legali in vigore sul territorio dell'Unione Europea. Non usare il prodotto in ambienti non conformi con la sua classe IP. Non coprire il prodotto con stuoie isolanti. In caso rottura del vetro protettivo, il prodotto non è più idoneo all'uso. L'inosservanza delle disposizioni della presente istruzione durante il montaggio può portare al danneggiamento della lampada, ai danni materiali (cortocircuito, incendio) e alle lesioni del corpo (ustioni, fulminazione). Le modifiche del prodotto e la sua installazione nei luoghi non adatti possono essere pericolosi per l'utente e comportare l'annullamento della garanzia. L'azienda Wojnarowscy declina ogni responsabilità per le conseguenze dell'inosservanza delle istruzioni e per i danni dovuti al montaggio errato. ATTENZIONE! Prima di procedere con il montaggio disinserire la tensione nel circuito di alimentazione della lampada. Si raccomanda che il montaggio della lampada a tutti i lavori di collegamento siano effettuati da una persona autorizzata. Durante il montaggio agire con la dovuta cautela.
Destinazione d'uso: Illuminazione degli ambienti interni, corridoi, esposizioni, ecc.
Indicazioni di sicurezza: 1. Il montaggio deve essere effettuato da una persona qualificata. 2. In caso di un qualsiasi dubbio relativo all'installazione del presente prodotto, contattare un elettricista qualificato. 3. In caso di danneggiamento della lampada, il Prodotto non è più idoneo all'uso.
Manutenzione: La sporcizia che si deposita sulla lampada durante il suo normale utilizzo può essere eliminata con un panno morbido (prima è necessario spegnere e far raffreddare la lampada). Non utilizzare detergenti aggressivi. Non smontare.
Smaltimento: La lampada non più in uso deve essere consegnata al punto di raccolta di rifiuti elettrici, dove verrà riciclata. Le informazioni relative ai punti di raccolta vengono fornite dai venditori, distributori o produttore.
Preparazione al montaggio: Montaggio a terra, altra IP superiore a 20. 1. Elementi indispensabili per il montaggio della lampada: cacciavite, paletta. 2. Prima di procedere con il montaggio, disinserire l'alimentazione.
Percorso del montaggio (vedi: figura): 1. Nel punto di montaggio della lampada fare un foro di montaggio dal diametro conforme alla scheda di catalogo, 2. Inserire la lampada nel foro di montaggio. Utilizzare la carcassa di protezione. 3. Collegare alla rete elettrica tramite un cavo ($3x1mm^2$ (HO5RN-F)) come da indicazioni. (ATTENZIONE! Il cavo non è in dotazione), 4. Mettere a tenuta i punti di collegamento elettrico, secondo un'adeguata/richiesta classe di protezione IP, 5. Assicurarsi che la lampada sia stata installata correttamente, 6. Terminare il montaggio, 7. Inserire l'alimentazione. Attenzione: In assenza di morsetto (apparecchi di illuminazione selezionati) potete aver bisogno di un consiglio di una persona qualificata.
SPIEGAZIONE DELLE INDICAZIONI E DEI SIMBOLI USATI: P1: Tensione nominale, frequenza.; P2: Potenza nominale.; P3: Flusso luminoso nominale.; P4: Vita stimata.; P5: Corrente nominale; P6: Temperatura di colore.; P7. Classe di protezione contro le scosse elettriche.; P8: Angolo di vision.; P9. Determinazione del grado di protezione.; P10. Usare solo all'interno / all'esterno.; P11: Il simbolo indica la distanza minima che può avere il dispositivo di illuminazione (la sorgente luminosa) da luoghi ed oggetti da illuminare. ; P12: Il prodotto non può operare con regolatori d'illuminazione.; P13: Il prodotto soddisfa i requisiti delle Direttive dell'Unione Europea (UE).; P14: Riciclaggio degli imballaggi; P15: Bisogna sostituire immediatamente la lente o lo schermo rotto o danneggiato, con un vetro di protezione.; P16: Al prodotto non è ammessa l'applicazione dei materiali termoisolanti.; P17: I prodotti con questa etichetta, a pena di ammenda, non possono essere. Smaltiti nella spazzatura ordinaria insieme ad altri rifiuti. Questi prodotti possono essere dannosi per l'ambiente e la salute umana.
I prodotti così etichettati devono essere smaltiti nei punti di raccolta dei rifiuti di apparecchiature elettriche ed elettroniche. Informazioni sui punti di raccolta/ritiro, sono disponibili presso le autorità locali o i rivenditori di tali attrezzature. Le attrezzature usate possono anche essere rese al rivenditore, in caso di acquisto di un nuovo prodotto, in quantità non maggiore dei nuovi prodotti dello stesso genere acquistati. Le regole di cui sopra si applicano nell'area dell'Unione Europea. Nel caso di altri paesi, Si consiglia di contattare il distributore del prodotto nella zona interessata. PROTEZIONE AMBIENTALE. Prenditi cura della pulizia e dell'ambiente. Si consiglia la differenziazione degli imballaggi da smaltire.

LT „Wojnarowscy sp. z o.o.", buveinė Katovicuose, Gospodarcza g. 16, 40-432 Katovicai (Lenkija), toliau vadinama "Wojnarowscy", suteikia šiam produktui instaliuotam Europos Sąjungos teritorijoje 2 metų kokybės garantiją su sąlyga, kad garantija bus registruota per 90 dienų nuo produkto įsigijimo dienos, nurodytos PVM sąskaitoje faktūroje arba fiskaliniame kvite, patvirtinančiame produkto pirkimą. Garantijos registravimui reikia užpildyti Garantijos registracijos formą, prieinamą internetinėje svetainėje www.spectrumled.pl/warranty. Specialiosios garantijos sąlygos yra nurodytos Bendrosiose garantijos sąlygose, prieinamose internetinėje svetainėje www.spectrumled.pl/warranty, kurias kartu su garantijos registracijos patvirtinimu Klientas gaus taip pat į savo el. pašto adresą, iš kurio buvo išsiųsta Garantijos registracijos forma.
NAUDOJIMO INSTRUKCIJA Dėmesio: Prieš pradedant įrengti būtina perskaityti šią instrukciją ir būti atsargiems. Produktas paženklintas CE ženklu ir visiškai atitinka visus Europos Sąjungoje galiojančius teisinius reikalavimus. Produkto negalima naudoti tose vietose, kurios neatitinka jo IP klasės. Taip pat negalima šviestuvo uždengti izoliaciniais apklotais. Trūkus apsauginiam stiklui, produktas netinkamas naudoti. Jeigu įrengiant nesilaikoma šios instrukcijos, galima pažeisti šviestuvą, atsirasti materialinių nuostolių (trumpasis jungimas, gaisras) arba kūno sužalojimų (nudegimai, srovės smūgis). Bet kokie produkto pakeitimai ir jo įrengimas tam neskirtose vietose gali kelti pavojų naudotojui ir dėl to galima netekti garantijos. Įmonė „Wojnarowscy" neatsako už jokius instrukcijos nesilaikymo padarinius ir nuostolius, atsiradusius dėl netinkamo montavimo. DĖMESIO! Prieš pradedant montuoti išjungti lempos maitinimo grandinės įtampą. Rekomenduojama, kad šviestuvą montuotų ir visus prijungimo darbus atliktų atitinkamą kvalifikaciją turintis asmuo. Montuojant būtina būti ypač atsargiam.
Paskirtis: Patalpoms, koridoriams, ekspozicijoms ir pan. apšviesti.
Saugos nurodymai: 1. Montavimo darbus turėtų atlikti atitinkamas kvalifikacijas turintis asmuo. 2. Jeigu kyla kokių nors abejonių dėl šio produkto montavimo, kreiptis į kvalifikuotą elektriką. 3. Kaip nors pažeidus šviestuvą, produktas netinkamas naudoti.
Priežiūra: Nešvarumus, kurių prisikaupia ant šviestuvo jį naudojant, galima pašalinti minkštu drėgnu skudurėliu (prieš tai būtina išjungti ir atvėsinti šviestuvą). Nenaudoti ėsdinančių priemonių. Neardyti korpuso.
Utilizavimas: Panaudotą šviestuvą perduoti į panaudotos elektros įrangos surinkimo vietą, kur bus perdirbtas. Informaciją apie surinkimo vietas galima gauti iš pardavėjų, platintojų ar gamintojo.
Pasirengimas montuoti: 1. Lempai montuoti būtini elementai: suktuvas, mentė. 2. Montuoti išjungus maitinimą.
Montavimas (žr. piešinį): 1. Lempos įrengimo vietoje išgręžti montavimo skylę, kurios skersmuo atitinka katalogo kortelę. 2. Pritvirtinti lempą prieš tai paruoštoje montavimo skylėje montavimo apsauginiu korpusu. 3. Šviestuvą sujungti su elektros tinklu laidu ($3x1mm^2$ (HO5RN-F)), kaip pažymėta (DĖMESIO! Laidas nepridedamas). 4. Užsandarinti elektros sujungimų vietas, kaip numatyta pagal atitinkamą/reikalaujamą apsaugos lygį IP. 5. Įsitikinti, kad lempa yra tinkamai sumontuota. 6. Baigti montuoti. 7. Įjungti maitinimą. Dėmesio: Nesant laidų jungei (kai kurių tipų šviestuvai). Įrengiant gali prireikti pasitarauti kvalifikuoto asmens.
VARTOJAMŲ ŽENKLINIMŲ IR SIMBOLIŲ AIŠKINIMAS: P1: Nominali įtampa, dažnis.; P2: Nominali galia.; P3: Nominalusis šviesos srautas.; P4: Nominalioji veikimo trukmė.; P5: Nominali srovė; P6: Spalvų temperatūra.; P7.Apsaugos nuo elektros smūgio klasė.; P8: Švietimo kampas.; P9.Apsaugos lygmens ženklas.; P10.Naudoti tik patalpų viduje/lauke.; P11: Simbolis reiškia minimalų atstumą kokį gali turėti šviestuvas (jo šviesos šaltinis) nuo apšviečiamų vietų ir objektų.; P12: Gaminys nebendradarbiauja su šviesos reguliatoriais.; P13: Gaminys atitinka Europos Sąjungos (ES) direktyvų reikalavimus.; P14: Pakuočių perdirbimas; P15: Reikia tuojau pat pakeisti sutrūkinėjusį arba pažeistą gaubtą arba ekraną, apsauginį stiklą.; P16: Gaminio negalima apdengti termoizoliacine medžiaga.; P17: Taip paženklintų gaminių negalima išmesti į komunalinių atliekų

savartyną kartu su kitomis šiukšlėmis - už tai gresia piniginė bauda.
Tokie gaminiai gali būti kenksmingi kaip aplinkai, taip ir žmonių sveikatai. Taip paženklinti gaminiai privalo būti perduoti sudėvėtų elektroninių ir elektrinių įrenginių surinkėjui. Informacijos dėl surinkėjų/priėmėjų perduoda vietos valdžios arba šio tipo įrenginio pardavėjai. Sudėvėtas įrenginys taip pat gali būti perduotas pardavėjui, nupirkus naują gaminį, kiekiu kuris neperžengia šio tipo nupirkto įrenginio kiekį. Ankščiau minėtos taisyklės liečia Europos Sąjungos teritoriją. Kitose šalyse, Rekomenduojame susisiekti su mūsų tiekėju, atitinkamoje teritorijoje. APLINKOSAUGA. Rūpinkitės švarumu ir aplinka. Rekomenduojame sunaudotų pakuočių atliekų segregavimą.

LV Wojnarowscy Sp. z o.o. ar juridisko adresi Katovicē (Katowice), ul. Gospodarcza 16, 40-432 Katovice (Katowice) (Polija), turpmāk tekstā "Wojnarowscy", piešķir šim Eiropas Savienības teritorijā uzstādītajam produktam 2 gadu kvalitātes garantiju pēc garantijas reģistrācijas 90 dienu laikā no produkta iegādes datuma, kas minēts PVN rēķinā vai fiskālajā čekā, kas apstiprina produkta iegādi. Reģistrācija jāveic, izmantojot Garantijas reģistrācijas veidlapu tīmekļa vietnē www.spectrumled.pl/warranty. Detalizēti garantijas nosacījumi ir norādīti Vispārīgajos garantijas nosacījumos tīmekļa vietnē www.spectrumled.pl/warranty, ko Klients saņem kopā ar garantijas reģistrācijas apstiprinājumu uz e-pastu, no kura tikusi nosūtīta Garantija reģistrācijas veidlapa.
APKOPES INSTRUKCIJA Piezīme: Pirms uzstādīšanas sākuma jāiepazīstas ar sekojošo instrukciju un jāievēro pienācīga piesardzība. Produktam ir CE marķējums un tas pilnībā atbilst visām attiecīgajām tiesiskajām prasībām, kas ir spēkā Eiropas Savienībā. Nelietojiet produktu vietās, kas neatbilst tā IP klasie. Tāpat nav ieteicams to pārklāt ar izolācijas paklājiem. Aizsardzības stikla plīsuma gadījumā izstrādājums nav piemērots lietošanai. Šīs instrukcijas norādījumu neievērošanas rezultātā, uzstādīšanas laikā var rasties gaismekļa bojājumi, materiālie zaudējumi (īssavienojums, ugunsgrēks) un ķermeņa traumas (apdegumi, elektriskās strāvas trieciení). Visa veida modifikāciju veikšana produktam un tā uzstādīšana vietās, kas nav tam paredzētas, var būt bīstami lietotājam un var būt par iemeslu garantijas zaudēšanai. Uzņēmums Wojnarowski nav atbildīgs par visām instrukcijas norādījumu neievērošanas sekām un zaudējumiem, kas radušies nepareizas uzstādīšanas rezultātā. UZMANĪBU! Pirms montāžas lampas barošana ligzdā atvienot spriegumu. Ir ieteicams, lai gaismas ķermeņa uzstādīšanu un visus pieslēgšanas darbus veic persona, kura ir tiesīga to darīt. Uzstādīšanas laikā jāievēro īpaša piesardzība.
Pielietojums: Sadzīves telpu, koridoru, ekspozīciju u.c. apgaismojums
Norādījumi attiecībā uz drošību: 1. Uzstādīšana jāveic personai, kurai ir attiecīga kvalifikācija. 2. Ja rodas jebkādas šaubas par šī produkta uzstādīšanu, konsultējieties ar kvalificētu elektriķi. 3. Gaismas ķermeņa bojājumu gadījumā produkts nav piemērots lietošanai.
Apkope: Piesārņojumus, kas izveidojušies apgaismes ķermenī, normālas izmantošanas laikā var notīrīt ar mīkstu mitru drānu (iepriekš izslēdzot un atdzesējot gaismas ķermeni). Neizmantot agresīvus tīrīšanas līdzekļus. Neatskrūvēt ārējo apvalku.
Utilizācija: Izlietoto apgaismes ķermeni nodot lietoto elektrisko iekārtu savākšanas punktā, kur tā tiks pārstrādāta. Informāciju par savākšanas punktiem ir iespējams uzzināt pie pārdevējiem, izplatītājiem vai ražotāja.
Sagatavošana uzstādīšanai: 1. Elementi, kas ir nepieciešami, lai uzstādītu lampas: skrūvgriezis, nazis. 2. Uzstādīšana jāveic ar atvienotu sprieguma padevi.
Uzstādīšanas gaita (skatīt zīmējumu): 1. Lampas uzstādīšanas vietā izveidot montāžas caurumu, kuru diametrs atbilst kataloga kartei. 2. Ar aizsargapvalku iestiprināt lampu iepriekš sagatavotā montāžas caurumā. 3. Pievienot gaismekli elektriskajam tīklam izmantojot šim mērķim vadu (3x1mm^2 (HO5RN-F)) saskaņā ar norādēm. (UZMANĪBU! Vads neietilpst gaismekļa aprīkojumā), 4. Noblīvēt elektriskā pievienojuma vietas saskaņā ar attiecīgo/nepieciešamo IP aizsardzības pakāpi. 5. Pārliecinieties, ka lampa ir pareizi uzstādīta. 6. Pabeigt uzstādīšanu. 7. Pieslēgt barošanu. Piezīme: Termināla bloks nav iekļauts (izvēlēti gaismekļu tipi). Uzstādīšanai var būt nepieciešams padoms no kvalificētas personas.
IZMANTOTU APZĪMĒJUMU UN SIMBOLU IZSKAIDROŠANA: P1: Nominālais spriegums, frekvence.; P2: Nominālā jauda.; P3: Nominālā gaismas straume.; P4: Nominālais kalpošanas laiks.; P5: Nominālā strāva; P6: Krāsu temperatūra.; P7.Aizsardzības klase pret elektrošoku.; P8: Spīdēšanas leņķis.; P9.Aizsardzības pakāpes marķējums.; P10.Lietot tikai iekštelpās/ ārpusē.; P11: Simbols nozīmē minimālo attālumu, kāds var būt apgaismojuma rāmim (tās gaisma avota) no vietām un apgaismotiem objektiem.; P12: Izstrādājums nesadarbojas ar apgaismojuma regulēšanas ierīcēm.; P13: Izstrādājums atbilst Eiropas Savienības direktīvu prasībām (ES).; P14: Iepakojuma pārstrāde; P15: Tūlīt jānomaina pārplīsta vai ievainota lēca vai ekrāns, aizsardzības rūts.; P16: Ražojumu nedrīkst pārklāt ar termoizolācijas materiālu.; P17. Tajā veidā apzīmēti izstrādājumus, neizpildes gadījumā paredzot naudas sodu, nedrīkst izmest kopā ar parastiem atkritumiem. Tādi izstrādājumi var būt kaitīgi videi un cilvēku veselībai. Tajā veidā apzīmēti izstrādājumi jāatdod attiecīgajā lietotu elektronisko vai elektrisko iekārtu vākšanas punktā. Informāciju par vākšanas/saņemšanas punktiem var iegūt no reģionālas valdības vai šī tipa iekārtas pārdevēja. Lietotu iekārtu var arī atdot pārdevējam, gadījumā kad tiek iepirkts jauns izstrādājums daudzumā, kas nepārsniedz tā paša tipa iepirktas iekārtas daudzumu. Iepriekšminēti norādījumi attiecas uz Eiropas Savienības teritoriju. Citās valstīs, ieteicam sazināties ar mūsu izstrādājuma izplātītāju attiecīgajā reģionā. VIDES AIZSARDZĪBA. Rūpējieties par tīrību un apkārtējo vidi. Ieteicam šķirot iepakojumu atkritumus.

NL De firma Wojnarowscy sp. z o.o. gevestigd te Katowice, ul. Gospodarcza 16, 40-432 Katowice (Polen), hierna "Wojnarowscy" verstrekt een 2-jarige kwaliteitsgarantie op het product geïnstalleerd in de Europese Unie mits het is geregistreerd binnen 90 dagen vanaf de aankoopdatum vermeld op de btw-factuur of de kassabon ter documentatie van de aankoop van het product. Het product dient geregistreerd te worden door middel van het Formulier voor de registratie van garanties beschikbaar op de website www.spectrumled.pl/warranty. Gedetailleerde garantievoorwaarden zijn beschreven in de Algemene garantievoorwaarden beschikbaar op de website www.spectrumled.pl/warranty. De klant krijgt de voorwaarden toegestuurd samen met de bevestiging van zijn registratie op het e-mail adres waarvan het Formulier voor de registratie van garanties is verstuurd.
BEDIENINGSHANDLEIDING Opgelet: Vooraleer u het product installeert, dient u de onderstaande handleiding te lezen en dient u de nodige voorzichtigheid aan de dag te leggen. Het product heeft een CE-markering en voldoet volledig aan alle toepasselijke wettelijke normen die in de Europese Unie gelden. Het product mag niet gebruikt worden op plaatsen die niet beantwoorden aan IP-klasse van het product. Het product mag ook niet worden bedekt met isolatiematten. Indien is of het beschermingsglas gebarsten is, is het product niet meer geschikt voor gebruik. Indien u de richtlijnen uit de onderstaande handleiding niet navolgt tijdens de montage, kan dit leiden tot beschadiging van de lamp, materiële schade (kortsluiting, brand) en lichamelijke letsels (brandwonden, elektrocutie). Modificatie van het product en montage op ongepaste plaatsen kunnen gevaarlijk zijn voor de gebruiker en kunnen leiden tot verlies van de garantie. De firma Wojnarowscy is niet aansprakelijk voor eventuele gevolgen indien de handleiding niet wordt nageleefd, en ook niet voor schade als gevolg van verkeerde montage. OPGELET! Schakel de spanning in het voedingscircuit van de lamp uit vooraleer u de lamp monteert. Het wordt aanbevolen om alle montage- en aansluitingswerkzaamheden te laten uitvoeren door een bevoegde persoon. Tijdens de montage moet u bijzonder voorzichtig zijn.
Toepassing: Verlichting van leef- en werkruimtes, gangen, etalages enz.
Veiligheidsvoorschriften : 1. De lamp moet door een gekwalificeerd persoon worden gemonteerd. 2. In geval van twijfels met betrekking tot de installatie van dit product moet u een gekwalificeerde elektricien raadplegen. 3. Indien de lamp op een of andere manier beschadigd is, is het product niet geschikt voor gebruik.
Onderhoud: Vuil dat tijdens normaal gebruik op de lamp verschijnt, kan worden verwijderd met een zacht vochtig doekje (nadat de lamp eerst is uitgeschakeld en afgekoeld). Gebruik geen agressieve reinigingsmiddelen. Draai de behuizing niet los.
Recyclage: Lever de versleten lamp in bij een inzamelpunt voor versleten elektrische apparatuur, waar de lamp kan worden gerecycleerd. Informatie over inzamelpunten is verkrijgbaar bij de verkopers, verdelers of de producent.
Voorbereiding voor montage: Gemonteerd in de grond, andere met IP van meer dan 20: 1. Noodzakelijke elementen om de lamp te installeren: schroevendraaier, spade. 2. De lamp moet worden gemonteerd terwijl de voeding is uitgeschakeld.
Verloop van de montage (zie figuur): 1. Maak op de plaats waar de lamp geïnstalleerd moet worden, een montageopening met de diameter uit de cataloguskaart. 2. Bevestig de lamp met behulp van de veiligheidsbehuizing in de klaargemaakte montageopening. 3. Koppel de lamp met behulp van een leiding aan op het stroomnet (3x1mm^2 (HO5RN-F)) volgens de aanwijzingen (OPGELET! de leiding vormt geen onderdeel van de uitrusting van de lamp). 4. Isoleer de plaats van de elektrische aansluiting volgens de gepaste/vereiste IP-graad. 5. Zorg ervoor dat de lamp op gepaste wijze gemonteerd is. 6. Beëindig de montage. 7. Schakel de voeding aan. Bij het ontbreken van een klemmenblok (geselecteerde typen armaturen). Opgelet: Bij installatie kan het advies van een gekwalificeerde persoon vereist zijn.
VERKLARING VAN GEBRUIKTE SYMBOLEN EN AFKORTINGEN: P1: Ingangsstroomspanning, frequentie.; P2: Kracht van ingangsstroom.; P3: Nominale lichtstroom.; P4: Nominale levensduur.; P5: Nominale stroom; P6: Kleur temperatuur.; P7. Beschermingsklasse tegen elektrische schokken.; P8: Verlichtings hoek.; P9. Aanduiding beschermingsgraad; P10. Alleen voor binnen-/buitentoepassing.; P11: Symbool betekent minimale afstand welke kan licht montuur (haar licht bron) van licht plaatsen en ojekten.; P12: Product werkt niet samen met lichtdimmers.; P13: Product voldoet aan de Europaise Normen (EU).; P14: Recycling van verpakkingen; P15: Zo snell mogelijk vervangen kapote of gebrokene lens, scherm of beschermglas.; P16: Het product is niet geschickt om bedekt te worden met isolatiemateriaal.; P17: Producten met zulke symbool onder dwang van boete kan je niet tot gewone afvaal goien. Zulke producten kunne schadelijk zijn voor het milieu en gezondheid van mensen. Producten met zulke etiketten moeten gebracht worden naar kolectieve verzammelingsplaats van verbruikte elektrische en elektronische producten. Informaties over verzammelplaatsen geven lokale administratie of verkopers van zulke producten. Verbruikte producten kunnen ook teruggegeven worden aan verkoper in geval van kopen van nieuwe producten, in niet grotere goeveelheid als nieuwgekochte product. Bovengenoemde regels gelden op gebied van EU. In andere landen, Neem kontakt met distributie van onze product op dat gebied. MILIEUBESCHERMING. Houd schoonheid en beschermd het milieu. Aanbevolene verpakkings afvalscheiding.

NO Wojnarowscy sp. z o.o. med hovedkontor i Katowice ul. Gospodarcza 16, 40-432 Katowice (Polen), heretter kalt «Wojnarowscy» gir 2 års kvalitetsgaranti for dette produktet installert i EU, bare hvis garantien blir registrert innen 90 dager fra produktets kjøpsdato som følger av faktura eller kvittering som dokumenterer kjøp av produktet. Registrering må skje gjennom garantiregistreringsskjemaet tilgjengelig på www.spectrumled.pl/warranty. Detaljgarantibetingelsene er spesifisert i de Generelle Garantibetingelsene på www.spectrumled.pl/warranty, som blir også sendt sammen med garantiregistreringsbekreftelse til Kunden til e-postadressen garantiregistreringsskjemaet ble sendt fra.
BBRUKERHÅNDBOK Merk: før du fortsetter med installasjonsarbeidet, skal du lese denne bruksanvisningen og ta de nødvendige forholdsregler. Produktet er CE-merket og er helt i tråd med alle relevante juridiske krav som gjelder innenfor området til Den europeiske union. Ikke bruk produktet på steder som stemmer ikke med produktets IP klasse. Ikke dekk til produkt med isolasjonsmatter. Produktet er ikke egnet for bruk i tilfeller beskyttelsesglasset er sprukket. Unnlatelse av å overholde de anbefalinger som er gitt i dette dokumentet under installasjonen kan resultere i skader på armaturen, materielle skader (kortslutning, brann) samt skader (brannskader, elektrisk støt). Eventuelle endringer på produktet eller installasjon av produktet på steder som er uegnet for bruk av armaturen kan være farlig for brukeren og kan føre til at garantien ugyldiggjøres. Wojnarowscy Selskapet skal ikke være ansvarlig for eventuelle konsekvenser som følge av manglende overholdelse av denne bruksanvisningen eller skade som følge av feil montering. MERK! Før du fortsetter med installasjonsarbeidet, kuttes spenningen i lampens strømforsyningskrets. Armaturen skal monteres og tilkobles av en autorisert person. Ta ekstra forholdsregler under installasjonen.
Tiltenkt bruk: Belysning i boder, korridorer, utstillinger osv.
Sikkerhetsanbefalinger: 1. Armaturen skal monteres av en autorisert person. 2. I tvilstilfeller i forbindelse med installering av produktet, ta kontakt med en kvalifisert elektriker. 3. Produktet er ikke egnet til bruk dersom festet er skadet.
Vedlikehold: Skitt som samler seg på armaturen gjennom normal bruk kan fjernes med myk og fuktig klut (når lampen er slått av og er avkjølt). Ikke bruk aggressive rengjøringsmidler. Ikke demontere armaturen.
Avhending: Levere brukt armatur til et innsamlingspunkt, der armaturen vil bli resirkulert. Spør leverandøren, distributøren eller produsenten om innsamlingspunktene.
Forberedelse til installasjon: Innstallert på bakken, andre lys med IP høyere enn 20: 1. Elementer som er nødvendige for å installere lampen: en skrutrekker og skovl . 2. Lamper bør monteres med av strømmen.
Installasjonsprosedyren (Se illustrasjonen): 1. På det sted hvor lampen skal installeres, bores et hull med diameter som er angitt i beskrivelsesarket. 2. Monter lampen i hullet ved bruk av beskyttelseshylsen. 3. Koble armaturen til strømnettet ved hjelp av en kabel (3x1mm^2 (HO5RN-F)) som angitt. (MERK! Kabelen leveres ikke med armaturen). 4. Tett elektrisk tilkobling i samsvar med relevant/nødvendig IP-beskyttelsesvurdering. 5. Sørg for at lampen er riktig installert. 6. Fullfør installasjonen. 7. Slå på strømmen. Merk: Ved fravær av rekkeklemme (noen typer armaturer). For installasjon kan det kreves rådgivning av en kvalifisert person.
FORKLARINGER PÅ BRUKTE BETEGNELSER OG SYMBOLER: P1: Nominal spenning, frekvens.; P2: Nominal effekt.; P3: Nominell lysstråle.; P4: Merkeverdi for livslengde.; P5: Nominell strøm; P6: Fargetemperatur. ; P7.Klasse av beskyttelse mot elektrisk sjokk; P8: Lysvinkel.; P9.Betegnelse på beskyttelsesgrad; P10.Bruk kun innendørs/utendørs.; P11: Symbolet viser minimal avstand mellom lampeholder (dens lyskilder) og belyste steder og objekter.; P12: Produktet fungerer ikke med lysdempere.; P13: Produktet oppfyller kravene i Den europeiske unions (EUs) direktiver.; P14: Emballasje resirkulering; P15: Ødelagt eller skadet skjerm eller verneglass skal umiddelbart byttes.; P16: Produktet egner seg ikke til å dekke med varmeisolerende materialer.; P17: Det er straffbart å kaste produkter med slik markering sammen med annet avfall. Slike produkter kan være miljø-og helsefarlige. Produkter med slik markering bør leveres til et samlested for brukt elektrisk eller elektronisk utstyr. Informasjon om slike samlesteder finner du hos lokale myndigheter eller selgere av slikt utstyr. Brukt utstyr kan også leveres til selgeren når man kjøper et nytt produkt i antall som ikke overstiger antallet det nye kjøpte utstyret av samme typen. De ovennevnte reglene angår kun Den europeiske union. For andre land. Vi anbefaler å ta kontakt med vår distributør i et gitt område. MILJØVERN. Ta vare på renslighet og miljøet. Vi anbefaler å sortere pakningsavfall.

PL Wojnarowscy sp. z o.o. z siedzibą w Katowicach przy ul. Gospodarczej 16, 40-432 Katowice (Polska), dalej zwana "Wojnarowscy", udzielają na niniejszy produkt zainstalowany na terenie Unii Europejskiej 2-letniej gwarancji jakości pod warunkiem zarejestrowania gwarancji w terminie 90 dni od daty zakupu produktu, wynikającej z faktury VAT albo paragonu fiskalnego, dokumentujących zakup produktu. Rejestracji należy dokonać za pośrednictwem Formularza Rejestracji Gwarancji dostępnego na stronie internetowej www.spectrumled.pl/warranty. Szczegółowe warunki gwarancji określone są w Ogólnych Warunkach Gwarancji znajdujących się na stronie internetowej www.spectrumled.pl/warranty, które wraz z potwierdzeniem rejestracji gwarancji Klient otrzyma także na adres e-mail, z którego został wysłany Formularz Rejestracji Gwarancji.
INSTRUKCJA OBSŁUGI Uwaga: Przed rozpoczęciem instalacji należy przeczytać poniższą instrukcję oraz zachować należytą ostrożność. Produkt posiada oznaczenie CE i w pełni odpowiada wszystkim stosownym wymaganiom prawnym obowiązującym na terenie Unii Europejskiej. Produktu nie należy użytkować w miejscach niezgodnych z jego klasą IP. Nie należy także nakrywać go matami izolacyjnymi. W przypadku pęknięcia szyby ochronnej produkt nie nadaje się do użycia. Niestosowanie się do zaleceń poniższej instrukcji w trakcie montażu może spowodować uszkodzenie oprawy, szkody materialne (zwarcie, pożar) oraz obrażenia ciała (oparzenia, porażenie prądem). Dokonywanie wszelkich modyfikacji produktu i jego montaż w miejscach do tego nieprzeznaczonych może być niebezpieczne dla użytkownika oraz może grozić utratą gwarancji. Firma Wojnarowscy nie ponosi odpowiedzialności za wszelkie następstwa nieprzestrzegania instrukcji oraz szkody powstałe w wyniku niewłaściwego montażu. UWAGA! Przed przystąpieniem do montażu wyłącz napięcie w obwodzie zasilania lampy. Zaleca się, aby montaż oprawy i wszelkie prace podłączeniowe wykonywała osoba do tego uprawniona. W trakcie montażu należy zachować szczególną ostrożność.
Zastosowanie: Oświetlanie pomieszczeń użytkowych, korytarzy, ekspozycji, itp.
Wskazówki bezpieczeństwa : 1. Montaż powinna przeprowadzić osoba odpowiednio wykwalifikowana. 2. Jeśli istnieją jakiekolwiek wątpliwości dotyczące instalacji niniejszego produktu skonsultuj się z wykwalifikowanym elektrykiem 3. W przypadku jakichkolwiek uszkodzeń oprawy, produkt nie nadaje się do użycia.
Konserwacja: Zanieczyszczenia powstałe na oprawie w trakcie normalnej eksploatacji można usunąć za pomocą miękkiej wilgotnej szmatki (po uprzednim wyłączeniu i ostudzeniu oprawy). Nie stosować agresywnych środków czyszczących. Nie rozkręcać obudowy.
Utylizacja: Zużytą oprawę przekaż do punktu zbiórki zużytego sprzętu elektrycznego, gdzie zostanie ona poddana recyklingowi. Informacji o punktach zbiórki należy szukać o sprzedawców, dystrybutorów lub producenta.
Przygotowanie do montażu: Montowane w ziemi, inne o IP większym niż 20 1. Elementy niezbędne do instalacji lampy: wkrętak, łopatka. 2. Montaż powinien odbywać się przy wyłączonym zasilaniu
Przebieg montażu (patrz rysunek): 1.W miejscu instalacji lampy wykonać otwór montażowy o średnicy zgodnej z kartą katalogową, 2. Zamocować lampę w uprzednio przygotowanym otworze montażowym za pomocą obudowy ochronnej. 3. Podłączyć oprawę z siecią elektryczną za pomocą przewodu (3x1mm^2 (HO5RN-F)) zgodnie z oznaczeniami (UWAGA! przewód nie stanowi wyposażenia oprawy), 4. Uszczelnić miejsce połączenia elektrycznego zgodnie z odpowiednim/wymaganym stopniem ochrony IP. 5. Upewnić się, że lampa jest odpowiednio zamontowana, 6. Zakończyć montaż, 7. Włączyć zasilanie. UWAGA: W przypadku braku kostki zaciskowej (wybrane typy opraw). Do instalacji może być wymagana porada osoby wykwalifikowanej.
WYJAŚNIENIA STOSOWANYCH OZNACZEŃ I SYMBOLI: P1: Napięcie znamionowe, częstotliwość.; P2: Moc znamionowa.; P3: Znamionowy strumień świetlny.; P4: Trwałość znamionowa.; P5: Prąd znamionowy; P6: Temperatura barwowa.; P7.Klasa ochrony przed porażeniem elektrycznym.; P8: Kąt świecenia.; P9.Oznaczenie stopnia ochrony; P10.Stosować tylko wewnątrz/ na zewnątrz pomieszczeń.; P11: Symbol oznacza minimalną odległość jaką może mieć oprawa oświetleniowa (jej źródła światła) od miejsc i obiektów oświetlanych.; P12: Wyrób nie współpracuje ze ściemniaczami oświetlenia.; P13: Wyrób spełnia wymagania Dyrektyw Unii Europejskiej (UE).; P14: Opakowanie recyklingowe; P15: Należy natychmiast wymienić popękany lub uszkodzony klosz lub ekran, szybkę ochronną.; P16: Wyrób nie nadający się do okrywania materiałem termoizolacyjnym.; P17: Wyrobów tak oznakowanych, pod karą grzywny, nie można wyrzucać do zwykłych śmieci razem z innymi odpadami. Wyroby takie mogą być szkodliwe dla środowiska i zdrowia ludzkiego. Wyroby tak oznakowane powinny zostać oddane do punktu zbierania zużytego sprzętu elektrycznego lub elektronicznego. Informacje na temat punktów zbierania/odbioru udzielają władze lokalne lub sprzedawcy tego rodzaju sprzętu. Zużyty sprzęt może zostać również oddany do sprzedawcy, w przypadku zakupu nowego wyrobu w ilości nie większej niż nowy kupowany sprzęt tego samego rodzaju. Powyższe zasady dotyczą obszaru Unii Europejskiej. W przypadku innych państw, zalecamy kontakt z dystrybutorem naszego wyrobu na danym obszarze. OCHRONA ŚRODOWISKA. Dbaj o czystość i środowisko. Zalecamy segregację odpadów poopakowaniowych.

PT A empresa Wojnarowscy sp. z o.o. com sede em Katowice ul. Gospodarcza 16, 40-432 Katowice (Polónia), a seguir designada "Wojnarowscy", fornecem uma garantia de qualidade de 2 anos para este produto, instalado na União Europeia, a condição de que a garantia for registada no prazo de 90 dias a partir da data de compra, resultante da factura de IVA ou recibo fiscal, documentando a compra do produto. O registro deve ser feito através do Formulário de Registro de Garantia, disponível no sítio www.spectrumled.pl/warranty. Condições de garantia detalhados estão especificados nas Condições Gerais de Garantia contidos no sítio www.spectrumled.pl/warranty, que cliente também receberá, juntamente com a confirmação do registro de garantia, para o correio electrónico, do qual foi enviado o Formulário de Registro de Garantia.
MANUAL DE OPERAÇÃO Nota: Antes de iniciar a instalação, deve ler estas instruções e manter a devida cautela. O produto tem a marca CE e satisfaz plenamente todos os requisitos legais aplicáveis em vigor na União Europeia. Não utilize o produto em locais inconsistentes com sua classe IP. Além disso, não se cobra com tapetes isolantes. Em caso rotura do vidro de protecção o produto não é adequado para uso O não cumprimento destas instruções durante a instalação pode causar danos ao invólucro, danos materiais (curto-circuito, fogo) e lesões corporais (queimaduras, choque elétrico). Fazer quaisquer modificações no produto e sua instalação em locais não apropriados pode ser perigoso para o usuario e pode resultar na perda da garantia. A empresa Wojnarowski não se responsabiliza por qualquer conseqüências resultante da inobservância das instruções ou danos causados pela instalação inadequada.. NOTA! Antes de começar a instalação desligue a tensão de alimentação das lâmpadas Recomenda-se que a instalação de equipamentos e todo o trabalho de conexão seja realizado por uma pessoa habilitada para o efeito. Durante a instalação, devem ser tomadas precauções..
Aplicação: Iluminação de instalações utilitárias, corredores, exposições etc
Conselhos de segurança: 1. A instalação deve ser realizada por uma pessoa especializada 2. Se houver qualquer dúvida sobre a instalação deste produto, consulte um eletricista qualificado 3. No caso de qualquer dano ao invólucro, o produto não é indicado para ser utilizado.
Manutenção: A poluição causada na luminária durante a operação normal pode ser removida com ajuda de um pano macio e úmido (após prévio desligamento e refrigeração da luminária). Não utilize produtos de limpeza agressivos. Não abra a carcaça.
Utilização: O descarte da luminaria deve ser entregue ao ponto de coleta de resíduos de equipamentos eléctricos, onde irá ser reciclado. Informações sobre pontos de coleta devem ser procurados nos fornecedores, distribuidores ou fabricantes.
Prepação para a instalação: Montado no chão, outro com o IP superior a 20: 1. Os elementos necessários para a instalação da lâmpada: chave de fenda, pá. 2. A instalação deve ser feita com o energia desligada
Processo de montagem (veja a Figura): 1.No sítio da instalação da lâmpada efectuar um orifício de montagem com um diâmetro compatível com a ficha de dados, 2. Fixe a lâmpada no orifício de montagem com ajuda da caixa de protecção. 3. Conecte o suporte à rede eléctrica através de um cabo (3x1mm^2 (HO5RN-F)) de acordo com as indicações (NOTA: o cabo não é fornecido com a luminária) 4. Selar o lugar da conexão elétrica, de acordo com o grau de proteção IP apropriada / exigido 5. Verifique se a lâmpada está instalada corretamente, 6. Conclua a instalação, 7. Ligue a energia. Na ausência de um bloco de terminais (tipos de luminárias selecionado). Nota: Para a instalação você pode precisar o conselho de pessoas qualificadas
Explicação das indicações e símbolos utilizados: P1: Tensão nominal, frequência.; P2: Potência nominal.; P3: Fluxo luminoso nominal.; P4: Tempo de vida nominal.; P5: Corrente nominal; P6: Temperatura da cor.; P7: Classe de proteção contra choque elétrico.; P8: Ângulo de visão.; P9: Indicação do grau de proteção.; P10: Utilizar apenas no interior / exterior dos locais.;P11: Este símbolo significa a distância mínima entre a luminária (as suas fontes luminosas) e lugares ou objetos iluminados.; P12: Este produto não é apropriado para utilização com reguladores de luz.; P13: Este produto atende aos requisitos das Diretivas da União Europeia (UE).; P14: Reciclagem de embalagens; P15: A campânula, ecrã ou o vidro de proteção quebrados ou danificados devem ser imediatamente substituídos.; P16: O produto não é apropriado para ser revestido com isolamentos térmicos.; P17: Os produtos assim marcados, sob pena de multa, não podem ser colocados no lixo normal, em conjunto com outros resíduos. Tais produtos podem ser nocivos para o ambiente e a saúde humana. Os produtos assim marcados devem ser entregues no ponto de recolha dos resíduos de equipamentos elétricos e eletrónicos. As informações sobre os pontos de recolha/receção são fornecidas pelas autoridades locais ou vendedores deste tipo de produtos.
No caso de compra de um novo produto, os resíduos de equipamento podem também ser entregues para o vendedor, na quantidade não superior à quantidade do produto comprado do mesmo tipo. Os princípios acima mencionados referem-se apenas ao território da União Europeia. No caso de outros países, recomendamos o contacto com o distribuidor do nosso produto no território respetivo. PROTEÇÃO DO AMBIENTE. Proteja o meio ambiente. Recomendamos a triagem dos resíduos de embalagens.

RO Wojnarowscy sp. z o.o. cu sediul în Katowice pe str. Gospodarczej 16, 40-432 Katowice (Polonia), numită în continuare "Wojnarowscy", acordă acestui product instalat pe teritoriul Uniunii Europene o garanție de calitate pe o perioadă de 2 ani sub condiția înregistrării garanției în termen de 90 de zile de la data cumpărării produsului, ce va rezulta din factura TVA sau din bonul fiscal care documentează achiziționarea produsului. Înregistrarea va fi efectuată prin intermediul Formularului de Înregistrare a Garanției disponibil pe pagina de internet www.spectrumled.pl/warranty. Condițiile detaliate de garanție sunt definite în Condițiile Generale de Garanție afișate pe pagina de internet www.spectrumled.pl/warranty, care împreună cu confirmarea înregistrării garanției, Clientul primește pe adresa e-mail, de unde a fost transmis Formularul de Înregistrare a Garanției.
NSTRUCȚIUNI DE UTILIZARE Atenție: Înainte de începerea instalației trebuie să citiți cu atenție aceste instrucțiuni și să procedați cu precauție. Produsul este marcat CE și îndeplinește toate cerințele legale care sunt în vigoare pe teritoriul Uniunii Europene. Nu utilizați produsul în locuri care nu corespund cu clasa sa IP. De asemenea, nu este permisă acoperirea Produsului cu materiale izolante. În cazul a spargerii sticlei, produsul nu mai poate fi utilizat. Nerespectarea recomandărilor și indicațiilor din aceste instrucțiuni poate duce la avarierea carcasei, pagube materiale (scurt-circuit, incendiu) sau la vătămări corporale (arsuri, electrocutare). Efectuarea oricăror modificări a produsului și montarea acestuia în locuri neprevedestinate pentru aceasta poate fi periculoasă pentru utilizator și poate duce la pierderea garanției. Compania Wojnarowscy nu este în niciun fel responsabilă pentru orice consecințe sau pagube apărute ca urmare a montării neadecvate a Produsului. ATENȚIE! Înainte de începerea montării trebuie să debranșați tensiunea de alimentare de la circuitul de alimentare a lămpii. Se recomandă ca efectuarea montării carcasei și toate lucrările de instalare și branșare să fie executate de către o persoană autorizată. În timpul efectuării montării trebuie să se procedeze cu multă atenție.
Utilizarea: Iluminarea încăperilor interioare, a holurilor, expozițiilor ș.a.m.d.Indicații de siguranță: 1. Montarea trebuie să fie efectuată de către o persoană autorizată. 2. Dacă aveți orice fel de nelămuriri legate de instalarea acestui Produs trebuie să consultați un electrician calificat. 3. În cazul în care se observă orice fel de defecte ale carcasei, Produsul nu poate fi utilizat.
Conservarea: Murdăria care se depune pe carcasă în timpul utilizări și exploatării normale se curăță cu ajutorul unei cârpe moi umezite (după oprirea și răcirea în prealabil a carcasei). Nu folosiți preparate de curățare agresive. Nu desfaceți carcasa.
Înlăturarea deșeurilor: Carcasa uzată trebuie transmisă unui centru de colectare a echipamentelor electrice uzate, unde aceasta va fi supusă procesului de reciclare. Informațiile despre punctele de colectare pot fi obținute de la vânzător, distribuitor sau producător.
Pregătirea pentru montare: Montate în sol, altele cu IP mai mare de 20: 1. Elemente indispensabile pentru instalarea lămpii: șurubelniță, lopățică. 2. Montarea trebuie efectuată cu alimentarea oprită.
Efectuarea montării (consultați desenul): 1. În locul de instalare a lămpii executați un orificiu de montare cu diametrul indicat în fișa de catalog. 2. Montați lampa în orificiul de montare pregătit în prealabil, folosind carcasa de protecție. 3. Branșați carcasa la rețeaua electrică folosind cablul (3x1mm^2 (HO5RN-F)) în conformitate cu marcajele. (ATENȚIE! Cablul nu este inclus în carcasă). 4. Etanșați locul de branșare electrică în conformitate cu gradul de protecție IP adecvat/necesar. 5. Asigurați-vă că lampa este montată corect. 6. Încheiați montarea. 7. Porniți alimentarea. Atenție: În absența unui bloc terminal (alese tipuri de rame). Poate o să aveți nevoie să vă consultați la instalare cu o persoană calificată.
EXPLICAREA DE MARCII SI SIMBOLURILE UTILIZATE: P1: Tensiunea nominală, frecvență.; P2: Puterea nominală.; P3: Fluxul de lumina nominal.; P4: Rezistență nominală.; P5: Curent nominal; P6: Temperatura de culoare.; P7. Grad de protecție împotriva electrocutării.; P8: Unghiul de iluminare.; P9. Marcarea gradului de protecție; P10.Utilizați numai în interiorul/exteriorul încăperilor.; P11: Indică distanța minimă pe care poate are corpul de iluminat (sursă ei de lumină) de la locurile și obiectele de iluminat.; P12: Produsul nu funcționează cu dimmers de iluminat.; P13: Produs este conform cu directivele Uniunii Europene (UE).; P14: Reciclarea ambalajelor; P15: Ar trebui să înlocuiți imediat fisurate sau deteriorate lentile sau ecran de protecție.; P16: Produsul nu este potrivit pentru acoperirea cu material izolant.; P17: Produsele, astfel etichetate, sub sancțiunea amenzii, nu aveți posibilitatea să aruncați la gunoi ordinar, împreună cu alte deșeuri. Aceste produse pot fi dăunătoare pentru mediul ambiant și sănătatea umană. Produsele etichetate astfel ar trebui să fie plasate la punctul de colectare a deșeurilor de echipamente electrice și electronice. Informațiile referitoare la punctele de colectare / primirii dau autoritățile locale sau distribuitor de astfel de echipamente. Echipament folosit poate fi de asemenea plasat la vânzătorul, atunci când achiziționează un produs nou într-o sumă nu mai mare decât noi echipamente achiziționate în același fel. Aceste norme se aplică în zona Uniunii Europene. În cazul altor țări, vă recomandăm să contactați distribuitorul de produse noastre din zona dumneavoastră.
PROTECȚIE MEDIULUI. Ai grijă de curățenia și a mediului. Vă recomandăm segregarea de deșeuri după ambalajele.

RU Фирма «Wojnarowscy sp. z o.o.» с местонахождением по адресу: ул. Господарча 16, 40-432 Катовице (Польша), именуемая в дальнейшем "Wojnarowscy", предоставляет на данное изделие, установленное на территории Европейского союза, гарантию на срок 2 (двух) лет при условии осуществления регистрации в течение 90 дней от даты покупки изделия. Эта дата указана в фактуре НДС или чеке, являющихся подтверждением покупки изделия. Регистрацию следует осуществить при использовании Формы Регистрации Гарантии, доступной на интернет-сайте www.spectrumled.pl/warranty. Подробные условия гарантии определены в Общих Условиях Гарантии, представленных на интернет-сайте www.spectrumled.pl/warranty, которые вместе с подтверждением регистрации гарантии Клиент получит также по электронной почте по адресу e-mail, с которого был выслан Бланк Регистрации Гарантии.
УКОВОДСТВО ПО ЭКСПЛУАТАЦИИ Замечание: Прежде чем начинать установку, необходимо прочитать следующее руководство и соблюдать должную осторожность. Изделие имеет знак CE и полностью отвечает всем соответствующим правовым требованиям, действующим на территории Европейского Союза. Изделие не должно использоваться в местах, не соответствующих его классу IP. Нельзя также накрывать его изоляционными матами. В случае трещины на защитном стекле изделие приходит в негодность. Несоблюдение рекомендаций данного руководства во время монтажа может привести к повреждению корпуса, материальному ущербу (короткое замыкание, пожар) и травмам (ожоги, поражения электрическим током). Внесение каких-либо изменений в изделие и его установка в местах, не предназначенных для этого, может быть опасным для пользователя, а также может привести к потере гарантии. Компания Войнаровские не несет ответственности за все последствия несоблюдения руководства, а также ущерб, возникший в результате неправильного монтажа. ВНИМАНИЕ! Перед тем, как приступать к монтажу, необходимо выключить напряжение в цепи питания лампы. Рекомендуется, чтобы монтаж светильника и все работы по подключению выполнялись лицом, имеющим допуск к таким работам. В процессе монтажа необходимо соблюдать особую осторожность.
Применение: Освещение жилых помещений, коридоров, экспозиций и т.п.
Указания по технике безопасности: 1. Монтаж должен производиться квалифицированным лицом. 2. Если имеются какие-либо сомнения по поводу монтажа настоящего изделия, обратитесь к квалифицированному электрику. 3. В случае каких-либо повреждений светильника, изделие не пригодно для использования.
Уход: Загрязнения, возникшие на светильнике в процессе нормальной эксплуатации, можно удалить при помощи мягкой влажной тряпочки (после предварительного выключения и охлаждения светильника). Не использовать агрессивных моющих средств. Не раскручивать корпус.
Утилизация: Светильник, у которого закончился срок службы, сдать в пункт приема использованного электрооборудования для переработки. Информация о пунктах сбора имеется у продавцов, дистрибьюторов или производителя.
Подготовка к монтажу: 1. Элементы, необходимые для установки лампы: отвертка, лопатка. 2. Монтаж должен осуществляться при выключенном питании.
Последовательность монтажа (см. рисунок): 1. В месте установки лампы проделать монтажное отверстие диаметром соответствующим спецификации, 2. Закрепить лампу в заранее подготовленном монтажном отверстии с помощью защитного корпуса. 3. Подключить светильник к электросети с помощью кабель (3x1mm^2 (HO5RN-F)) согласно маркировке (ВНИМАНИЕ! кабель не поставляется вместе со светильником), 4. Уплотнить место электрического подключения согласно соответствующей / требуемой степени защиты IP 5. Убедиться, что лампа установлена правильно, 6. Завершить монтаж, 7. Включить электропитание. Замечание: В случае отсутствия клеммной колодки (некоторые типы светильников) Для монтажа, возможно, потребуется совет квалифицированного лица.
ОБЪЯСНЕНИЯ ПРИМЕНЯЕМЫХ ОБОЗНАЧЕНИЙ И СИМВОЛОВ: P1: Напряжение номинальное, частота.; P2: Номинальная мощность.; P3: Номинальная струя света.; P4: Номинальная прочность.; P5: Номинальный ток; P6: Температура цвета.; P7. Класс защиты от поражения электрическим током.; P8: Угол освещения.; P9. Обозначение уровня защиты; P10. Использовать только внутри / вне помещений.; P11: Символ обозначает минимальное расстояние между светильником (его источником света) и освещаемым объектом.; P12: Изделие не работает с утемнителями освещения.; P13: Изделие выполняет требования Директива Европейского Союза (ЕС).; P14: упаковка утилизацию; P15: Следует немедленно поменять потрескавший или испорченный абажур или экран, защитное стекло.; P16: Изделие непригодно для прикрытия термоизоляционным материалом.; P17:.Размеченные таким образом изделия нельзя выкидывать с обыкновенным мусором, за что грозит штраф. Данные изделия могут быть опасны для окружающей среды и для здоровья людей. Данные изделия следует отдать в пункт сбора и утилизации электрического и электронического оборудования. Информацию на тему пунктов сбора/приема распространяют локальные власти или продавцы оборудования данного типа. Использованное оборудование можно также отдать продавцу, если новое изделие куплено в числе не больше, чем новое оборудование того же вида. Выше перечисленные правила касаются территории Европейского Союза. В случае других государств, Рекомендуем контакт с дистрибьютором нашего изделия на данной территории. ЗАЩИТА ОКРУЖАЮЩЕЙ СРЕДЫ. Заботьтесь о чистоте и окружающей среде. Рекомендуем сортировку отбросов.

SK Wojnarowscy sp. z o.o. so sídlom v Katoviciach ul. Gospodarcza 16, 40-432 Katowice (Poľsko), ďalej len "Wojnarowscy", poskytujú na tento produkt nainštalovaný na území Európskej únie 2-ročnú záruku pod podmienkou zaregistrovania záruky do 90 dní od dátumu zakúpenia produktu uvedeného na faktúre DPH alebo na inom doklade potvrdzujúcom nákup produktu. Registráciu je potrebné vykonať prostredníctvom Formulára registrácie záruky, ktorý je dostupný na internetovej stránke www.spectrumled.pl/warranty. Podrobné záručné podmienky sú stanovené vo Všeobecných záručných podmienkach nachádzajúcich sa na internetovej stránke www.spectrumled.pl/warranty, ktoré klient dostane spolu s potvrdením registrácie záruky na e-mailovú adresu, z ktorej bol zaslaný Formulár registrácie záruky.
NÁVOD NA POUŽITIE Upozornenie: Pred inštaláciou si prečítajte nižšie uvedený návod a zachovajte náležitú opatrnosť. Výrobok má označenie CE a spĺňa všetky príslušné právne požiadavky, platné na území Európskej Únie.. Produkt sa nesmie používať na miestach, ktoré nie sú v súlade s jeho klasifikáciou IP. Neprekrývajte výrobok izolačnými rohožami. V prípade prasknutia ochranného skla výrobok nie je vhodné používať.. Nedodržanie pokynov nižšie uvedeného návodu počas montáže môže spôsobiť poškodenie svietidla, materiálne škody (skrat, požiar) a zranenia (popáleniny, zasiahnutie elektrickým prúdom). Akékoľvek úpravy výrobku a jeho inštalovanie na miestach, na tento účel neurčených, môžu byť pre používateľa nebezpečné a môžu mať za následok stratu záruky. Firma Wojnarowscy nie je zodpovedná za akékoľvek následky nedodržiavania návodu a za škody, ktoré vznikli nesprávnou montážou. UPOZORNENIE! Pred samotnou montážou vypnite napájanie obvodu svetelného zdroja. Odporúčame, aby montáž svietidla a všetky pripojenia vykonávala oprávnená osoba. Počas montáže je potrebná zvýšená opatrnosť.
Použitie: Osvetľovanie technických priestorov, chodieb, výkladov, a pod.
Bezpečnostné pokyny: 1. Montáž by mala vykonávať kvalifikovaná osoba. 2. S akýmikoľvek pochybnosťami, týkajúcimi sa inštalácie tohto výrobku, sa obráťte na kvalifikovaného elektrikára. 3. V
prípade akéhokoľvek poškodenia svietidla výrobok nie je vhodné používať.Údržba: Znečistenie, vznikajúce na svietidle počas bežného používania je možné odstrániť mäkkou vlhkou utierkou (po predchádzajúcom vypnutí a vychladnutí svietidla). Nepoužívajte agresívne čistiace prostriedky. Neotvárajte kryt.
Zneškodnenie: Použité svietidlo odovzdajte na zbernom mieste použitých elektrických zariadení, kde bude recyklované. Informácie o zberných miestach získate u predajcov, distribútorov alebo výrobcu.
Príprava na montáž: 1. Súčiastky, potrebné pre inštaláciu svietidla: šraubovák, lopatka. 2. Montáž by mala prebiehať pri vypnutom prívode elektrickej energie
Priebeh montáže (viď. obrázok): 1. V mieste inštalovania svietidla vytvorte montážny otvor s polomerom podľa katalógového listu. 2. Upevnite svietidlo vo vopred pripravenom montážnom otvore pomocou ochranného puzdra. 3. Pripojte svietidlo k elektrickej sieti pomocou kábla (3x1mm^2 (HO5RN-F)) podľa farebného značenia (UPOZORNENIE! kábel nie je dodávaný so svietidlom). 4. Utesnite miesto elektrického pripojenia v súlade s príslušným/požadovaným stupňom ochrany IP. 5. Uistite sa, že je svietidlo namontované správne. 6. Ukončite montáž. 7. Zapnite prívod elektrickej energie. Upozornenie: V prípade, že nie je použitá svorkovnica (niektoré typy puzdier). Pri inštalácii sa poraďte s kvalifikovanou osobou.
VYSVETLIVKY POUŽITÝCH OZNAČENÍ A SYMBOLOV: P1: Menovité napätie, frekvencia.; P2: Menovitý výkon.; P3: Menovitý svetelný tok.; P4: Menovitá trvanlivosť.; P5: Menovitý prúd; P6: Teplota farieb.; P7. Trieda ochrany pred úrazom elektrickým prúdom.; P8: Uhol svietenia.; P9. Označenie stupňa ochrany; P10. Používať iba v interiéri / exteriéri.; P11: Symbol znamená minimálnu vzdialenosť, ktorú svietidlo (jeho zdroje svetla) môže mať od osvetľovaných miest a objektov.; P12:Výrobok nespolupracuje so zariadeniami stmavujúcimi osvetlenie.; P13:Výrobok spĺňa požiadavky Smerníc Európskej únie (EU).; P14: Recyklácie obalov; P15: Okamžite vymeniť prasknuté alebo poškodené tienidlo alebo obrazovku, ochranné skielko.; P16: Výrobok sa nesmie pokrývať tepelno izolačným materiálom.; P17: Takto označené výrobky sa nesmejú, pod hrozbou pokuty, vyhadzovať do obyčajných košov spolu s ostatným odpadom. Tieto výrobky môžu byť škodlivé životnému prostrediu a ľudskému zdraviu. Takto označené výrobky by sa mali odovzdať na miesto zberu opotrebovanej elektrickej a elektronickej techniky. Informácie o miestach zberu/odberu poskytujú miestné orgány a predajci tohto druhu techniky. Opotrebovaná technika môže byť tiež vrátená predajcovi, a to v prípade nákupu nového výrobku v množstve nie väčšiom ako nová kupovaná technika rovnakého druhu. Tieto zásady sa týkajú územia Európskej únie. V prípade iných krajín, odporúča sa kontaktovať distribútora nášho výrobku na danom území.
OCHRANA ŽIVOTNÉHO PROSTREDIA . Dbajte na čistotu a životné prostredie. Odporúčame triedenie obalového odpadu.

SL Podjetje Wojnarowscy sp. z o.o. s sedežem v Katowicah na naslovu ul. Gospodarcza 16, 40-432 Katowice (Poljska), v nadaljevanju »Wojnarowscy«, izreka za tozadeven izdelek, proizveden na območju Evropske unije, 2 letno garancijo kakovosti, pod pogojem, da je garancija registrirana v roku 90 dni od datuma nakupa izdelka, vidnega na računu z obračunanim DDV ali izpisku iz blagajne, ki dokazujeta nakup izdelka. Registracijo je potrebno opraviti s pomočjo obrazca za registracijo garancije, dostopnega na spletni strani www.spectrumled.pl/warranty. Podrobni pogoji garancije so razloženi v Splošnih pogojih garancije, ki se nahajajo na internetni strani www.spectrumled.pl/warranty, in ki jih skupaj s potrdilom registracije garancije Stranka prejme tudi na e-mail naslov, s katerega je bil poslan obrazec za registracijo garancije.
NAVODILA ZA UPORABO Opomba: Pred začetkom montaže preberite navodila in bodite previdni. Izdelek ima oznako CE in v celoti izpolnjuje vse zakonske zahteve, ki veljajo v Evropski uniji. Izdelek ni namenjen uporabi v prostorih, ki so neskladni z njegovim IP razredom. Prav tako se ga ne sme pokrivati z izolirnimi podlogami. V primeru počenega zaščitnega stekla izdelek ni primeren za uporabo. Neupoštevanje teh navodil lahko med montažo povzroči poškodbo svetila, gmotno škodo (kratek stik, požar) ter telesne poškodbe (opekline, električni udar). Vsakršno spreminjanje izdelka, njegova montaža v mestih, ki niso za to namenjena, je lahko za uporabnika nevarno in ima lahko za posledico izgubo garancije. Podjetje Wojnarowscy za morebitne posledice neupoštevanja navodil in škodo, ki bi nastala zaradi nepravilne montaže, ne odgovarja. POZOR! Pred montažo izklopite napetost v napajalnem vezju svetilke. Priporoča se, da vgradnjo svetila in vsa priklopna dela opravi za to pooblaščena oseba. Med montažo je potrebna izredna previdnost.
Uporaba: Osvetlitev bivalnih prostorov, hodnikov, izložb, itd.
Varnostni nasveti: 1. Montažo naj izvede za to usposobljena oseba. 2. Če obstaja kakršen koli dvom glede namestitve izdelka, se je treba posvetovati z usposobljenim električarjem. 3. V primeru kakršnih koli poškodb, izdelek ni primeren za uporabo.
Vzdrževanje: Umazanijo, ki je na svetilu nastala med normalnim delovanjem, se lahko odstrani (po izklopu in ohladitvi svetila) z mehko vlažno krpo. Ne uporabljajte agresivnih čistil. Ne odpirajte ohišja.
Izraba: Porabljeno svetilo oddati v zbirnem mestu za električno opremo, kjer ga bodo reciklirali. Informacije o zbirnih mestih je treba poiskati pri prodajalcih, distributerjih ali proizvajalcu.
Priprava za montažo: 1. Elementi, potrebni za montažo svetilke: izvijač, lopatica 2. Pred montažo je treba izklopiti napajanje.
Potek montaže (glej sliko): 1. V mestu montaže svetilke izdelajte odprtino s premerom v skladu s katalošim navodilom, 2. S pomočjo zaščitnega ohišja pritrdite svetilo v pripravljeni odprtini. 3. S pomočjo kabla priključite svetilo na električno omrežje (3x1mm^2 (HO5RN-F)), v skladu z oznakami (POZOR! kabel ni priložen k svetilki), 4. Mesto električne povezave zatesnite v skladu z ustrezno/ potrebno stopnjo zaščite IP 5. Prepričajte se, da je svetilka pravilno zmontirana, 6. Dokončajte montažo,7. Vklopite napajanje. Opomba: V primeru, da ni sponke (izbrane vrste svetilk). Za montažo je lahko potreben nasvet strokovnjaka.
OBJASNITEV UPORABLJENIH OZNAČITEV IN SIMBOLOV: P1: Nazivna napetost, frekvenca.; P2: Nazivna moč.; P3: Nominalni svetlobni tok.; P4: Nominalna trajnost.; P5: Nazivni tok; P6: Barvna temperatura.
P7.Razdred zaščite pred električnim udarom.; P8: Kot svetenja.; P9.Označba nivoja zaščite.; P10.Uporabljati samo znotraj/zunaj.; P11: Označitev pomeni minimalno oddaljenost, ki jo mora imeti svetilo (izvir svetlobe) od prostorov in objektov, ki so s tem svetilom osvetljeni.; P12: Proizvod ne sodeluje z zatemnilniki.; P13: Proizvod je v skladu s pogoji direktive Evropske Unije (EU).; P14: Recikliranje embalaže; P15: Prizadet oz. poškodovan senčnik ali ekran, ter zaščitna šipa, je treba takoj zamenjati.; P16: Tale proizvod ni primeren za zakrivanje s pomočjo termoizolacijskega materiala.; P17: Ti proizvodi so lahko škodljivi za okolje in ljudsko zdravje. Tak označenih proizvodov, pod pretnjo kazni z globo, ne smete odstranjevati v običajna smetišča, skupaj z drugimi odpadki. Tak označeni proizvodi morajo biti oddajani v zbirne centre zbiranja izrabljenih elektroničih ali električnih naprav. Informacije o zbirnih centrih najdete v informacijskem centru lokalnih uprav ali pri sprodajalcu. Izrabljene stroje lahko oddajate prodajlcu, v primeru nakupu novega stroja in v količini ne večji kot količina novega stroja istega tipa. Te regulacije se tičejo Evropske Unije. V primeru drugih držav, takrat priporočamo kontakt s distributerjem naših proizvodov. VARSTVO OKOLJA. Skrbite za naravno okolje in čistočo. Priporočamo segregacijo embalažnih odpadkov.

SR Wojnarowscy sp. z o.o sa sedištem u Katovicama u ul. Gospodarcza16, 40-432 Katowice (Poljska), u daljem tekstu "Wojnarowscy" daje za ovaj proizvod instaliran u Evropskoj uniji 2-godišnju garanciju na kvalitet, pod uslovom registracije garancije u roku od 90 dana od dana kupovine proizvoda, to jest od datuma sa PDV fakture ili fiskalnog paragona kojim se dokumentuje kupovina proizvoda. Registracija garancije mora biti preko Obrasca za registraciju garancije koji je dostupan na sajtu www.spectrumled.pl/warranty. Detaljni uslovi garancije su navedene u Opštim uslovima o garanciji koji se nalaze na sajtu www.spectrumled.pl/warranty, a koji će Klijent zajedno sa Potvrdom registracija garancije primiti na e-mail adresu sa koje je poslat Obrazac za prijavu registracije garancija.
UPUSTVO Napomena: Pre nego što počnete instalacije treba pročitajte upustva sa posebnom pažnjom. Proizvod ima oznaku CE i u potpunosti zadovoljavaju sve važeće zakonske uslove koji su na snazi u Evropskoj uniji. Ne koristite proizvod na mestu koje nije u skladu sa njegovim klasom IP. Proivod se takođe ne treba da pokriva sa izolacionim tkaninama. U slučaju loma zaštitnog stakla, proizvoda više nije pogodan za upotrebu. Nepoštovanje ovih upustava tokom instalacije može da izazove oštećenja svetiljke, materijalne troškove (kratki spoj, požar), povrede (opekotine, električni udar). Bilo kakve promene i modifikacije na proizvodu njegova ugradnja u mestima koji nisu za to namenjena, može biti opasno i može da dovede do gubitka prava na garanciju. Firma Wojnarowsci nije odgovorna ni za kakve posledice zbog nepridržavanja upustava niti odgovara za štetu nastalu usled nepravilne instalacije. NAPOMENA! Pre početka montaže treba isključiti napajanje lampe. Preporučuje se da montažu instalacije i sve radova na povezivanju obavlja lice koje ima potrebne dozvole za takve radove. Tokom instalacije, treba posebno biti oprezan.
Primena: Rasveta prostorija, hodnika, izloga, itd.
Saveti za bezbednost: 1. Montaža treba da bude izvedena od strane ovlaštene osobe sa odgovarajućim kvalifikacijama. 2. Ako postoji bilo kakva sumnja u instalacije ovog proizvoda treba se konsultovati sa kvalifikovanim električarom. 3. U slučaju bilo kakvog oštećenja svetiljke, proizvod nije pogodan za korišćenje.Održavanje: Prljavština nastala tokom normalne eksploatacije svetiljke, može se ukloniti sa
mekom i vlažnom krpom (nakon prethodnog isključivanja i hlađenja svetiljke). Ne koristite agresivna
sredstva za čišćenje. Ne otvarajte kućište svjetilje.
Utilizacija: Istrošene svetiljke treba predati na mesta za skupljanje istrošene električne opreme. Informacije o sabirnim mestima treba tražiti kod dobavljača, distributera ili proizvođača.
Priprema za montažu: Montirane u zemlji sa IP većim od 20 1. Komponente potrebne za instalaciju svetiljke: odvijač, alat za rezanje.2. Montaža treba da se radi sa isključenim napajanjem.
Postupak montaže (vidi crtež): 1. Na mestu montaže svetiljke treba napraviti otvor u skladu sa kataloškim kartom. 2. Pričvrstiti svetiljku na pripremljene montažne otvore pomoću zaštitnog kućišta. 3. Priključiti svetiljku na električnu mrežu pomoću kabla (3x1mm^2 (HO5RN-F)) u skladu sa oznakama. (NAPOMENA! Priključni kabl se ne isporučuje sa svetiljkom). 4. Obaviti zaptevanje električnog priključka u skladu sa odgovarajućim/zahtevanim stepenom zaštite IP. 5. Uverite se da je svetiljka pravilno ugrađena. 6. Završiti montažu. 7. Uključiti napajanje.
U odsustvu terminalnog bloka (izabrane vrste svjetiljke), za instalaciju možda će vam biti potreban savet kvalifikovane osobe.
ОБЈАСНУВАЊА ЗА УПОТРЕБЕНИТЕ ОЗНАЧУВАЊА И СИМБОЛИ: P1: Номинален напор, фреквенција.; P2: Номинална моќ.; P3: Номинално светлосно струење.; P4: Номинална издржливост.; P5: Номинална струја;P6: Температура на боја.; P7: Класа заштите од електричног удара.; P8: Агол на светење.; P9. Ознака степена заштите; P10. Користити само у затвореном/отвореном простору.; P11: Симболот ја укажува минималната далечина, која што може да ја има телото за осветлување (неговиот извор на светлина) од местото и објектите на осветлување.; P12: Производот не работи со затемнувачите на осветлувањето.; P13: Производот ги исполнува барањата на Директивите на Европската Унија (ЕУ).; P14: Рециклажа амбалаже; P15: Треба веднаш да се замени испуканиот или оштетениот абажур или екран, заштитното прозорче.; P16: Производот не може да се покривање со термоизолационен материјал.; P17: Така означените производи, не може да се изфрлаат во нормално ѓубре заедно со другиот отпад. Во спротивно ќе следи казна. Таквите производи можат да бидат штетни за животната средина и здравјето на луѓето. Така означените производи треба да бидат дадени на место за собирање на отпад на електрична и електронска опрема. Информации во врска со местата за собирање/прием даваат локалните власти или продавачите на таков вид на уреди. Употребените уреди може да се дадат исто така кај продавачите, во случај на купување на нов производ во количина не поголема од ново купениот уред од истиот вид. Овие правила важат на областа на Европската Унија. Во случај на други земји. Препорачуваме контакт со дистрибутерот на нашиот производ на дадената област. ЗАШТИТА НА ЖИВОТНАТА СРЕДИНА . Грижи се за чистотата и животната средина. Се препорачува сегрегација на отпадот од амбалажата.

SV Wojnarowscy sp. z o.o. med säte i Katowice på Gospodarcza 16, 40-432 Katowice (Polen) nedan kallat "Wojnarowscy" lämnar 2 års garanti för högkvalitativ på denna produkt på EU:s territorium under förutsättning att man registrerar garanti inom 90 dagar från inköpsdatum av en produkt vilket uppstått till följd av en faktura eller ett kvitto vilka dokumenterar inköp av denna produkt. Registeringen ska göras av ett Garantiregistreringsformulär (Formularz Rejestracji Gwarancji) tillgängligt på websidan www.spectrumled.pl/warranty. Detaljerade garantivillkor stårs i Allmänna Garantivillkor som finns på websidan www.spectrumled.pl/warranty vilka kund också får på mejl, som sändes Garantiregistreringsformuläret, tillsammans med Garantiregistreringsbekräftelsen.
BRUKSANVISNING Observera: Läs noga denna bruksanvisning och iaktta försiktighet innan du påbörjar installation av produkterna. Produkten är CE-märkt och uppfyller alla tillämpliga rättskrav som gäller i Europeiska unionen. Produkten får ej användas i platser som inte överensstämmer med sin IP klass. Den ska inte heller övertäckas med isoleringsmattor. Vid skada skyddsglas lämpar sig produkten inte för användning. Åsidosättande av bruksanvisningens föreskrifter under monteringen kan resultera i skador på armaturen, egendomsskada (kortslutning, brand) samt kroppsskada (brännskada, elbrännskada). Modifieringar av produkten och dess montering i oavsedda platser kan vara farliga för användaren och leda till förlust av garanti. Företaget Wojnarowscy tar inget ansvar för några konsekvenser i samband med att bruksanvisningen inte följts eller skador till följd av felaktig montering. OBS! Innan montering påbörjas bryt spänningen i lampans matarkrets. Det rekommenderas att armaturen monteras och alla anslutningsarbeten utförs av en behörig person. Iaktta särskild uppmärksamhet under montering.
Användning: Belysning av ekonomiutrymmen, korridorer, utställningar osv.
Säkerhetsanvisningar : 1. Montering ska utföras av kvalificerad person. 2. Kontakta kvalificerad elektriker som det uppstår någon tveksamhet avseende installation av denna produkt. 3. Vid några skador på armaturen lämpar sig produkten inte för användning.
Underhåll: Föroreningar som ansamlar sig i armaturen under vanlig drift kan avlägsnas med hjälp av en mjuk fuktig trasa (först efter att armaturen stängts av och svalnat). Använd inte aggressiva rengöringsmedel. Skruva inte isär höljet.
Bortskaffning: Överlämna förbrukad armatur till en återvinningscentral. Information om återvinningscentraler finns hos säljare, återförsäljare eller tillverkaren.
Förberedelser inför montering: Markmontage, annat med IP högre än 20: 1. Nödvändigt montagetillbehör: skruvdragare, spade. 2. Montering ska ske vid frånslagen strömförsörjning.
Monteringsförfarande (se bild): 1. I lampans installationsplats gör ett montagehål med diameter enligt produktbladet. 2. Montera lampan i montagehålet med hjälp av skyddshöljet. 3. Anslut armaturen till elnätet med hjälp av elledning (3x1mm^2 (HO5RN-F)) enligt markeringen. (OBS! elledningen ingår inte i armaturen), 4. Avtäta platsen för elanslutningen enligt erfordrad/önskad IP-skyddsklass. 5. Kontrollera att lampan är korrekt monterad. 6. Avsluta monteringen. 7. Slå på strömmen. Observera: Vid avsaknad av kopplingsplint (visa armaturer) kan råd från kvalificerad person krävas för installation.
FÖRKLARING AV TECKEN OCH SYMBOLER: P1: Märkspänning, frekvens.; P2: Märkeffekt.; P3: Märkljusflöde.; P4: Menovitá trvanlivosť.; P5: Nominell ström; P6: Färgtemperatur.; P7.Skyddsklass mot elektrisk stöt.; P8: Uhol svietenia.; P9.Beteckning av skyddsklass.; P10.Används endast inomhus/utomhus.; P11: Symbolen anger det minsta avståndet mellan armaturen (dess ljuskällor) och ytor och föremål som ska belysas.; P12: Produkten fungerar inte med dimmer.; P13: Produkten överensstämmer med kraven i Europeiska gemenskapens (EG) direktiv.; P14: Förpackningsåtervinning; P15: Byt omedelbart sprucken eller skadad skärm, skyddsglas.; P16: Varan ska inte täckas med termoisoleringsmaterial.; P17: Produkter med sådan märkning får inte, vid vite, kastas i vanliga sopor tillsammans med annat avfall. Sådana produkter kan vara skadliga för miljön och människors hälsa. Produkter med sådan märkning bör lämnas vid en återvinningsstation för förbrukade elektriska och elektroniska produkter. För information om insamlingsplatserna vänd dig till lokala myndigheter eller återförsäljare av sådana enheter. Köper man en ny produkt, kan förbrukade enheter också lämnas hos återförsäljaren med förbehållet att antalet produkter man vill lämna inte överskrider antalet köpta enheter av samma slag. Dessa regler gäller inom Europeiska Unionens område. För andra länder vi rekommenderar att du kontaktar återförsäljaren i ditt område.
MILJÖSKYDD. Ta hand om miljön. Vi rekommenderar källsortering av förpackningsavfall.

TR Katowice, ul. Gospodarcza 16, 40-432 Katowice (Polonya) merkezi olan Wojnarowscy sp. z o.o. şirketi (bundan böyle "Wojnarowscy" olarak anılacaktır) Avrupa Birliği topraklarında kurulmuş işbu ürün için; ürünün satın alındığını belgeleyen KDV faturasında veya mali fişte yazılan satın alınma tarihinden itibaren, 90 gün içerisinde garanti kaydetme şartıyla, 2 yıllık kalite garantisini vermektedir. Garanti kaydı, www.spectrumled.pl/warranty web sitemizde mevcut olan Garanti Kayıt Formu üzerinden yapılmalıdır. Müşteri; www.spectrumled.pl/warranty web sitemizde bulunan Genel Garanti Şartlarında belirtilen ayrıntılı garanti şartlarını ve garanti kaydı onaylamasını Garanti Kayıt Formunun gönderildiği e-posta adresine alacaktır.
KKULLANMA KILAVUZU Dikkat: Montajdan önce aşağıdaki kılavuzu okuyup, dikkatli olun. Satın aldığınız ışıklandırma, özel LED ışık kaynağına sahiptir.Ürün; ürünün IP sınıfına uygun olmayan yerlerde kullanılmamalıdır Yalıtım örtüleri ile örtülmemelidir. Işık koruma camının kırılması durumunda, ürün kullanılamaz. Montaj sırasında bu kılavuzun talimatlarına uymamanız, ışıklandırmanın bozulmasına, kısa devre veya yangın gibi maddi hasara ve yanma ya da elektrik çarpması gibi yaralanmaya sebep olabilir. Ürünün yapısının değiştirilmesi ve uygun olmayan yerlere gerçekleştirilen montaj, kullanıcıya tehlikeli olup, garantiden kaynaklanan hakların yitirilmesine sebep olabilir. Wojnarowscy şirketi, kılavuza uyulmamaktan ve yanlış montajdan kaynaklanan hasarlardan sorumluluğu kabul etmez. DİKKAT! Montaja başlamadan önce, lambayı besleyen devredeki gerilimi kesin. Işıklandırmanın montajının ve bütün bağlama işlerinin, yetkili personel tarafından gerçekleştirilmesi tavsiye edilir. Montaj sırasında özellikle dikkatli olun.
Uygulama: Sanayi alanları, koridorlar ve sergileme alanları gibi yerlerin aydınlatılması.
Güvenlik talimatları: 1. Montaj, uzman olan bir kişi tarafından gerçekleştirilmelidir. 2. İşbu ürünün montajı ile ilgili herhangi sorunlarınızın olması halinde, yetkili elektrikçi ile irtibata geçin. 3. Işıklandırmanın herhangi bir arızası olması halinde, ürün kullanılamaz.
Bakım: Normal kullanım sırasında ışıklandırma üzerinde oluşan kir, ışıklandırma kapatıldıktan ve soğuduktan sonra yumuşak, nemli bir bez ile temizlenebilir. Aşındırıcı temizlik deterjanları kullanmayın. Muhafazayı sökmeyin.
Geri dönüşüm: Kullanılmış ışıklandırmayı, geri dönüşüm prosedürlerini gerçekleştiren elektrik ekipmanı toplama merkezine devredin. Toplama merkezleri ile ilgili bilgi, satış noktalarından, distribütörlerden ve imalatçılardan alınabilir.
Montaj hazırlığı: Yerde monte edilen ve 20'den daha yüksek IP olan diğer ışıklandırma: 1. Lamba montajı için gereken parçalar: tornavida, küçük kürek. 2. Montaj, gerilim kesilmiş iken gerçekleştirilmelidir.
Montaj işlemi (bkz. şekil): 1.Lambanın monte edileceği yerde, katalog kartında verilen verilere uygun çapa sahip olan montaj deliğini oluşturun. 2. Koruma kasasını kullanarak, lambayı, önce hazırlanmış olan montaj deliğine takın. 3. Işıklandırmayı, işaretlere uygun olan kabloyu (3x1mm^2 (HO5RN-F)) kullanarak, elektrik ağına bağlayın. (DİKKAT! Kablo, ışıklandırmaya dahil değildir). 4. Elektrik bağlantısının yerini, gerekli IP koruma seviyesine uygun olarak yalıtın. 5. Lambanın doğru monte edildiğinden emin olun. 6. Montajı tamamlayın. 7. Besleyici gerilimi açın. Dikkat: Bir terminal bloğunun yokluğunda (armatür tip seçilir). Kurulum için nitelikli kişilerin tavsiyesine ihtiyacınız olabilir.
Uygulanan işaret ile sembollerin tanımı: P1. Nominal voltaj, frekans.; P2. Nominal güç.; P3: Nominal ışık akısı.; P4: Nominal ömür.; P5: Nominal akım; P6: Renk sıcaklığı.; P7: Elektrik çarpması koruma sınıfı.; P8: Işık dağılım açısı.; P9: Koruma derecesi işareti.; P10: Sadece kapalı mekân dışında/içinde kullanın.; P11: Bu simge, lamba (lambanın ışık kaynağı) ile aydınlatılan mekân ile objeler arasındaki asgari mesafeyi gösterir.; P12: Ürün ışık azaltıcılarla beraber işlemez.; P13: Ürün, Avrupa Birliği (UE) Direktiflerine ilişkin şartları karşılar.; P14: Ambalaj geri dönüşümü; P15: Kırık veya bozuk lamba siperi, ekran veya koruma camını derhal değiştirin.; P16: Ürün termo-izolasyon malzemesi ile örtülmeye elverişli değildir.; P17: Bu şekilde işaretli ürünlerin sıradan çöpe atılması durumunda para cezası kesilecektir. Bu tür çöp çevre ve sağlığa zararlı olup özellikle. Böyle işaretli ürün ve kullanılmış elektrik veya elektronik teçhizat noktasına teslim edilmelidir. Böyle işaretli ürünleri toplama/teslim noktaları hakkındaki bilgiyi yerel devlet organları veya bu tür ürünlerin ticareti yapan satıcılar verirler. Ayrıca tüketilmiş teçhizat, yenisi aynı türden aynı miktarda satın alınması durumunda satıcıya teslim edilebilir. Yukarıda bahsi geçen kurallar Avrupa Birliğine ilişkindir. Diğer ülkelerde durumunda, Ürünümüzün ilgili alandaki distribütörü ile temasa geçilmesi tavsiye ed
ÇEVRE KORUMA. Temizlik ve çevreye iyi bakın. Ambalaj ayırımı tavsiye edilir.

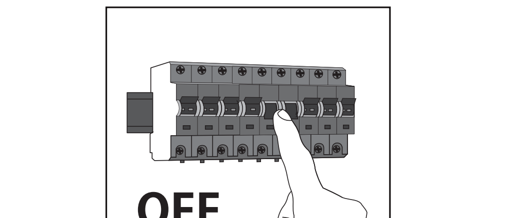

version1

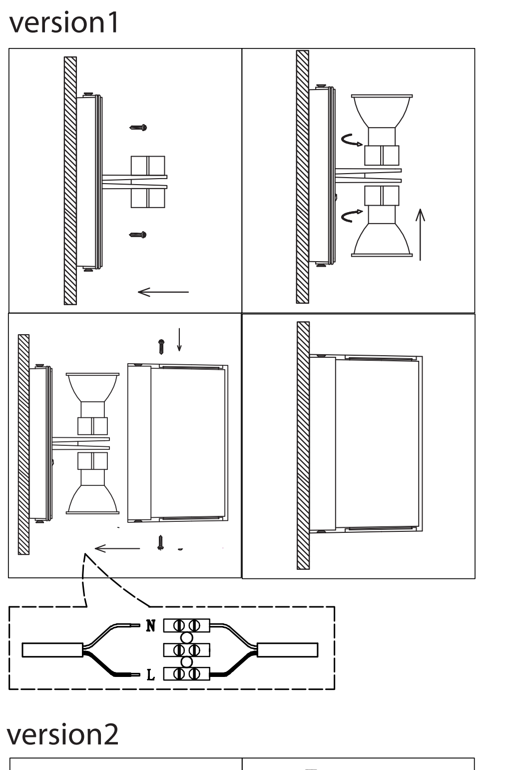

version2

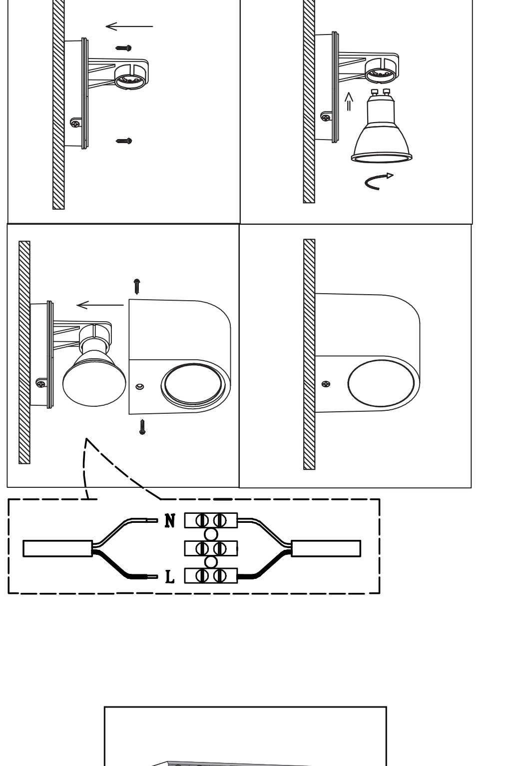

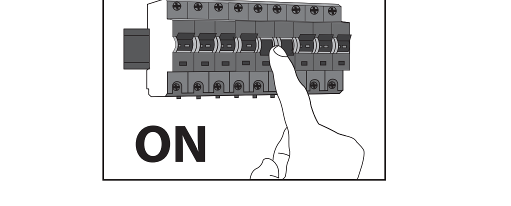

WOJNAROWSCY
Producent: Wojnarowscy Sp. z o.o.,
ul. Gospodarcza 16, 40-432 Katowice,
tel. 032 735 0 600, e-mail: info@wojnarowscy.com.pl