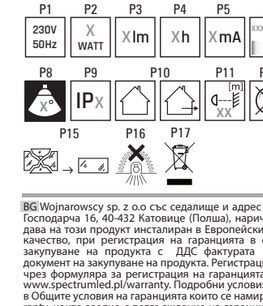

BG Wojnarowscy sp. z o.o със седалище и адрес на управление в Катовице, ул. Госпадарча 16, 40-432 Катовице (Полша), наричано по-нататък "Wojnarowscy" дава на този продукт инсталиран в Европейския съюз 2-годишна гаранция за качество, при регистрация на гаранцията в срок до 90 дни от датата на закупуване на продукта с ДДС фактурата или получаването фискален документ на закупуване на продукта. Регистрацията трябва да бъде направена чрез формуляра за регистрация на гаранцията на разположение на уебсайт www.spectrumled.pl/warranty. Подробни условия на гаранцията са определени в Общите условия на гаранцията които се намират на www.spectrumled.pl/warranty, които заедно с потвърждение на гаранцията Клиентът ще получи също така и на имейл, от който е изпратена Регистрационна форма на Гаранция.
РЪКОВОДСТВО НА ПОТРЕБИТЕЛЯ Внимание: Преди да започнете инсталацията трябва да прочетете това ръководство и да запазите съответната предпазливост. Продуктът има обозначение CE и изцяло отговаря на всички приложими правни изисквания,които са в сила на територията на Европейския съюз. Не използвайте продукта на места, в противоречие с нейния клас IP. Също така, не трябва да го покривате с изолационни подложки. В случай случване на защитното стъкло, продуктът не е подходящ за употреба. Неспазването на препоръките на това ръководство по време на монтажа може да доведе до повреждане на спота, материални вреди (към съединение, пожар), а също така и наранявания (изгаряния, токов удар). Извършване на всякакви модификации на продукта и неговия монтаж в места, които не са предназначени за него, може да бъдат опасни за потребителя, а също така могат да доведат до загуба на нашата гаранция. Фирма Wojnarowscy не носи отговорност за всякакви последствия от неспазването на ръководството и повреди причинени от неправилен монтаж. ВНИМАНИЕ! Преди да пристъпите към монтаж, изключете напрежението в захранващата верига на лампата. Препоръчва се, монтажът на спота и всички свързващи дейности да се извършва от упълномощено лице. По време на монтажа, трябва да се подхожда с повишено внимание.
Приложение: Осветяване на помещения, коридори, експозиции и т.н.
Съвети за безопасност: 1. Монтажът трябва да се извършва от квалифицирано лице. 2. Ако има каквито и да било съмнения относно инсталацията на този продукт трябва да се консултирате с квалифициран електротехник. 3. В случай на каквито и да било повреди на спота, продуктът не е подходящ за употреба.
Поддръжка: Замърсяванията възникнали върху спота по време на нормална експлоатация, може да се премахнат с помощта на мека влажна кърпа (след предварително изключване и изчакване спота да се охлади). Да не се използват агресивни почистващи средства. Не пожарайте корпуса.
Утилизация: Изхабеният спот да се предаде в събирателен пункт за електрическо оборудване, където ще бъде рециклиран. Информация за събирателните пунктове трябва да се търси при продавачите, дистрибуторите или производителя.
Подготовка за монтаж: Окачвания монтирани върху повърхност, окачвани и т.н. ALGINE и т.н.: 1. Необходими елементи за инсталация на лампата: отвертка, окачващи елементи, вьжета, скоби. 2. Монтажът трябва да се извършва при изключено захранване.
Ред на монтажа (виж фиг.): 1. Закрепете на окачения таван / на вьжетата. 2. Включете захранващия кабел. 3 Уверете се, че захранващият кабел е правилно свързан.
ОБЯСНЕНИЕ НА ИЗПОЗВАНИТЕ ЗНАЦИ И СИМВОЛИ: P1: Номинално напрежение, честота.; P2: Номинална мощност.; P3: Номинален светлинен поток.; P4: Номинална трайност.; P5: Номинален ток.; P6: Цветна температура.; P7.Клас на защита от електрическо напрежение.; P8: Ъгъл на светлинен лъч.P9.Означение на степен на защита; P10.Да се употребява само вътре/извън помещения.; P11: Символът означава минималното разстояние на осветителното тяло (неговите източници на светлина) от места и осветявани предмети.P12: Предупреждение за опасност.Съответствие CE.Директива 2011/65/ЕС и с съответствие с Директивите на Европейския Съюз (ЕС).; P14: Рециклиране опаковки; P15: Трябва незабавно да се смени напукан или повреден абажур или екран, защитно стъкло.; P16: Продуктът не е подходящ за покриване с термоизолационен материал.; P17: Назначени по този начин продукти, под запазен от пръска не можете да изключвате в кофа за обикновен боклук заедно с други отпадъци. Тези продукти могат да бъдат вредни за околната среда и човешкото здраве. Продукти означени по този начин трябва да бъдат поставени на място за събиране на отпадъци от електрическо и електронно оборудване. За информация за пунктовете за събиране / вземане предоставят местните власти или търговец на такова оборудване. Старият продукт може също да бъде върнато на продавача, при закупуване на нов продукт в размер не по-голям от нового оборудване, закупено в същия вид. Тези правила се отнасят за района на Европейския Съюзв случай на други страни Препоръчваме Ви да се свържете с нашия дистрибутор на продукта във дадена държава. ОПАКОВАНЕ НА ОКОЛНАТА СРЕДА: Пазете опаковката на околната среда. Препоръчваме разделяне на отпадъците от опаковките.

CS Wojnarowscy spol. s r.o. v Katovicích, na ul. Gospodarcza 16, 40-432 Katovice (Polsko), dále jen „Wojnarowscy", poskytují na tento výrobek nainstalovaný na území Evropské Unie životní záruku na dobu 2 let počínaje registrací záruky do 90 dnů od zakoupení výrobku. Jako doklad o zakoupení výrobku slouží daňový doklad nebo pokladní účtenka. Registraci provedte prostřednictvím Formuláře k registraci záruky dostupného na internetových stránkách www.spectrumled.pl/warranty. Podrobné záruční podmínky jsou uvedeny ve Všeobecných záručních podmínkách dostupných na internetových stránkách www.spectrumled.pl/warranty. Které zákazník společně s potvrzením o registraci záruky obdrží na emailovou adresu, ze které byl odeslán Formulář k registraci záruky.
INSTRUKCE OBSLUHY POZOR: Před počátkem instalace je nutné přečíst tuto následující instrukci a následně zachovávat patřičnou opatrnost. Tento Výrobek vlastní označení CE a splňuje odpovídající platné patřičným právním požadavkům, které jsou platné na území Evropské unie. Výrobek nepoužívejte v místech, které neodpovídají jeho IP třídě. Není také dovoleno jej přikrývat izolačními přikrývkami. V případě prasknutí ochranného skla Výrobek není vhodný k používání. Nedodržování pokynů následující instrukce v průběhu montáže může mít za následek poranění očí, materiální poškození (skla, materiálů, požár) a poranění těla (popálení, poranění elektrickým proudem). Provádění jakýchkoliv modifikací Výrobku a jeho montáž v místech, která k tomu nejsou určena, může být pro uživatele nebezpečné a může způsobit hrozbu ztráty záruky. Firma Wojnarowscy nenese odpovědnost za jakékoliv následky nedodržování instrukce a za škody vzniklé v důsledku nesprávné montáže. Před montáží je nutné vypnout napětí v místě montáže a odpojit napájecí tělesa. Doporučuje se, aby montáž tělesa a veškeré připojovací práce prováděla osoba, která má k tomu oprávnění. V průběhu montáže je nutné zachovávat zvláštní opatrnost.
Použití: Osvětlení uzitkových prostor, chodeb, výstav, atd.
Bezpečnostní doporučení: 1. Montáž má provádět osoba s odpovídajícími kvalifikacemi. 2. Jestliže existují jakékoliv pochybnosti týkající se instalování tohoto Výrobku, pak je nutné vše konzultovat s kvalifikovaným elektrikářem. 3. V případě jakéhokoliv poškození tělesa již produkt není vhodný k použití.
Údržba: Znečištění vzniklá na tělese v průběhu běžného používání je možné odstranit s pomocí měkkého vlhkého hadříku (po předchozím vypnutí a vychladnutí tělesa). Nepoužívat agresivní čistící prostředky. Nerozšroubovávat těleso.
Likvidace: Použité nepotřebné těleso předat na místo, kde je prováděn sběr spotřebovaného elektrického zařízení, aby jeho bylo podrobeno recyklaci. Informace o sběrných místech je nutné hledat u prodejců, distributorů nebo u výrobce.
Příprava k montáži: 1. Elementy nezbytné pro instalaci lampy: šroubovák, věšák, lanka, úchyty. 2. Montáž musí být provádena při vypnutém napájení.
Průběh montáže (viz obrázek): 1. Upevnit zpět svítidlo na montážních věšácích. 2. Připojit napájecí vodič.3. Ujistit se, že napájecí vodič byl připojen odpovídajícím způsobem VYSVĚTLENÍ POUŽITÝCH ZNAKŮ A SYMBOLŮ: P1: Nominální napětí, frekvence.; P2: Nominální výkon.; P3: Nominální světelný tok.; P4: Jmenovitá trvanlivost.; P5: Jmenovitý proud; P6: Barevná teplota.; P7. Třída ochrany proti úrazu elektrickým proudem.; P8: Úhel svícení ; P9. Označení stupně ochrany; P10. Používat pouze v interiéru/exteriéru.; P11: Symbol znamená minimální vzdálenost jakou může mít světelný kryt (zdroj světla) od míst a osvětlovaných objektů. ; P12: Výrobek nespolupracuje se regulacemi intenzity osvětlení.; P13: Výrobek splňuje požadavky

nařízení Evropské unie (EU).; P14: Recyklace obalů; P15: Je nutné okamžitě vyměnit prasklý nebo poškozený lustr nebo ochranné sklo nebo reflektor.; P16: Výrobek není vhodné přikrývat termoizolačním materiálem.; P17: Takto označené výrobky nelze vyhazovat spolu s jinými odpady, nedodržení tohoto zákazu bude trestáno pokutou. Tyto výrobky mohou být lidskému zdraví škodlivé. Takto označené výrobky nutno předat do sběru opotřebovaného elektrozboží. Iinformace o místech sběru takových produktů poskytují místní úřady anebo prodejce tohoto zboží. Spotřebované zboží může být také předáno prodejci, v případě nákupu nového produktu v množství nikoliv větším než nového tělesa. Firma Wojnarowscy si vyhrazuje právo na změny technické unieV jiných státech v dané oblasti doporučujeme mkontakt s distributorem daného výrobku. OCHRANA ŽIVOTNÍHO PROSTŘEDÍ. Dbej o čistotu a životní prostředí. Doporučujeme třídění poobalových odpadků.

DE Die Wojnarowscy Sp. z o.o. mit Sitz in Katowice, ul. Gospodarcza 16, 40-432 Katowice (Polen), im Weiteren "Wojnarowscy" genannt, gewährt auf dieses in der Europäischen Union installierte Produkt eine 2-Jahres-Qualitätsgarantie unter der Voraussetzung, dass die Garantie innerhalb von 90 Tagen ab dem Kaufbeleg, d.h. auf der Rechnung mit Mehrwertsteuer oder auf der Quittung angeführten Kaufdatum registriert wird. Die Registrierung muss über das Online-Formular auf der Webseite www.spectrumled.pl/warranty verfügbare Garantiemeldeformular vornehmen. Die besonderen Garantiebedingungen entnehmen Sie bitte den auf der Website www.spectrumled.pl/warranty verfügbaren Allgemeinen Garantiebedingungen, die Ihnen unter der E-Mail-Adresse zugeht, von der das Garantiemeldeformular gesendet wurde.
BEDIENUNGSANLEITUNG Hinweis: Bevor Sie mit der Installation beginnen, lesen Sie diese Anleitung und beachten Sie die Sicherheitshinweise. Das Produkt ist CE-zertifiziert und entspricht allen in der Europäischen Union gültigen einschlägigen Bestimmungen. Das Produkt darf nicht an Orten verwendet werden, die nicht mit seiner IP Schutzart übereinstimmen. Es darf auch nicht mit Dämmmatten abgedeckt werden. Im Fall einer Beschädigung der Schutzscheibe darf das Produkt nicht verwendet werden. Die Nichtbeachtung der Anweisungen dieser Anleitung während der Montage kann zu Sachschäden (Kurzschluss, Brand) und Verletzungen (Verbrennungen, Stromschläge) führen. Jegliche Änderung am Produkt oder seine Montage an ungeeigneten Stellen kann für den Benutzer gefährlich sein und zum Verlust der Garantie führen. Die Firma Wojnarowscy übernimmt keine Haftung für Schäden infolge einer Nichtbeachtung der Anweisungen und Schäden infolge unsachgemäßer Montage. ACHTUNG! Schalten Sie vor Beginn der Installation die Spannung im Versorgungskreis der Leuchte aus. Wir empfehlen, die Montage der Leuchte und alle Anschlussarbeiten von einer dafür befugten Fachkraft durchführen zu lassen. Während der Montage ist besondere Vorsicht geboten.
Anwendung: Beleuchtung von Räumen, Gängen, Schauräumen usw.
Sicherheitshinweise: 1. Die Montage sollte von einer entsprechend qualifizierten Fachkraft durchgeführt werden. 2.Wenn irgendwelche Zweifel in Bezug auf die Installation dieses Produkts auftreten, kontaktieren Sie bitte einen qualifizierten Elektriker. 3. Im Fall einer Beschädigung der Fassung, ist das Produkt nicht zur Verwendung geeignet.
Pflegehinweis: Die auf der Leuchte im Zuge des normalen Gebrauchs entstandenen Verunreinigungen können mit einem weichen, feuchten Tuch entfernt werden (nach dem Ausschalten und Auskühlen der Leuchte). Verwenden Sie keine aggressiven Reinigungsmittel. Öffnen Sie das Gehäuse nicht.
Entsorgung : Die gebrauchte Leuchte geben Sie bitte an einem Sammelpunkt für gebrauchte Elektrogeräte ab, wo sie dem Recycling zugeführt wird. Informationen über derartige Sammelstellen erhalten Sie im Fach- und Großhandel oder beim Hersteller.
Montagevorbereitungen: 1. Die erforderlichen Elemente für die Montage der Leuchte: Schraubendreher, Aufhänger, Seile, Griffe. 2. Die Montage sollte bei ausgeschalteter Stromversorgung erfolgen.
Montagefolge (siehe Zeichnung): 1. In der Hängedecke /an Seilen befestigen. 2. Versorgungskabel anschließen. 3. Achten Sie darauf, dass das Versorgungskabel richtig angeschlossen ist.
ERLÄUTERUNGEN ZU DEN VERWENDETEN MARKIERUNGEN UND SYMBOLEN: P1: Nennspannung, Frequenz.; P2: Nennleistung.; P3: Nominal-Leuchtstrahl.; P4: Nenn-Lebensdauer.; P5: Nennstrom; P6: Farbtemperatur.; P7. Schutzklasse gegen Stromschlag.; P8: Leuchtwinkel; P9. Bezeichnung der Schutzart.; P10. Nur innerhalb geschlossenen Räumen verwenden.; P11: Das Symbol bezeichnet den Mindestabstand, den die Leuchte (deren Lichtqueelle) von den beleuchteten Orten und Objekten haben muss.; P12: Das Produkt kann nicht zusammen mit Beleuchtungsdimmern verwendet werden.; P13: Das Produkt erfüllt die Anforderungen der EU-Richtlinien.; P14: Verpackungsrecycling; P15:Gesplitterte oder zerbrochene Teile (Lampenschirm, Abdeckung, Schutzscheibe) müssen sofort ersetzt werden.; P16: Das Produkt darf nicht mit wärmedämmendem Material bedeckt werden.; P17: Solche gekennzeichneten Produkte dürfen nicht zusammen mit normalem Müll entsorgt werden. Bei Zuwiderhandlung droht eine Geldstrafe. Diese Produkte können schädlich für die Umwelt und die menschliche Gesundheit sein. Auf diese Weise markierte Produkte müssen an speziellen Annahmestellen von gebrauchten elektrischen und elektronischen Geräten zugeführt werden. Informationen zu Sammel-/Abholpunkten erteilen die lokalen Behörden oder die Verkäufer dieser Produkte. Gebrauchte Produkte können auch an den Verkäufer zurückgegeben werden, wenn die Zahl der alten die der neu gekauften nicht übersteigt. Die o.g. Prinzipien betreffen das Gebiet der EU. Im Falle anderer Länder empfehlen, den Handel um Informationen zu den geltenden Gesetzen zu kontaktieren. UMWELTSCHUTZ. Sauberkeit und die Umwelt achten. Wir empfehlen die Trennung der Verpackungsabfälle.

DA Wojnarowscy sp. z o.o. med hjemstedsadresse i Katowice, ul. Gospodarcza 16, 40-432 Katowice (Polen), herefter kaldet "Wojnarowscy", yder 2 års kvalitetsgaranti på dette produkt installeret i Den Europæiske Union, på den betingelse, at garantien registreres inden for 90 dage fra produktets købsdato, som er anført på en momsfaktura eller en kvittering, som dokumenterer køb af produktet. Registreringen foretages via en formular for Garantiregistrering, som er tilgængelig på hjemmesiden www.spectrumled.pl/warranty. Detaljerede garantibetingelser er beskrevet i samme p. De generelle Garantibetingelser, der findes på hjemmesiden www.spectrumled.pl/warranty, og de sendes til Kunden sammen med en bekræftelse på registrering af garantien til den e-mailadresse, hvorfra Formularen for Garantiregistrering er blevet sendt
BRUGERVEJLEDNING Bemærk: før installationsarbejdet påbegyndes, skal denne brugervejledning læses og de krævede sikkerhedsregler følges. Lampen er CE mærket og er i fuld overensstemmelse med alle relevante lovmæssige krav, der gælder inden for områderne i Den Europæiske Union. Produktet må ikke anvendes på steder, der ikke opfylder krav til produktets IP Tildæk ikke produktet med isoleringsmateriale. Produktet egner sig ikke til brug, hvis beskyttelsesglasset er revnet. Følges de krav der gives anbefalinger ikke under installationen, kan det resultere i ødelagte: materiel skade (kortslutning, brand) ligesom også tilskadekomst (brandsår, elektrisk stød). Eventuelle ændringer i produktet eller installering af produktet på steder, som er uegnet hertil, kan være farlige for brugeren og kan medføre at garantien bortfalder. Wojnarowscy Company er ikke ansvarlig for eventuelle konsekvenser af manglende overholdelse af denne brugervejledning eller egen indgreb som følge af forkert installation. BEMÆRK! For installationsarbejdet fortsættes, afbryd strømmen til lampens strømforsyning. Armaturet skal installeres og tilsluttes af en autoriseret person. Tag stærks forholdsregler under installationen.
Tilsigtet brug: Belysning til vaskerum, korridorer, udstillinger mv.
Sikkerhedsanvisninger anbefalinger: 1. Armaturet skal installeres af en autoriseret person. 2. I tvivlstilfælde angående installation af produktet, rådfør med en autoriseret elektriker. 3.Produktet er ikke egnet til brug, hvis armaturet er beskadiget.
Vedligehold: Snavs som har samlet sig på armaturet under normal brug, kan fjernes med en blød og tør klud. Brug ikke armaturet, hvis dette er slukket og køelet af). Brug ikke kraftige rengøringsmidler. Skil ikke armaturet ad.
Bortskaffelse: Aflever det brugte armatur på opsamlingssted for elektrisk affald, hvor armaturet vil blive genanvendt. Spørg forhandleren, distributoren eller producenten om opsamlingssteder.
Forberedelser til montagen: Pendler, monteret på overflader mv., ALGINE lys mv.: 1. Nødvendige genstande til brug ved installation af lampen: en skruetrækker, ophængs beslag, stropper og holdere. 2. Strømmen skal være frakoblet ved installation af lampen.
Installations-fremgangsmåde (se tegningen): 1. Monter i det sænkede loft/på stropperne. 2. Tilslut ledningen. 3. Kontroller at ledningen er korrekt tilsluttet.
FORKLARING PÅ MÆRKATER OG SYMBOLER: P1: Nominel spænding, hyppighed.; P2: Nominel kraft.; P3: Nominel lysstrøm.; P4: Nominel holdbarhed.; P5: Nominelle strøm; P6: Farvetemperatur.
P7. Beskyttelsesklasse for beskyttelse mod elektrisk stød. ; P8: Lysvinkel ; P9. Bestemmelse af beskyttelsesgraden ; P10. Kun til indendørs/udendørs brug.; P11: Symbolet angiver den minimale afstand mellem armaturet (lyskilden) og belyste objekter og belyste genstande.; P12: Produktet kan ikke anvendes sammen med lysdæmper.; P13: Produktet er i overensstemmelse med EU-direktiver.; P14: Emballage genbrug; P15: Man bør straks udskifte revnet eller beskadiget indbinding, skærme eller beskyttelsesglas.; P16: Produktet er ikke egnet til dækning med isolationsmaterialer.; P17: Produkter mærket på denne måde må ikke bortskaffes som husholdningsaffald. Sådanne produkter kan være miljø- og sundhedsskadelige, derfor bør du segregeres. Når et produkt er forsynet med dette symbol, betyder det, at produktet skal afleveres til dit lokale indsamlingssystem for brugte elektriske og elektroniske produkter. Oplysninger om dit lokale indsamlingssystem kan fås hos dine lokale myndigheder eller udstyrets forhandler. Udtjente produkter kan afleveres hos forhandleren. Man må ikke aflevere flere produkter, end man har købt hos forhandleren. Nærværende regler gælder for EU-lande. I tilfælde af andre land vi anbefaler at kontakte forhandleren af vores produkter for dette område. MILJØBESKYTTELSE. Tag hensyn til miljø. Vi anbefaler at segregere emballageaffald.

EL Η εταιρία Wojnarowscy sp. z o.o. με έδρα στο Katowice στη διεύθυνση ul. Gospodarcza 16, 40-432 Katowice (Πολωνία), στο εξής «Wojnarowscy», παρέχει γι 'αυτό το προϊόν, αφού είναι εγκατεστημένο στην Ευρωπαϊκή Ένωση, 2-ετή εγγύηση ποιότητας υπό την προϋπόθεση εγγραφής της εγγύησης εντός 90 ημερών από την ημερομηνία αγοράς του προϊόντος που αποδεικνύεται από την απόδειξη αγοράς με ΦΠΑ ή από την απόδειξη την αγορά του προϊόντος. Η εγγραφή πρέπει να γίνει μέσω της Φόρμας Εγγραφής της Εγγύησης η οποία είναι διαθέσιμη στην ιστοσελίδα www.spectrumled.pl/warranty. Οι λεπτομερείς όροι της εγγύησης καθορίζονται στους Γενικούς Όρους της Εγγύησης που βρίσκονται στο δικτυακό τόπο www.spectrumled.pl/warranty και του οποίους μαζί με την επιβεβαίωση εγγραφής της εγγύησης ο Πελάτης θα λάβει επίσης στη διεύθυνση e-mail, από την οποία έχει αποσταλεί η Φόρμα Εγγραφής της Εγγύησης
ΟΔΗΓΙΕΣ ΛΕΙΤΟΥΡΓΙΑΣ Προσοχή: Πριν προχωρήσετε στην εγκατάσταση του προϊόντος, θα πρέπει να διαβάσετε τις ακόλουθες οδηγίες, καθώς και να δείξετε την προσοχή που απαιτείται. Το προϊόν διαθέτει σήμανση CE και ικανοποιεί πλήρως όλες τις κατάλληλες νομικές απαιτήσεις εγγραφής της εγγύησης ο Πελάτης θα λάβει επίσης στη διεύθυνση e-mail, από την οποία έχει αποσταλεί η Φόρμα Εγγραφής της Εγγύησης Ιβ. Δεν θα πρέπει επίσης να

το καλύπτετε με μονωτικές κουβέρτες. Σε περίπτωση θραύσης του προστατευτικού γυαλιού, το προϊόν δεν είναι κατάλληλο για χρήση. Η μη συμμόρφωση με τις παρακάτω οδηγίες κατά την εγκατάσταση, μπορεί να προκαλέσει ζημιά στο φωτιστικό, υλικές ζημιές (βραχυκύκλωμα, πυρκαγιά), καθώς και σωματικές βλάβες (εγκαύματα, ηλεκτροπληξία). Η εκτέλεση κάθε τροποποίησης του προϊόντος και η εγκατάσταση του σε χώρους που δεν ενδείκνυνται, μπορεί να είναι επικίνδυνη για το χρήστη και μπορεί να οδηγήσει στην απώλεια της εγγύησης. Η εταιρεία Wojnarowscy δεν αναλαμβάνει καμιά ευθύνη για τις συνέπειες μη τήρησης των οδηγιών και για τις ζημιές που προκαλούνται από λανθασμένη εγκατάσταση. ΠΡΟΣΟΧΗ! Πριν προχωρήσετε στην εγκατάσταση, απενεργοποιήστε την παροχή ρεύματος από το κύκλωμα τροφοδοσίας της λάμπας. Συνιστάται, η εγκατάσταση των φωτιστικών και η κάθε εργασία σύνδεσης να γίνεται από άτομο που κατέχει σχετική άδεια. Κατά την εγκατάσταση θα πρέπει να δείχνετε ιδιαίτερη προσοχή.
Εφαρμογή: Φωτισμός εσωτερικών χώρων, διαδρόμων, εκθέσεων, κλπ.
Οδηγίες ασφαλείας: 1. Η εγκατάσταση πρέπει να πραγματοποιείται από κατάλληλα ειδικευμένο πρόσωπο. 2. Αν υπάρχουν αμφιβολίες σχετικά με την εγκατάσταση αυτού του προϊόντος, συμβουλευτείτε έναν ειδικευμένο ηλεκτρολόγο. 3. Σε περίπτωση οποιασδήποτε βλάβης του φωτιστικού, το προϊόν δεν είναι κατάλληλο για χρήση.
Συντήρηση: Μολύνσεις που προκαλούνται στην επιφάνεια του προϊόντος κατά τη συνήθη χρήση, μπορούν να αφαιρεθούν με τη χρήση ενός μαλακού και υγρού πανιού (αφού προηγουμένως το αποσυνδέσετε και το αφήσετε να κρυώσει). Μην χρησιμοποιείτε δραστικά καθαριστικά. Μην ανοίγετε το περίβλημα.
Αναγκολύση: Παραδώστε το φθαρμένο φωτιστικό στα σημεία συλλογής φθαρμένου ηλεκτρικού εξοπλισμού από όπου θα ανακυκλωθεί. Πληροφορίες σχετικά με τα σημεία συλλογής θα βρείτε από τους πωλητές, τους διανομείς ή τον κατασκευαστή. Προετοιμασία για εγκατάσταση: Α Κρεμαστά, τοποθετημένα επιφανειακά, σε επιφάνειες κλπ. ALGINE κλπ.: 1. Εξαρτήματα απαραίτητα για την εγκατάσταση του λαμπτήρα: κατσαβίδι, αναρτήσεις συγκράτησης σχοινιά, στηρίγματα. 2. Η τοποθέτηση θα πρέπει να πραγματοποιείται όταν η παροχή ρεύματος είναι κλειστή. Διαδικασία τοποθέτησης (δείτε το σχήμα): Α: 1. Στερεώστε σε μια ψευδοροφή/σε σχοινιά. 2.Συνδέστε το καλώδιο τροφοδοσίας. 3. Βεβαιωθείτε, ότι το καλώδιο τροφοδοσίας έχει συνδεθεί σωστά.
ΕΞΗΓΗΣΗ ΣΗΜΑΤΩΝ ΚΑΙ ΣΥΜΒΟΛΩΝ: Ρ1: Ονομαστική τάση, συχνότητα.; Ρ2: Ονομαστική ισχύς.; Ρ3: Ονομαστικό ρεύμα φωτισμού.; Ρ4: Ονομαστική αντοχή.; Ρ5: Ονομαστικό ρεύμ; Ρ6: Θερμοκρασία χρώματος.; Ρ7.Τάξη προστασίας από την ηλεκτροπληξία.; Ρ8: Γωνία λάμψης.
Ρ9.Σήμανση του βαθμού προστασίας; Ρ10.Να εφαρμόζεται στο εσωτερικό / στο εξωτερικό των χώρων.; Ρ11: Το σύμβολο σημαίνει ελάχιστη απόσταση που μπορεί να έχει η λάμπα από αντικείμενα (της πηγής φωτισμού) και χώρους που φωτίζονται φωτισμού.; Ρ12: Το προϊόν δε συνεργάζεται με τον ρυθμιστές φωτισμού.; Ρ13: Το προϊόν πληρώνει τις απαιτήσεις των Οδηγιών της Ευρωπαϊκής Ένωσης (ΟΕ).; Ρ14: ανακύκλωση των συσκευασιών; Ρ15: Πρέπει να αντικατασταθήσετε άμεσα το χαλασμένο ή σπασμένο θωράκι ή ανταυαστήρα ή προστατευτικό γυαλοπίνακα.; Ρ16: Το προϊόν δεν είναι κατάλληλο για κάλυψη με υλικά θερμομόνωσης.; Ρ17: Το προϊόν με αυτό το σύμβολο, υπό κύρωση προστίμου, δεν πρέπει να απορρίπτεται μαζί με οικιακά απορρίμματα. Αυτά τα προϊόντια μπορούν να είναι βλαβερά για το σχολικό περιβάλλον και για την υγεία ανθρώπινα. Προϊόντα με τέτοια επισήμανση πρέπει να παραδίδονται σε ένα σημείο συγκέντρωσης μεταχειρισμένων ηλεκτρικών και ηλεκτρονικών συσκευών. Πληροφορίες σχετικά με σημεία συλλογής είναι διαθέσιμες σε δημόσιες αρχές ή στον πωλητή αυτών των συσκευών. Μπορείτε ακόμη να επιστρέφετε τις μεταχειρισμένες συσκευές στον πωλητή σε περίπτωση αγοράς της καινούριας συσκευής, αλλά σε ποσότητα όχι μεγαλύτερη από την καινούρια συσκευή που αγοράζεται. Οι παραπάνω αρχές αφορούν τα κράτη μέλη της Ευρώπης. Στην περίπτωση των άλλων χωρών Προτείνεται να επικοινωνήσετε με τον εκπρόσωπό μας. ΠΡΟΣΤΑΣΙΑ ΠΕΡΙΒΑΛΛΟΝΤΟΣ. Προστατεύετε το φυσικό περιβάλλον. Προτείνουμε να διαχωρίζετε απόβλητα αποσυσκευασιάς.

ET „Wojnarowscy sp. z o.o.", asukoht Katowices, Gospodarcza t 16, 40-432 Katovice (Poola), edaspidi - Wojnarowscy, annab sellele tootele paigaldatud Euroopa Liidu territooriumil 2 aasta kvaliteedigarantii tingimusega, et garantii registreeritakse 90 päeva jooksul pärast toote soetamise kuupäeva, mis on antud käibemaksuga arves või kviitungis, mis tõestab toote ostmist. Garantii registreerimiseks tuleb täita Garantii registreerimise vorm, mis on kättesaadav veebilehelt www.spectrumled.pl/warranty. Garantii eritingimused on kirjeldatud Garantii üldtingimustes, mis on kättesadavad veebilehelt www.spectrumled.pl/warranty, mille saab Klient koos garantii registreerimise tõendiga oma e-posti aadressile, millelt saadeti Garantii registreerimise vorm.
KASUTUSJUHEND Märkus: enne paigaldustöödе teostamist lugege läbi käesoleva kasutusjuhend ja järgige ohutusnõudeid. Toode on CE-sertifitseeritud ja vastab kõigile asjaomaste Euroopa Liidu territooriumil kehtivatele asjaomaste õigusaktide nõuetele. Toodet eo tohi kasutada kohtades, mis ei vasta selle IP klassile. Ärge katke toodet isolatsioonimattidega. Toode ei sobi kasutamiseks juhul, kui või kaitseklaas on praguneud. Käesolevas juhendis esitatud soovituste eiramine paigaldamise ajal võib põhjustada kahjustusi, varalist kahju (tühis, tulekahju) või vigastusi (põletused, elektrilöök). Toote mis tahes viisil teisendamine või paigaldamine selle kasutamiseks sobimatusse kohta võib olla kasutajale ohtlik ning selle tagajärjel võib garantii kehtivuse kaotada. Wojnarowscy ei vastuta kasutusjuhendi nõuete mittejärgimisest tingitud tagajärgede või ebaõigest paigaldusest põhjustatud kahjude eest. Hoiatus! Enne paigaldustööde teostamist lülitage välja kõik lambi toiteahela vooluvarustus. Seadme peab paigaldama ja ühendama litsentseeritud isik. Olge paigaldamise ajal äärmiselt ettevaatlik.
Otstarbekohane kasutus: Üldkasutatavate ruumide, koridoride, näituseruumide jne valgustamine.
Ohutusnõuanded : 1. Seadme peab paigaldama väljaõppinud isik. 2. Kui teil tekib kahtlusi seoses toote paigaldamisega, konsulteerige väljaõppinud elektrikuga. 3. Kahjustunud toodet ei tohi kasutada.
Hooldus: Tavapärase kasutuse jooksul seadmele koguneva mustuse võib eemaldada pehme niiske lapiga (kui seade on välja lülitatud ja jahtunud). Ärge kasutage söövitavaid puhastusvahendeid. Ärge võtke seadet lahti.
Jäätmete kõrvaldamine: Viige kasutatud seade vastavate seadmete ringlussevõtuga tegelevasse kogumispunkti. Küsige andmeid kogumispunkti kohta müüjalt, hulgimüüjalt või tootjalt.
Paigaldusse eeltingimused: A 1. Lambi paigaldamiseks vajalikud vahendid: kruvikeeraja, kandetrossid, kanderihmad ja hoidikud. 2. Lampide paigaldamise ajal peab elektrivool olema välja lülitatud.
Paigaldustoimingud (vt joonis): A 1. Kinnitage seade ripplaele/kanderihmadele. 2. Ühendage toitejuhe. 3. Veenduge, et toitejuhe on nõuetekohaselt ühendatud.
SELGITUSED SILTIDEL JA SÜMBOLITEL: P1: Nominaalpinge, sagedus.; P2: Nominaal võimsus.; P3: Nominaalne valgusoo; P5: Nimivool; P6: Värvitooni temperatuur.; P7. Kaitseklass elektrilöögi eest.; P8: Valgustusnurk; P9. Kaitseastme tähis.; P10. Kasutada üksnes sise-/välistingimustes.; P11: Märgistatud sümbol määrab ära minimaal kauguse, mida peab tagama valgustiketka (selle valgusallikas) kohtadest ja objektidest, mida valgustab.; P12: Toode ei ole sobitatud kaastöös valguse pimendajaga.; P13: Toode vastab Euroopa Liidu (EL) Direktiivide nõuetele.; P14: Pakendite taaskasutamine; P15: Tuleb otsekohe väljavahetada pragunenud või vigastatud lambivari või ekraankatte, kaitse klaasi.; P16: Toode ei ole sobitatud katmiseks termoisolatsiooni kattega.; P17: Tooteid sel viisil märgistatud, trahvi ähvardusel, ei tohi visata ära koos olmejäätmetega, vaid tuleb viia kogumispunkti. Sellised tooted võivad olla kahjulikud keskkonnale ja inimeste tervisele. Tooted sel viisil märgistatud peaval olema ära antud kasutatud elektriseadmete või elektroonikaseadmete kogumispunkti. Teavet kogumispunktide/vastuvõtmise kohtade kohta saavad anda kohalikud omavalitsus võimud või sellised seadmete edasimüüjad. Kasutatud seadmeid võib anda müügiks ka müüjale, juhul, kui ostetakse kogus ei ole suurem, kui ostetavad samalaadi uued seadmed oma kogusega on vastavuses. Ülevalpool toodud reeglid kehtivad Euroopa Liidu piirkonnas. Juhul teistes riikides me soovitame teil ühendust võtta oma toote turustajaga teie piirkonnas. KESKONNAKAITSE. Hoolitse puhtuse ja keskkonna eest. Soovitame pakendijäätmete segregatsiooni.

EN Wojnarowscy sp. z o.o. [limited liability company] based in Katowice at ul. Gospodarcza 16, 40-432 Katowice (Poland), hereinafter referred to as 'Wojnarowscy' grants a 2-year quality warranty for this product installed on the territory of the European Union provided that the warranty is registered within 90 days from the purchase date, as presented in the VAT invoice or on the cash register receipt that documents the product's purchase. The registration shall be done through the Warranty Registration Form available at www.spectrumled.pl/warranty. Detailed conditions of the warranty are laid out in the Warranty Terms and Conditions document available at www.spectrumled.pl/warranty, which will also be forwarded alongside with the confirmation of the registration to the Customer's e-mail address that was used to send the Warranty Registration Form.
USER'S MANUAL Note: prior to proceeding with the installation works, read this user's manual and take the required precautions.The product has the CE mark and is fully consistent with all relevant legal requirements applicable within the territory of the European Union. The product shall not be used in places not in accordance with its IP class. Do not cover the product with insulation mats. The product is not suitable for use in the event the protective glass is cracked.
Failure to comply with the recommendations provided herein during the installation may result in fixture damage, material damage (short circuit, fire) as well as injuries (burns, electric shock). Any modifications to the product or installation of the product in locations unfit for its use may be dangerous to the user and may cause the warranty to become void. Wojnarowscy Company shall not be responsible for any consequences resulting from failure to comply with this user's manual or any damage resulting from incorrect installation. Warning! Switch off the power supply with the installation works, cut off the voltage in the lamp's power supply circuit. The fixture should be installed and connected by a licensed person. Take extra precautions during the installation.
Intended use: Lighting utility rooms, corridors, exhibitions, etc.
Safety recommendations: 1. The fixture should be installed by a qualified person. 2. In case of any doubts regarding installation of this product, consult a qualified electrician. 3.The product is not suitable for use if the fixture is damaged.
Maintenance: Dirt accumulating on the fixture in the course of normal use can be removed with soft and damp cloth (once the fixture has been switched off and has cooled down). Do not use aggressive cleaning agents. Do not disassemble the fixture.
Disposal: Deliver a used fixture to the appliance collection point, where the fixture will be recycled. Ask your vendor, distributor or the manufacturer about the collection points.
Preparing for installation: A 1. Elements necessary to install the lamp: a screwdriver, suspension brackets, slings and holders

jrenginio kiekį. Ankščiau minėtos taisyklės liečia Europos Sąjungos teritoriją. Kitose šalyse, Rekomenduojame susisiekti su mūsų tiekėju, atitinkamoje teritorijoje. APLINKOSAUGA. Rūpinkitės švarumu ir aplinka. Rekomenduojame sunaudotų pakuočių atliekų segregavimą.

LV Wojnarowscy sp. z o.o. ar juridisko adresi Katovicē (Katowice), ul. Gospodarcza 16, 40-432 Katovice (Katowice) (Polija), turpmāk tekstā "Wojnarowscy", piešķir šim Eiropas Savienības teritorijā uzstādītajam produktam 2 gadu kvalitātes garantiju pēc garantijas reģistrācijas 90 dienu laikā no produkta iegādes datuma, kas minēts PVN rēķinā vai fiskālajā čekā, kas apstiprina produkta iegādi. Reģistrācija jāveic, izmantojot Garantijas reģistrācijas veidlapu tīmekļa vietnē www.spectrumled.pl/warranty. Detalizēti garantijas nosacījumi ir noteikti Vispārīgajos garantijas nosacījumos tīmekļa vietnē www.spectrumled.pl/warranty, ko Klients saņem kopā ar garantijas reģistrācijas apstiprinājumu uz e-pastu, no kura tikusi nosūtīta Garantijas reģistrācijas veidlapa.
APKOPES INSTRUKCIJA Piezīme: Pirms uzstādīšanas sākuma jāiepazīstas ar sekojošo instrukciju un jāievēro piesardzība. Produktam ir CE marķējums un tas pilnībā atbilst visām attiecīgajām tiesiskajām prasībām, kas ir spēkā Eiropas Savienībā. Nelietojiet produktu vietās, kas neatbilst tā IP klasei. Tāpat nav ieteicams to pārklāt ar izolācijas paklājiem. Aizsardzības stikla plīsuma gadījumā izstrādājums nav piemērots lietošanai. Šīs instrukcijas norādījumu neievērošanas rezultātā, uzstādīšanas laikā var rasties gaismekļa bojājumi, materiālie zaudējumi (īssavienojums, ugunsgrēks) un ķermeņa traumas (apdegumi, elektriskās strāvas trieciens). Visa veida modifikācija un uzstādīšana vietās, kas nav tam paredzētas, var būt bīstami lietotājam un var būt par iemeslu garantijas zaudēšanai. Uzņēmums Wojnarowski nav atbildīgs par visām instrukcijas norādījumu neievērošanas sekām un zaudējumiem, kas radušies nepareizas uzstādīšanas rezultātā. UZMANĪBU! Pirms montāžas lampas barošanas ķēdē atvienot spriegumu. Ir ieteicams, lai gaismas ķermeņa uzstādīšanu un visus pieslēgšanas darbus veic persona, kura ir tiesīga to darīt. Uzstādīšanas laikā jāievēro īpaša piesardzība.
Pielietojums: Sadzīves telpu, koridoru, ekspozīciju u.c. apgaismojums
Norādījumi attiecībā uz drošību: 1. Uzstādīšana jāveic personai, kurai ir atbilstoša kvalifikācija. 2. Ja rodas jebkādas šaubas par šī produkta uzstādīšanu, konsultējieties ar kvalificētu elektriķi. 3. Gaismas ķermeņa bojājumu gadījumā produkts nav piemērots lietošanai.
Apkope: Piesārņojums, kas izveidojušies apgaismes ķermenī, normālas izmantošanas laikā var notīrīt ar mīkstu mitru drānu (iepriekš izslēdzot un atdzesējot gaismas ķermeni). Neizmantot agresīvus tīrīšanas līdzekļus. Neatskrūvēt ārējo apvalku.
Utilizācija: Izlietoto apgaismes ķermeni nodot lietoto elektrisko iekārtu savākšanas punktā, kur tā tiks pārstrādāta. Informāciju par savākšanas punktiem ir iespējams uzzināt pie pārdevējiem, izplatītājiem vai ražotāja.
Sagatavošana uzstādīšanai: A 1. Elementi, kas ir nepieciešami, lai uzstādītu lampas: skrūvgriezis, siksnas, auklas, rokturi. 2. Uzstādīšana jāveic ar atvienotu sprieguma padevi.
Uzstādīšanas gaita (skatīt zīmējumu): A 1. Piestiprināt pie piekārtiem griestiem/uz siksnām. 2. Pievienojiet strāvas vadu. 3. Pārliecinieties, vai strāvas vads ir pareizi pievienots.
IZMANTOTO APZĪMĒJUMU UN SIMBOLU IZSKAIDROŠANA: P1: Nominālais spriegums, frekvence.; P2: Nominālā jauda.; P3: Nominālā gaismas straume.; P4: Nominālais kalpošanas laiks.; P5: Nominālā strāva; P6: Krāsu temperatūra.; P7.Aizsardzības klase pret elektrošoku.; P8: Spīdēšanas leņķis.; P9.Aizsardzības pakāpes marķējums.; P10.Lietot tikai iekštelpās/ ārpus.; P11: Simbols nozīmē minimālo attālumu, kāds var būt apgaismojuma rāmim (tās gaismas avotā) no vietām un apgaismotiem objektiem.; P12: Izstrādājums nesadarbojas ar apgaismojuma regulētājiem.; P13: Izstrādājums atbilst Eiropas Savienības direktīvu prasībām (ES).; P14: Iepakojuma pārstrāde; P15: Tūlīt jānomaina plaisājis vai ievainota lēca vai ekrāns, aizsardzības rūts.; P16: Ražojumu nedrīkst pārklāt ar termoizolācijas materiāliem.; P17: Tajā veidā apzīmēti izstrādājumi, neizpildes gadījumā paredzot naudas sodu, nedrīkst izmest kopā ar parastiem atkritumiem. Tādi izstrādājumi var būt kaitīgi videi un cilvēku veselībai. Tajā veidā apzīmēti izstrādājumi jāatdod attiecīgajā lietotu elektronisko vai elektrisko iekārtu vākšanas punktā. Informāciju par vākšanas/saņemšanas punktiem var iegūt no reģionālās valdības vai šī tipa iekārtas pārdevēja. Lietotu iekārtu var arī atdot pārdevējam, gadījumā kad tiek iegādāts jauns izstrādājums daudzumā, kas nepārsniedz šā pasa iegādāto tipa iekārtas daudzumu. Iepriekšminētie norādījumi attiecas uz Eiropas Savienības teritoriju. Citās valstīs, ieteicam sazināties ar mūsu izstrādājuma izplatītāju attiecīgajā reģionā. VIDES AIZSARDZĪBA. Rūpējieties par tīrību un apkārtējo vidi. Ieteicam šķirot iepakojuma atkritumus.

NL De firma Wojnarowscy sp. z o.o, gevestigd te Katowice, ul. Gospodarcza 16, 40-432 Katowice (Polen), hierna "Wojnarowscy" verstrekt een 2-jarige kwaliteitsgarantie op het product geïnstalleerd in de Europese Unie mits het is geregistreerd binnen 90 dagen vanaf de aankoopdatum vermeld op de btw-factuur of de kassabon ter documentatie van de aankoop van het product. Het product dient geregistreerd te worden door middel van het Formulier voor de registratie van garanties beschikbaar op de website www.spectrumled.pl/warranty. Gedetailleerde garantievoorwaarden zijn beschreven in de Algemene garantievoorwaarden beschikbaar op de website www.spectrumled.pl/warranty. De klant krijgt de voorwaarden toegestuurd samen met de bevestiging van zijn registratie op het e-mail adres vanwaar het Formulier voor de registratie van garanties is verstuurd.
BEDIENINGSHANDLEIDING Opgelet: Vooraleer u het product installeert, dient u de onderstaande handleiding te lezen en dient u de nodige voorzichtigheid aan de dag te leggen. Het product heeft een CE-markering en voldoet volledig aan alle toepasselijke wettelijke normen die in de Europese Unie gelden. Het product mag niet gebruikt worden op plaatsen die niet beantwoorden aan IP-klasse van het product. Het product mag ook niet worden bedekt met isolatiematten. In geval het beschermingsglas gebarsten is, is het product niet meer geschikt voor gebruik. Indien u de richtlijnen uit de onderstaande handleiding niet navolgt tijdens de montage, kan dit leiden tot beschadiging van de lamp, materiële schade (kortsluiting, brand) en lichamelijke letsels (brandwonden, elektrocutie). Modificatie van het product en montage op ongepaste plaatsen kunnen gevaarlijk zijn voor de gebruiker en kunnen leiden tot verlies van de garantie. De firma Wojnarowscy is niet aansprakelijk voor eventuele gevolgen indien de handleiding niet wordt nageleefd, en ook niet voor schade als gevolg van verkeerde montage. OPGELET! Schakel de spanning in het voedingscircuit van de lamp uit vooraleer u de lamp monteert. Het wordt aanbevolen om alle montage- en aansluitingswerkzaamheden te laten uitvoeren door een bevoegde persoon. Tijdens de montage moet u bijzonder voorzichtig zijn.
Toepassing: Verlichting van leef- en werkruimtes, gangen, etalages enz.
Veiligheidsvoorschriften : 1. De lamp moet door een gekwalificeerd persoon worden gemonteerd. 2. In geval van twijfels met betrekking tot de installatie van dit product moet u een gekwalificeerde elektricien raadplegen. 3. Indien de lamp op een of andere manier beschadigd is, is het product niet meer geschikt voor gebruik.
Onderhoud: Vuil dat tijdens normaal gebruik op de lamp verschijnt, kan worden verwijderd met een zacht vochtig doekje (nadat de lamp eerst is uitgeschakeld en afgekoeld). Gebruik geen agressieve reinigingsmiddelen. Draai de behuizing niet los.
Recyclage: Lever de versleten lamp in bij een inzamelpunt voor versleten elektrische apparatuur, waar de lamp kan worden gerecycleerd. Informatie over inzamelpunten is verkrijgbaar bij de verkopers, verdelers of de producent.
Voorbereiding voor montage: A Hanglampen, gemonteerd op de wand enz. ALGINY enz.: 1. Noodzakelijke elementen om de lamp te installeren: schroevendraaier, ophangelementen, kabels, houders. 2. De lamp moet worden gemonteerd terwijl de voeding is uitgeschakeld.
Verloop van de montage (zie figuur): A 1. Monteer de lamp in het opgehangen plafond/op de kabels. 2. Koppel de voedingsleiding aan. 3. Zorg ervoor dat de voedingsleiding correct is aangesloten.
VERKLARING VAN GEBRUIKTE SYMBOLEN EN AFKORTINGEN: P1: Ingangsstroomspanning, frequentie.; P2: Kracht van ingangsstroom.; P3: Nominale lichtstroom.; P4: Nominale levensduur.; P5: Nominale stroom; P6: Kleur temperatuur.; P7. Beschermingsklasse tegen elektrische schokken.; P8: Verlichtings hoek.; P9. Aanduiding beschermingsgraad; P10. Alleen voor binnen-/buitentoepassing.; P11: Symbool betekent minimale afstand welke kan licht montuur (haar licht bron) van licht plaatsen en ojekten.; P12: Product werkt niet samen met lichtdimmers.; P13: Product voldoet aan de Europese Normen (EU).; P14: Recycling van verpakkingen; P15: Zo snel mogelijk vervangen kapote of gebroken lens, scherm of beschermglas.; P16: Het product is niet geschikt om bedekt te worden met isolatiemateriaal.; P17: Producten met zulke symbool onder dwang van boete kan je niet tot gewone afvaal gooien. Zulke producten kunne schadelijk zijn voor het milieu en gezondheid van mensen. Producten met zulke etiketten moeten gebracht worden naar kolectieve verzammelingsplaats van verbruikte elektrische en elektronische producten. Informaties over verzammelplaatsen geven lokale administratie of verkopers van zulke producten. Verbruikte producten kunnen ook teruggegeven worden aan verkoper in geval van kopen van nieuwe producten, in niet grotere goeveelheid als nieuwgekochte product. Bovengenoemde regels gelden op gebied van EU. In anderen landen, Neem kontakt met distributie van onze product op dat gebied. MILIEUBESCHERMING. Houd schoonheid en bescherming het milieu. Wij raden om afval te scheiden.

NO Wojnarowscy sp. z o.o. med hovedkontor i Katowice ul. Gospodarcza 16, 40-432 Katowice (Polen), heretter kalt «Wojnarowscy» gir 2 års kvalitetsgaranti for dette produktet installert i EU, bare hvis garantien blir registrert innen 90 dager fra produktets kjøpsdato som følger av faktura eller kvittering som dokumenterer kjøp av produktet. Registrering må skje gjennom garantiregistreringsskjemaet tilgjengelig på www.spectrumled.pl/warranty. Detaljgarantibetingelser er spesifisert i de Generelle Garantibetingelsene på www.spectrumled.pl/warranty, som blir også sendt sammen med garantiregistreringsbekreftelse til Kunden til e-postadressen garantiregistreringsskjemaet ble sendt fra.
BRUKERHÅNDBOK Merk: før du fortsetter med installasjonsarbeidet, skal du lese denne bruksanvisningen og ta de nødvendige forholdsregler. Produktet er CE-merket og er helt i tråd med alle relevante juridiske krav som gjelder innenfor området til Den europeiske union. Ikke bruk produktet på steder som stemmer ikke med produktets IP klasse. Ikke dekk til produkt med isolasjonsmatter. Produktet er ikke egnet for bruk i tilfeller beskyttelsesglasset er sprukket. Unnlatelse av å overholde de anbefalinger som er gitt i dette dokumentet under installasjonen kan resultere i skader på armaturen, materielle skader (kortslutning, brann) samt skader (brannskader, elektrisk støt). Eventuelle endringer på produktet eller installasjon av produktet på steder som er uegnet for bruk av armaturen kan være farlig for brukeren og kan føre til at garantien ugyldiggjøres. Wojnarowscy Selskapet skal ikke være ansvarlig for eventuelle konsekvenser som følge av manglende overholdelse av denne bruksanvisningen eller skade som følge av feil montering. MERK! Før du fortsetter med installasjonsarbeidet, kuttes spenningen i lampens strømforsyningskrets. Armaturen skal monteres og tilkobles av en autorisert person. Ta ekstra forholdsregler under installasjonen.
Tiltenkt bruk: Belysning i boder, korridorer, utstillinger osv.
Sikkerhetsanbefalinger: 1. Armaturen skal monteres av en autorisert person. 2. I tvilstilfeller i forbindelse med installering av produktet, ta kontakt med en kvalifisert elektriker. 3. Produktet er ikke egnet til bruk dersom feste er skadet.
Vedlikehold: Skitt som samler seg på armaturen gjennom normal bruk kan fjernes med myk og fuktig klut (når lampen er slått av og er avkjølt). Ikke bruk aggressive rengjøringsmidler. Ikke demontere armaturen.
Avhending: Levere brukt armatur til et innsamlingspunkt, der armaturen vil bli resirkulert. Spør leverandøren, distributøren eller produsenten om innsamlingspunkter.
Forberedelse til installasjon: A Pendellamper, overflatemontert osv. REGULERTE lamper osv: 1. Elementer som er nødvendige for å installere lampen: en skrutrekker, opphengsbraketter, stropper og holdere. 2. Lamper bør monteres med av strømmen.
Installasjonsprosedyren (Se illustrasjonen): A 1. Monter i himlingen/på stropper. 2. Koble til strømledningen. 3. Kontroller at strømledningen er riktig tilkoblet.
FORKLARINGER PÅ BRUKTE BETEGNELSER OG SYMBOLER: P1: Nominal spenning, frekvens.; P2: Nominal effekt.; P3: Nominell lysstrøm.; P4: Merkeverdi for levetid.; P5: Nominell strøm; P6: Fargetemperatur.; P7.Klasse av beskyttelse mot elektrisk sjokk; P8: Lysvinkel.; P9.Betegnelse på beskyttelsesgrad; P10.Bruk kun innendørs/utendørs.; P11: Symbolet viser minimal avstand mellom lampeholder (dens lyskilder) og belyste steder og objekter.; P12: Produktet fungerer ikke med lysdempere.; P13: Produktet oppfyller kravene i Den europeiske unions (EUs) direktiver.; P14: Emballasjeresirkulering; P15: Ødelagt eller skadet skjerm eller verneglass skal umiddelbart byttes.; P16: Produktet egnet seg ikke til å dekke med varmeisolerende materialer.; P17: Det er straffbart å kaste produkter med slik markering sammen med annet avfall. Slike produkter kan være miljø-og helsefarlige. Produkter med slik markering bør leveres til et samlested for brukt elektrisk eller elektronisk utstyr. Informasjon om slike samlesteder finner du hos lokale myndigheter eller selgere av slikt utstyr. Brukt utstyr kan også leveres til selgeren når man kjøper et nytt produkt i antall som ikke overstiger antallet det nye kjøpte utstyret av samme typen. De ovennevnte reglene angår kun Den europeiske union. For andre land. Vi anbefaler å ta kontakt med vår distributør i det gitte området. MILJØVERN. Ta vare på renslighet og miljøet. Vi anbefaler å sortere pakningsavfall.

PL Wojnarowscy sp. z o.o. z siedzibą w Katowicach przy ul. Gospodarczej 16, 40-432 Katowice (Polska), dalej zwana "Wojnarowscy", udziela na niniejszy produkt zainstalowany na terenie Unii Europejskiej 2-letniej gwarancji jakości pod warunkiem zarejestrowania gwarancji w terminie 90 dni od daty zakupu produktu, wynikającej z faktury VAT albo paragonu fiskalnego, dokumentujących zakup produktu. Rejestracji należy dokonać za pośrednictwem Formularza Rejestracji Gwarancji dostępnego na stronie internetowej www.spectrumled.pl/warranty. Szczegółowe warunki gwarancji określone są w Ogólnych Warunkach Gwarancji znajdujących się na stronie internetowej www.spectrumled.pl/warranty, które wraz z potwierdzeniem rejestracji gwarancji Klient otrzyma także na adres e-mail, z którego został wysłany Formularz Rejestracji Gwarancji.
INSTRUKCJA OBSŁUGI Uwaga: Przed rozpoczęciem instalacji należy przeczytać poniższą instrukcję oraz zachować należytą ostrożność. Produkt posiada oznaczenie CE i w pełni odpowiada wszystkim stosownym wymaganiom prawnym obowiązującym na terenie Unii Europejskiej. Produktu nie należy użytkować w miejscach niezgodnych z jego klasą IP. Nie należy także nakrywać go matami izolacyjnymi. W przypadku pęknięcia szyby ochronnej produkt nie nadaje się do użycia. Niestosowanie się do zaleceń poniższej instrukcji w trakcie montażu może spowodować uszkodzenie oprawy, szkody materialne (zwarcie, pożar) oraz obrażenia ciała (oparzenia, porażenie prądem). Dokonywanie wszelkich modyfikacji produktu i jego montaż w miejscach do tego nieprzeznaczonych może być niebezpieczne dla użytkownika oraz grozić utratą gwarancji. Firma Wojnarowscy nie ponosi odpowiedzialności za wszelkie następstwa nieprzestrzegania instrukcji oraz szkody powstałe w wyniku niewłaściwego montażu. UWAGA! Przed przystąpieniem do montażu wyłącz napięcie w obwodzie zasilania lampy. Zaleca się, aby montaż oprawy i wszelkie prace podłączeniowe wykonywała osoba do tego uprawniona. W trakcie montażu należy zachować szczególną ostrożność.
Zastosowanie: Oświetlanie pomieszczeń użytkowych, korytarzy, ekspozycji, itp.
Wskazówki bezpieczeństwa: 1. Montaż powinna przeprowadzić osoba odpowiednio wykwalifikowana. 2. Jeśli istnieją jakiekolwiek wątpliwości dotyczące instalacji niniejszego produktu skonsultuj się z wykwalifikowanym elektrykiem 3. W przypadku jakichkolwiek uszkodzeń oprawy, produkt nie nadaje się do użycia.
Konserwacja: Zanieczyszczenia powstałe na oprawie w trakcie normalnej eksploatacji można usunąć za pomocą miękkiej wilgotnej szmatki (po uprzednim wyłączeniu i ostudzeniu oprawy). Nie stosować agresywnych środków czyszczących. Nie rozkręcać obudowy.
Utylizacja: Zużytą oprawę przekaż do punktu zbiórki zużytego sprzętu elektrycznego, gdzie zostanie ona poddana recyklingowi. Informacji o punktach zbiórki należy szukać u sprzedawców, dystrybutorów lub producenta.
Przygotowanie do montażu: Zwisy, montowane powierzchniowo, nawierzchniowo itp. ALGINY itp.: 1. Elementy niezbędne do instalacji lampy: wkrętak, zawiesia, linki, uchwyty. 2. Montaż powinien odbywać się przy wyłączonym zasilaniu
Przebieg montażu (patrz rysunek): 1. Zamocuj w podwieszanym sufit/na linkach. 2.Podłącz przewód zasilający. 3. Upewnij się, że przewód zasilający został odpowiednio podłączony.
WYJAŚNIENIA STOSOWANYCH OZNACZEŃ I SYMBOLI: P1: Napięcie znamionowe, częstotliwość.; P2: Moc znamionowa.; P3: Znamionowy strumień świetlny.; P4: Trwałość znamionowa.; P5: Prąd znamionowy; P6: Temperatura barwowa.; P7.Klasa ochrony przed porażeniem elektrycznym.; P8: Kąt świecenia.; P9.Oznaczenie stopnia ochrony; P10.Stosować tylko wewnątrz/ na zewnątrz pomieszczeń.; P11: Symbol oznacza minimalną odległość jaką może mieć oprawa oświetleniowa (jej źródła światła) od miejsc i obiektów oświetlanych.; P12: Wyrób nie współpracuje ze ściemniaczami oświetlenia.; P13: Wyrób spełnia wymagania Dyrektyw Unii Europejskiej (UE).; P14: Opakowanie recyklingowe; P15: Należy natychmiast wymienić popękany lub uszkodzony klosz lub ekran, szybkę ochronną.; P16: Wyrób nie nadający się do okrywania materiałem termoizolacyjnym.; P17: Wyrobów tak oznakowanych, pod karą grzywny, nie można wyrzucać do zwykłych śmieci razem z innymi odpadami. Wyroby takie mogą być szkodliwe dla środowiska i zdrowia ludzkiego. Wyroby tak oznakowane powinny zostać oddane do punktu zbierania zużytego sprzętu elektrycznego lub elektronicznego. Informacje na temat punktów zbierania/odbioru udzielają władze lokalne lub sprzedawcy tego rodzaju sprzętu. Zużyty sprzęt może zostać również oddany do sprzedawcy, w przypadku zakupu nowego wyrobu w ilości nie większej niż nowy kupowany sprzęt tego samego rodzaju. Powyższe zasady dotyczą obszaru Unii Europejskiej. W przypadku innych państw, zalecamy kontakt z dystrybutorem naszego wyrobu na danym obszarze. OCHRONA ŚRODOWISKA. Dbaj o czystość i środowisko. Zalecamy segregację odpadów poopakowaniowych.

PT A empresa Wojnarowscy sp. z o.o. com sede em Katowice ul. Gospodarcza 16, 40-432 Katowice (Polónia), a seguir designada "Wojnarowscy", fornece uma garantia de qualidade de 2 anos para este produto, instalado na União Europeia, a condição de que a garantia for registada no prazo de 90 dias a partir da data de compra, resultante da fatura de IVA ou recibo fiscal, documentando a compra do produto. O registro deve ser feito através do Formulário de Registro de Garantia, disponível no sítio www.spectrumled.pl/warranty. Condições de garantia detalhadas estão especificadas nas Condições Gerais de Garantia contidos no sítio www.spectrumled.pl/warranty, que cliente também receberá, juntamente com a confirmação do registro de garantia, para o correio eletrónico, do qual foi enviado o Formulário de Registro de Garantia.
MANUAL DE OPERAÇÃO Nota: Antes de iniciar a instalação, deve ler estas instruções e manter a devida cautela. O produto tem a marca CE e satisfaz plenamente todos os requisitos legais aplicáveis em vigor na União Europeia. Não utilize o produto em locais inconsistentes com sua classe IP. Além disso, não se coloca com tapetes isolantes. Em caso rotura do vidro de proteção o produto não é adequado para uso O não cumprimento destas instruções durante a instalação pode causar danos ao invólucro, danos materiais (curto-circuito, fogo) e lesões corporais (queimaduras, choque elétrico). Fazer quaisquer modificações no produto e sua instalação em locais não apropriados pode ser perigoso para o usuário e pode resultar na perda da garantia. A empresa Wojnarowski não se responsabiliza por quaisquer conseqüências resultante da inobservância das instruções ou danos causados pela instalação inadequada. NOTA! Antes de começar a instalação desligue a tensão de alimentação das lâmpadas Recomenda-se que a instalação de equipamentos e todo o trabalho de conexão seja realizado por uma pessoa habilitada para o efeito. Durante a instalação, devem ser tomadas precauções.
Aplicação: Iluminação de instalações utilitárias, corredores, exposições etc
Conselhos de segurança: 1. A instalação deve ser realizada por uma pessoa especializada 2. Se houver qualquer dúvida sobre a instalação deste produto, consulte um eletricista qualificado 3. No caso de qualquer dano ao invólucro, o produto não é indicado para ser utilizado.
Manutenção: A poluição causada na luminária durante a operação normal pode ser removida com ajuda de um pano macio e úmido (após prévio desligamento e refrigeração da luminária). Não utilize produtos de limpeza agressivos. Não abra a carcaça.
Utilização: O descarte da luminária deve ser entregue ao ponto de coleta de resíduos de equipamentos eletricos, onde irá ser reciclado. Informações sobre pontos de coleta devem ser procurados nos fornecedores, distribuidores ou fabricantes.
Preparação para a instalação: A Saliências, montado a superfície, recoberto, etc alginates etc: 1. Os elementos necessários para a instalação da lâmpada: chave de fenda, fundas, cordas, apertos 2. A instalação deve ser feita com a energia desligada.
Processo de montagem (veja a Figura): A 1. Fixe no teto suspenso/ sobre as cordas. 2.Conecte o cabo de alimentação 3. Verifique se o cabo de alimentação está conectado corretamente.
Explicação das indicações e símbolos utilizados: P1: Tensão nominal, frequência.; P2: Potência nominal.; P3: Fluxo luminoso nominal.; P4: Tempo de vida nominal.; P5: Corrente nominal; P6: Temperatura da cor.; P7: Classe de proteção contra choque elétrico.; P8: Ângulo de visão.; P9: Indicação do grau de proteção.; P10: Utilizar apenas no interior / exterior dos locais.; P11: Este símbolo significa a distância mínima entre a luminária (as suas fontes luminosas) e lugares ou objetos iluminados.; P12: Este produto não é apropriado para utilização com reguladores de luz.; P13: Este produto atende aos requisitos das Diretivas da União Europeia (UE).; P14: Reciclagem de embalagens; P15: A campânula, ecrã ou o vidro de proteção quebrados ou danificados devem ser imediatamente substituídos.; P16: O produto não é apropriado para ser revestido com isolamentos térmicos.; P17: Os produtos assim marcados, sob pena de multa, não podem ser colocados no lixo normal, em conjunto com outros resíduos. Tais produtos podem ser nocivos para o ambiente e a saúde humana. Os produtos assim marcados devem ser entregues no ponto de recolha dos resíduos de equipamentos elétricos e eletrónicos. As informações sobre os pontos de recolha/receção são fornecidas pelas autoridades locais ou vendedores deste tipo de produtos.
No caso de compra de um novo produto, os resíduos de equipamento podem também ser entregues para o vendedor, na quantidade não superior à quantidade do produto comprado do mesmo tipo. Os princípios acima mencionados referem-se apenas ao território da União Europeia. No caso de outros países, recomendamos o contacto com o distribuidor do nosso produto no território respetivo. PROTEÇÃO DO AMBIENTE. Proteja o meio ambiente. Recomendamos a triagem dos resíduos de embalagens.

RO Wojnarowscy sp. z o.o. cu sediul în Katowice pe str. Gospodarczej 16, 40-432 Katowice (Polonia), numită în continuare "Wojnarowscy", acordă acestui product instalat pe teritoriul Uniunii Europene o garanţie de calitate pe o perioadă de 2 ani sub condiţia înregistrării garanţiei în termen de 90 zile de la data cumpărării produsului, ce va rezulta din factura TVA sau din bonul fiscal care documentează achiziţionarea produsului. Înregistrarea va fi efectuată prin intermediul Formularului de Înregistrare a Garanţiei disponibil pe pagina de internet www.spectrumled.pl/warranty. Condiţiile detaliate de garanţie sunt definite în Condiţiile Generale de Garanţie afişate pe pagina de internet www.spectrumled.pl/warranty, care împreună cu confirmarea înregistrării garanţiei, Clientul primeşte pe adresa e-mail, de unde a fost transmis Formularul de Înregistrare a Garanţiei.
INSTRUCŢIUNI DE UTILIZARE Atenţie: Înainte de începerea instalaţiei trebuie să citiţi cu atenţie aceste instrucţiuni şi să procedaţi cu precauţie. Produsul este marcat CE şi îndeplineşte toate cerinţele legale care sunt în vigoare pe teritoriul Uniunii Europene. Nu utilizaţi produsul în locuri care nu corespund cu clasa sa IP. De asemenea, nu este permisă acoperirea Produsului cu materiale izolante. În cazul a spargerii sticlei, produsul nu mai poate fi utilizat. Nerespectarea recomandărilor şi indicaţiilor din aceste instrucţiuni poate duce la avarierea carcasei, pagube materiale (scurt-circuit, incendiu) sau la vătămări corporale (arsuri, electrocutare). Efectuarea oricăror modificări a produsului şi montarea acestuia în locuri nepredestinate pentru aceasta poate fi periculoasă pentru utilizator şi poate duce la pierderea garanţiei. Compania Wojnarowscy nu este în niciun fel responsabilă pentru orice consecinţe sau pagube apărute ca urmare a montării neadecvate a Produsului. ATENŢIE! Înainte de începerea montării trebuie să debranşaţi tensiunea de alimentarea de la circuitul de alimentare a lămpii. Se recomandă ca efectuarea montării carcasei şi toate lucrările de instalare şi branşare să fie executate de către o persoană autorizată. În timpul efectuării montării trebuie să se procedeze cu multă atenţie.
Utilizarea: Iluminarea încăperilor interioare, a holurilor, expoziţiilor ş.a.m.d.Indicaţii de siguranţă: 1. Montarea trebuie să fie efectuată de către o persoană autorizată. 2. Dacă aveţi orice fel de nelămuriri legate de instalarea acestui Produs trebuie să consultaţi un electrician calificat. 3. În cazul în care se observă orice fel de defecte ale carcasei, Produsul nu poate fi utilizat.
Conservarea: Murdăria care se depune pe carcasă în timpul utilizării şi exploatării normale se curăţă cu ajutorul unei cârpe moi umezite (după oprirea şi răcirea în prealabil a carcasei). Nu folosiţi preparate de curăţare agresive. Nu desfaceţi carcasa.
Înlăturarea deşeurilor: Carcasa uzată trebuie transmisă unui centru de colectare a echipamentelor electrice uzate, unde aceasta va fi supusă procesului de reciclare. Informaţiile despre punctele de colectare pot fi obţinute de la vânzător, distribuitor sau producător.
Pregătirea pentru montare: A Sisteme agăţate, montate în suprafaţă, pe suprafaţă, ş.a.m.d., ALGINE, ş.a.m.d.: 1. Elemente indispensabile pentru instalarea lămpii: şurubelniţă, sistem de agăţare, cabluri, sisteme de prindere. 2. Montarea trebuie efectuată cu alimentarea oprită.
Efectuarea montării (consultaţi desenul): 1. Fixaţi în tavanul fals/ pe cabluri. 2. Conectaţi cablul de alimentare. 3. Asiguraţi-vă dacă cablul de alimentare este corect conectat la reţea.
EXPLICAREA DE MARCII SI SIMBOLURILE UTILIZATE: P1: Tensiunea nominală, frecvenţă.; P2: Puterea nominală.; P3: Fluxul de lumina nominal.; P4: Rezistenţă nominală.; P5: Curent nominal; P6: Temperatura de culoare.; P7. Grad de protecţie împotriva electrocutării.; P8: Unghiul de iluminare.; P9. Marcarea gradului de protecţie; P10.Utilizaţi numai în interiorul/exteriorul încăperilor.; P11: Indică distanţa minimă pe care poate are corpul de iluminat (sursă ei de lumină) de la locurile si obiectele de iluminat.; P12: Produsul nu funcţionează cu dimmers de iluminat.; P13: Produs este conform cu directivele Uniunii Europene (UE).; P14: Reciclarea ambalajelor; P15: Ar trebui să înlocuiţi imediat fisurate sau deteriorate lentile sau ecran de protecţie.; P16: Produsul nu este potrivit pentru acoperirea cu material izolant.; P17: Produsele, astfel etichetate, sub sancţiunea amenzii, nu aveţi posibilitatea să aruncaţi la gunoi ordinar, împreună cu alte deşeuri. Aceste produse pot fi dăunătoare pentru mediul ambiant şi sănătatea umană. Produsele etichetate astfel ar trebui să fie plasate la punctul de colectare a deşeurilor de echipamente electrice şi electronice. Informaţiile referitoare la punctele de colectare / primirii dau autorităţile locale sau distribuitor de astfel de echipamente. Echipament folosit poate fi de asemenea plasat la vânzătorul, atunci când achiziţionează un produs nou într-o sumă nu mai mare decât noi echipamente achiziţionate în acelaşi fel. Aceste norme se aplică în zona Uniunii Europene. În cazul altor ţări, vă recomandăm să contactaţi distribuitorul de produse noastre din zona dumneavoastră.
PROTECŢIE MEDIULUI. Ai grijă de curăţenia şi a mediului. Vă recomandăm segregarea de deşeuri după ambalajele.

RU Фирма «Wojnarowscy sp. z o.o.» с местонахождением по адресу: ул. Господарча 16, 40-432 Катовице (Польша), именуемая в дальнейшем "Wojnarowscy", предоставляет на данное изделие, установленное на территории Европейского союза, гарантию на срок 2 (двух) лет при условии осуществления регистрации в течение 90 дней от даты покупки изделия. Эта дата указана в фактуре НДС или чеке, являющихся подтверждением покупки изделия. Регистрацию следует осуществить при использовании Формы Регистрации Гарантии, доступной на интернет-сайте www.spectrumled.pl/warranty. Подробные условия гарантии определены в Общих Условиях Гарантии, представленных на интернет-сайте www.spectrumled.pl/warranty, которые вместе с подтверждением регистрации гарантии Клиент получит также по электронной почте по адресу e-mail, с которого был выслан Бланк Регистрации Гарантии.
РУКОВОДСТВО ПО ЭКСПЛУАТАЦИИ Замечание: Прежде чем начинать установку, необходимо прочитать следующее руководство и соблюдать должную осторожность. Изделие имеет знак CE и полностью отвечают всем соответствующим правовым требованиям, действующим на территории Европейского Союза. Изделие не должно использоваться в местах, не соответствующих его классу IP. Нельзя также накрывать его изоляционными матами. В случае трещины на защитном стекле изделие приходит в негодность. Несоблюдение рекомендаций данного руководства во время монтажа может привести к повреждению корпуса, материальному ущербу (короткое замыкание, пожар) и травмам (ожоги, поражения электрическим током). Внесение каких-либо изменений в изделие и его установка в местах, не предназначенных для этого, может быть опасным для пользователя, а также может привести к потере гарантии. Компания Войнаровские не несет ответственности за все последствия несоблюдения руководства, а также ущерб, возникший в результате неправильного монтажа. ВНИМАНИЕ! Перед тем, как приступать к монтажу, необходимо выключить напряжение в цепи питания лампы. Рекомендуется, чтобы монтаж светильника и все работы по подключению выполнялись лицом, имеющим допуск к таким работам. В процессе монтажа необходимо соблюдать особую осторожность.
Применение: Освещение жилых помещений, коридоров, экспозиций и т.п.
Указания по технике безопасности: 1. Монтаж должен производиться квалифицированным лицом. 2. Если имеются какие-либо сомнения по поводу монтажа настоящего изделия, обратитесь к квалифицированному электрику. 3. В случае каких-либо повреждений светильника, изделие не пригодно для использования.
Уход: Загрязнения, возникшие на светильнике в процессе нормальной эксплуатации, можно удалить при помощи мягкой влажной тряпочки (после предварительного выключения и охлаждения светильника). Не использовать агрессивных моющих средств. Не раскручивать корпус.
Утилизация: Светильник, у которого закончился срок службы, сдать в пункт приема использованного электрооборудования для переработки. Информация о пунктах сбора имеется у продавцов, дистрибьюторов или производителя.
Подготовка к монтажу: 1. Элементы, необходимые для установки лампы: отвертка, стропы, тросы, держатели. 2. Монтаж должен осуществляться при выключенном питании.
Последовательность монтажа (см. рисунок): 1. Закрепить в подвесном потолке / на тросах. 2. Подключить кабель питания. 3. Убедиться, что кабель питания подключен правильно.
ОБЪЯСНЕНИЯ ПРИМЕНЯЕМЫХ ОБОЗНАЧЕНИЙ И СИМВОЛОВ: P1: Напряжение номинальное, частота.; P2: Номинальная мощность.; P3: Номинальная струя света.; P4: Номинальная прочность.; P5: Номинальный ток; P6: Температура цвета.; P7. Класс защиты от поражения электрическим током.; P8: Угол освещения.; P9. Обозначение уровня защиты; P10. Использовать только внутри / вне помещений.; P11: Символ обозначает минимальное расстояние между светильником (его источником света) и освещаемым объектом.; P12: Изделие не работает с утемнителями освещения.; P13: Изделие выполняет требования Директива Европейского Союза (ЕС).; P14: упаковка утилизация; P15: Следует немедленно поменять потресканный или испорченный абажур или экран, защитное стекло.; P16: Изделие непригодно для прикрытия термоизоляционным материалом.; P17:.Размеченные таким образом изделия нельзя выкидывать с обыкновенным мусором, за что грозит штраф. Данные изделия могут быть опасны для окружающей среды и для здоровья людей. Данные изделия следует отдать в пункт сбора и утилизации электрического и электронического оборудования. Информацию на тему пунктов сбора/приема распространяют локальные власти или продавцы оборудования данного типа. Использованное оборудование можно также отдать продавцу, если новое изделие куплено в числе не больше, чем новое оборудование того же вида. Выше перечисленные правила касаются территории Европейского Союза. В случае других государств, Рекомендуем контакт с дистрибьютором нашего изделия на данной территории. ЗАЩИТА ОКРУЖАЮЩЕЙ СРЕДЫ. Заботьтесь о чистоте и окружающей среде. Рекомендуем сортировку отбросов.

SK Wojnarowscy sp. z o.o. so sídlom v Katoviciach ul. Gospodarcza 16, 40-432 Katovice (Poľsko), ďalej len "Wojnarowscy", poskytujú na tento produkt nainštalovaný na území Európskej únie 2-ročnú záruku pod podmienkou zaregistrovania záruky do 90 dní od dátumu zakúpenia produktu uvedeného na faktúre DPH alebo na inom doklade potvrdzujúcom nákup produktu. Registráciu je potrebné vykonať prostredníctvom Formulára registrácie záruky, ktorý je dostupný na internetovej stránke www.spectrumled.pl/warranty. Podrobné záručné podmienky sú stanovené vo Všeobecných záručných podmienkach nachádzajúcich sa na internetovej stránke www.spectrumled.pl/warranty, ktoré klient dostane spolu s potvrdením registrácie záruky na e-mailovú adresu, z ktorej bol zaslaný Formulár registrácie záruky.
NÁVOD NA POUŽITIE Upozornenie: Pred inštaláciou si prečítajte nižšie uvedený návod a zachovajte náležitú opatrnosť. Výrobok má označenie CE a spĺňa všetky príslušné právne požiadavky, platné na území Európskej Únie.. Produkt sa nesmie používať na miestach, ktoré nie sú v súlade s jeho klasifikáciou IP. Neprekrývajte výrobok izolačnými rohožami. V prípade prasknutia ochranného skla výrobok nie je vhodné používať.. Nedodržanie pokynov nižšie uvedeného návodu počas montáže môže spôsobiť poškodenie svietidla, materiálne škody (skrat, požiar) a zranenia (popáleniny, zasiahnutie elektrickým prúdom). Akékoľvek úpravy výrobku a jeho inštalovanie na miestach, na tento účel neurčených, môžu byť pre používateľa nebezpečné a môžu mať za následok stratu záruky. Firma Wojnarowscy nie je zodpovedná za akékoľvek následky nedodržiavania návodu a za škody, ktoré vznikli nesprávnou montážou. UPOZORNENIE! Pred samotnou montážou vypnite napájanie obvodu svetelného zdroja. Odporúčame, aby montáž svietidla a všetky pripojenia vykonávala oprávnená osoba. Počas montáže je potrebná zvýšená opatrnosť.
Použitie: Osvetľovanie technických priestorov, chodieb, výkladov, a pod.
Bezpečnostné pokyny: 1. Montáž by mala vykonávať kvalifikovaná osoba. 2. S akýmikoľvek pochybnosťami, týkajúcimi sa inštalácie tohto výrobku, sa obráťte na kvalifikovaného elektrikára. 3. V
prípade akéhokoľvek poškodenia svietidla výrobok nie je vhodné používať.Údržba: Znečistenie, vznikajúce na svietidle počas bežného používania je možné odstrániť mäkkou vlhkou utierkou (po predchádzajúcom vypnutí a vychladnutí svietidla). Nepoužívajte agresívne čistiace prostriedky. Neotvárajte kryt.
Zneškodnenie: Použité svietidlo odovzdajte na zbernom mieste použitých elektrických zariadení, kde bude recyklované. Informácie o zberných miestach získate u predajcov, distribútorov alebo výrobcu.
Príprava na montáž: 1. Súčiastky, potrebné pre inštaláciu svietidla: šraubovák, závesy, lanká, držiaky.2. Montáž by mala prebiehať pri vypnutom prívode elektrickej energie.
Priebeh montáže (viď. obrázok): 1. Upevnite k podhľadu/na lankách. 2.Pripojte napájací kábel. 3. Uistite sa, že je napájací kábel pripojený správne.
VYSVETLÍVKY POUŽITÝCH OZNAČENÍ A SYMBOLOV: P1: Menovité napätie, frekvencia.; P2: Menovitý výkon.; P3: Menovitý svetelný tok.; P4: Menovitá trvanlivosť.; P5: Menovitý prúd; P6: Teplota farieb.; P7. Trieda ochrany pred úrazom elektrickým prúdom.; P8: Uhol svietenia.; P9. Označenie stupňa ochrany; P10. Používať iba v interiéri / exteriéri.; P11: Symbol znamená minimálnu vzdialenosť, ktorú svietidlo (jeho zdroje svetla) môže mať od osvetlovaných miest a objektov.; P12: Výrobok nespolupracuje so zariadeniami stmavujúcimi osvetlenie.; P13: Výrobok spĺňa požiadavky Smerníc Európskej únie (EU).; P14: Recyklácie obalov; P15: Okamžite vymeniť prasknuté alebo poškodené tienidlo alebo obrazovku, ochranné skielko.; P16: Výrobok sa nesmie pokrývať tepelno izolačným materiálom.; P17: Takto označené výrobky sa nesmejú, pod hrozbou pokuty, vyhadzovať do obyčajných košov spolu s ostatným odpadom. Tieto výrobky môžu byť škodlivé životnému prostrediu a ľudskému zdraviu. Takto označené výrobky by sa mali odovzdať na miesto zberu opotrebovanej elektrickej a elektronickej techniky. Informácie o miestach zberu/odberu poskytujú miestné orgány a predajci tohto druhu techniky. Opotrebovaná technika môže byť tiež vrátená predajcovi, a to v prípade nákupu nového výrobku v množstve nie väčšiom ako nová kupovaná technika rovnakého druhu. Tieto zásady sa týkajú územia Európskej únie. V prípade iných krajín, odporúča sa kontaktovať distribútora nášho výrobku na danom území.
OCHRANA ŽIVOTNÉHO PROSTREDIA . Dbajte na čistotu a životné prostredie. Odporúčame triedenie obalového odpadu.

SL Podjetje Wojnarowscy sp. z o.o. s sedežem v Katowicah na naslovu ul. Gospodarcza 16, 40-432 Katowice (Poljska), v nadaljevanju »Wojnarowscy«, izreka za tozadeven izdelek, proizveden na območju Evropske unije, 2 letno garancijo kakovosti, pod pogojem, da je garancija registrirana v roku 90 dni od datuma nakupa izdelka, vidnega na računu z obračunanim DDV ali izpisku iz blagajne, ki dokazujeta nakup izdelka. Registracijo je potrebno opraviti s pomočjo obrazca za registracijo garancije, dostopnega na spletni strani www.spectrumled.pl/warranty. Podrobni pogoji garancije so razloženi v Splošnih pogojih garancije, ki se nahajajo na internetni strani www.spectrumled.pl/warranty, in ki jih skupaj s potrdilom registracije garancije Stranka prejme tudi na e-mail naslov, s katerega je bil poslan obrazec za registracijo garancije.
NAVODILA ZA UPORABO Opomba: Pred začetkom montaže preberite navodila in bodite previdni. Izdelek ima oznako CE in v celoti izpolnjuje vse zakonske zahteve, ki veljajo v Evropski uniji. Izdelek ni namenjen uporabi v prostorih, ki so neskladni z njegovim IP razredom. Prav tako se ga ne sme pokrivati z izolirnimi podlogami. V primeru počenega zaščitnega stekla izdelek ni primeren za uporabo. Neupoštevanje teh navodil lahko med montažo povzroči poškodbo svetila, gmotno škodo (kratek stik, požar) ter telesne poškodbe (opekline, električni udar). Vsakršno spreminjanje izdelka, njegova montaža v mestih, ki niso za to namenjena, je lahko za uporabnika nevarno in ima lahko za posledico izgubo garancije. Podjetje Wojnarowscy za morebitne posledice neupoštevanja navodil in škodo, ki bi nastala zaradi nepravilne montaže, ne odgovarja. POZOR! Pred montažo izklopite napetost v napajalnem vezju svetilke. Priporoča se, da vgradnjo svetila in vsa priklopna dela opravi za to pooblaščena oseba. Med montažo je potrebna izredna previdnost.
Uporaba: Osvetlitev bivalnih prostorov, hodnikov, izložb, itd.
Varnostni nasveti: 1. Montažo naj izvede za to usposobljena oseba. 2. Če obstaja kakršen koli dvom glede namestitve izdelka, se je treba posvetovati z usposobljenim električarjem. 3. V primeru kakršnih koli poškodb, izdelek ni primeren za uporabo.
Vzdrževanje: Umazanijo, ki je na svetilu nastala med normalnim delovanjem, se lahko odstrani (po izklopu in ohladitvi svetila) z mehko vlažno krpo. Ne uporabljajte agresivnih čistil. Ne odpirajte ohišja.
Izraba: Porabljeno svetilo oddati v zbirnem mestu za električno opremo, kjer ga bodo reciklirali. Informacije o zbirnih mestih je treba poiskati pri prodajalcih, distributerjih ali proizvajalcu.
Priprava za montažo: 1. Elementi, potrebni za montažo svetilke: izvijač, obešala, vrvice, ročaji. 2. Pred montažo je treba izklopiti napajanje.
Potek montaže (glej sliko): 1. Pritrdite na spuščenem stropu/ na vrvicah. 2. Priključite napajalni kabel. 3. Prepričajte se, da je napajalni kabel pravilno priključen.
OBJASNITEV UPORABLJENIH OZNAČITEV IN SIMBOLOV: P1: Nazivna napetost, frekvenca.; P2: Nazivna moč.; P3: Nominalni svetlobni tok.; P4: Nominalna trajnost.; P5: Nazivni tok; P6: Barvna temperatura.
P7.Razdred zaščite pred električnim udarom.; P8: Kot svetenja.; P9.Označba nivoja zaščite.; P10.Uporabljati samo znotraj/zunaj.; P11: Označitev pomeni minimalno oddaljenost, ki jo mora imeti svetilo (izvir svetlobe) od prostorov in objektov, ki so s tem svetilom osvetljeni.; P12: Proizvod ne sodeluje z zatemnilniki.; P13: Proizvod je v skladu s pogoji direktive Evropske Unije (EU).; P14: Recikliranje embalaže; P15: Prizadet oz. poškodovan senčnik ali ekran, ter zaščitna šipa, je treba takoj zamenjati.; P16: Tale proizvod ni primeren za zakrivanje s pomočjo termoizolacijskega materiala.; P17: Ti proizvodi so lahko škodljivi za okolje in ljudsko zdravje. Tak označenih proizvodov, pod pretnjo kazni z globo, ne smete odstranjevati v običajna smetišča, skupaj z drugimi odpadki. Tak označeni proizvodi morajo biti oddajani v zbirne centre zbiranja izrabljenih elektroničih ali električnih naprav. Informacije o zbirnih centrih najdete v informacijskem centru lokalnih uprav ali pri sprodajalcu. Izrabljene stroje lahko oddajate prodajlcu, v primeru nakupu novega stroja in v količini ne večji kot količina novega stroja istega tipa. Te regulacije se tičejo Evropske Unije. V primeru drugih držav, takrat priporočamo kontakt s distributerjem naših proizvodov. VARSTVO OKOLJA. Skrbite za naravno okolje in čistočo. Priporočamo segregacijo embalažnh odpadkov.

SR Wojnarowscy sp. z o.o sa sedištem u Katovicama u ul. Gospodarcza16, 40-432 Katovice (Poljska), u daljem tekstu "Wojnarowsciy" daje za ovaj proizvod instaliran u Evropskoj uniji 2-godišnju garanciju na kvalitet, pod uslovom registracije garancije u roku od 90 dana od dana kupovine proizvoda, to jest od datuma sa PDV fakture ili fiskalnog paragona kojim se dokumentuje kupovina proizvoda. Registracija garancije mora biti preko Obrasca za registraciju garancije koji je dostupan na sajtu www.spectrumled.pl/warranty. Detaljni uslovi garancije su navedene u Opštim uslovima o garanciji koji se nalaze na sajtu www.spectrumled.pl/warranty, a koji će Klijent zajedno sa Potvrdom registracija garancije primiti na e-mail adresu sa koje je poslat Obrazac za prijavu registracije garancija.
UPUSTVO Napomena: Pre nego što počnete instalaciju treba pročitajte upustva sa posebnom pažnjom. Proizvod ima oznaku CE i u potpunosti zadovoljavaju sve važeće zakonske uslove koji su na snazi u Evropskoj uniji. Ne koristite proizvod na mestu koje nije u skladu sa njegovom klasom IP. Proivod se takođe ne treba da pokriva sa izolacionim tkaninama. U slučaju loma zaštitnog stakla, proizvoda više nije pogodan za upotrebu. Nepoštovanje ovih upustava tokom instalacije može da izazove oštećenja svetiljke, materijalne troškove (kratki spoj, požar), povrede (opekotine, električni udar). Bilo kakve promene i modifikacije na proizvodu njegova ugradnja u mestima koji nisu za to namenjena, može biti opasno i može da dovede do gubitka prava na garanciju. Firma Wojnarowsci nije odgovorna ni za kakve posledice zbog nepridržavanja uputstava niti odgovara za štetu nastalu usled nepravilne instalacije. NAPOMENA! Pre početka montaže treba isključiti napajanje lampe. Preporučuje se da montažu instalacije i sve radova na povezivanju obavlja lice koje ima potrebne dozvole za takve radove. Tokom instalacije, treba posebno biti oprezan.
Primena: Rasveta prostorija, hodnika, izloga, itd.
Saveti za bezbednost: 1. Montaža treba da bude izvedena od strane ovlaštene osobe sa odgovarajućim kvalifikacijama. 2. Ako postoji bilo kakva sumnja u instalacije ovog proizvoda treba se konsultovati sa kvalifikovanim električarom. 3. U slučaju bilo kakvog oštećenja svetiljke, proizvod nije pogodan za korišćenje.Održavanje: Prljavština nastala tokom normalne eksploatacije svetiljke, može se ukloniti sa
mekom i vlažnom krpom (nakon prethodnog isključivanja i hlađenja svetiljke). Ne koristite agresivna
sredstva za čišćenje. Ne otvarajte kućište svjetilje.
Utilizacja: Istrošene svetiljke treba predati na mesta za skupljanje istrošene električne opreme. Informacije o sabirnim mestima treba tražiti kod dobavljača, distributera ili proizvođača.
Priprema za montažu: A Viseći, montirani površinski nazidno itd. ALGINI i sl..: 1. Komponente potrebne za instalaciju svetiljke: odvijač, vešači, užadi, držači. 2. Montaža treba da se radi sa isključenim napajanjem
Postupak montaže (vidi crtež): A 1. Pričvrstite na spušteni plafon/na nosivo uže. 2. Priključite kabl za napajanje. 3. Proverite da li je kabl za napajanje pravilno priključen.
ОБЈАСНУВАЊА ЗА УПОТРЕБЕНИТЕ ОЗНАЧУВАЊА И СИМБОЛИ: P1: Номинален напор, фреквенција.; P2: Номинална моќ.; P3: Номинално светлосно струење.; P4: Номинална издржливост.; P5: Номинална струја;P6: Температура на боја.; P7: Klasa zaštite od električnog udara.; P8: Агол на светење.; P9. Oznacka stepena zaštite; P10. Koristiti samo u zatvorenom/otvorenom prostoru.; P11: Симболот ја укажува минималната далечина, која што може да ја има телото за осветлување (нејзиниот извор на светлина) од местото и објектите на осветлување.; P12: Производот не работи со затемнувачите на осветлувањето.; P13: Производот ги исполнува барањата на Директивите на Европската Унија (ЕУ).; P14: Рециклажа амбалаже; P15: Треба веднаш да се замени испуканиот или оштетениот абажур или екран, заштитното прозорче.; P16: Производот не може да се покривање со термоизолационен материјал.; P17: Така означените производи, не може да се изфрлаат во нормално ѓубре заедно со другиот отпад. Во спротивно ќе следи казна. Таквите производи можат да бидат штетни за животната средина и здравјето на луѓето. Така означените производи треба да бидат дадени на место за собирање на отпад на електрична и електронска опрема. Информации во врска со местата за собирање/прием даваат локалните власти или продавачите на таков вид на уреди. Употребените уреди може да се дадат исто така кај продавачите, во случај на купување на нов производ во количина не поголема од ново купениот уред од истиот вид. Овие правила важат на областа на Европската Унија. Во случај на други земји. Препорачуваме контакт со дистрибуторот на нашиот производ на дадената област. ЗАШТИТА НА ЖИВОТНАТА СРЕДИНА . Грижи се за чистотата и животната средина. Се препорачува сегрегација на отпадот од амбалажата.

SV Wojnarowscy sp. z o.o. med säte i Katowice på Gospodarcza 16, 40-432 Katowice (Polen) nedan kallat "Wojnarowscy" lämnar 2 års garanti för högkvalitativ på denna produkt på EU:s territorium under förutsättning att man registrerar garanti inom 90 dagar från inköpsdatum av en produkt vilket uppstått till följd av en faktura eller ett kvitto vilka dokumenterar inköp av denna produkt. Registeringen ska göras av ett Garantiregistreringsformulär (Formularz Rejestracji Gwarancji) tillgängligt på websidan www.spectrumled.pl/warranty. Detaljerade garantivillkor stårs i Allmänna Garantivillkor som finns på websidan www.spectrumled.pl/warranty vilka kund också får på mejl, som sändes Garantiregistreringsformuläret, tillsammans med Garantiregistreringsbekräftelsen.
BRUKSANVISNING Observera: Läs noga denna bruksanvisning och iaktta försiktighet innan du påbörjar installation av produkterna. Produkten är CE-märkt och uppfyller alla tillämpliga rättskrav som gäller i Europeiska unionen. Produkten får ej användas i platser som inte överensstämmer med sin IP klass. Den ska inte heller övertäckas med isoleringsmattor. Vid skada skyddsglas lämpar sig produkten inte för användning. Åsidosättande av bruksanvisningens föreskrifter under monteringen kan resultera i skador på armaturen, egendomsskada (kortslutning, brand) samt kroppsskada (brännskada, elbrännskada). Modifieringar av produkten och dess montering i oavsedda platser kan vara farliga för användaren och leda till förlust av garanti. Företaget Wojnarowscy tar inget ansvar för några konsekvenser i samband med att bruksanvisningen inte följts eller skador till följd av felaktig montering. OBS! Innan montering påbörjas bryt spänningen i lampans matarkrets. Det rekommenderas att armaturen monteras och alla anslutningsarbeten utförs av en behörig person. Iaktta särskild uppmärksamhet under montering.
Användning: Belysning av ekonomiutrymmen, korridorer, utställningar osv.
Säkerhetsanvisningar : 1. Montering ska utföras av kvalificerad person. 2. Kontakta kvalificerad elektriker som det uppstår någon tveksamhet avseende installation av denna produkt. 3. Vid några skador på armaturen lämpar sig produkten inte för användning.
Underhåll: Föroreningar som ansamlar sig i armaturen under vanlig drift kan avlägsnas med hjälp av en mjuk fuktig trasa (först efter att armaturen stängts av och svalnat). Använd inte aggressiva rengöringsmedel. Skruva inte isär höljet.
Bortskaffning: Överlämna förbrukad armatur till en återvinningscentral. Information om återvinningscentraler finns hos säljare, återförsäljare eller tillverkaren.
Förberedelser inför montering: A Upphängda lampor, ytmonterade, infällda osv. ALGINE osv.: 1. Nödvändigt montagetillbehör: skruvdragare, upphängningar, vajrar, hållare. 2. Montering ska ske vid frånslagen strömförsörjning.
Monteringsförfarande (se bild): A 1. Fastsätt i undertaket/i vajrarna. 2. Anslut strömsladden. 3. Kontrollera att strömsladden är korrekt ansluten.
FÖRKLARING AV TECKEN OCH SYMBOLER: P1: Märkspänning, frekvens.; P2: Märkeffekt.; P3: Märkljusflöde.; P4: Menovitá trvanlivosť.; P5: Nominell ström; P6: Färgtemperatur.; P7.Skyddsklass mot elektrisk stöt.; P8: Uhol svietenia.; P9.Beteckning av skyddsklass.; P10.Används endast inomhus/utomhus.; P11: Symbolen anger det minsta avståndet mellan armaturen (dess ljuskällor) och ytor och föremål som ska belysas.; P12: Produkten fungerar inte med dimmer.; P13: Produkten överensstämmer med kraven i Europeiska gemenskapens (EG) direktiv.; P14: Förpackningsåtervinning; P15: Byt omedelbart sprucken eller skadad skärm, skyddsglas.; P16: Varan ska inte täckas med termoisoleringsmaterial.; P17: Produkter med sådan märkning får inte, vid vite, kastas i vanliga sopor tillsammans med annat avfall. Sådana produkter kan vara skadliga för miljön och människors hälsa. Produkter med sådan märkning bör lämnas vid en återvinningsstation för förbrukade elektriska och elektroniska produkter. För information om insamlingsplatserna vänd dig till lokala myndigheter eller återförsäljare av sådana enheter. Köper man en ny produkt, kan förbrukade enheter också lämnas hos återförsäljaren med förbehållet att antalet produkter man vill lämna inte överskrider antalet köpta enheter av samma slag. Dessa regler gäller inom Europeiska Unionens område. För andra länder vi rekommenderar att du kontaktar återförsäljaren i ditt område.
MILJÖSKYDD. Ta hand om miljön. Vi rekommenderar källsortering av förpackningsavfall.

TR Katowice, ul. Gospodarcza 16, 40-432 Katowice (Polonya) merkezi olan Wojnarowscy sp. z o.o. şirketi (bundan böyle "Wojnarowscy" olarak anılacaktır) Avrupa Birliği topraklarında kurulmuş işbu ürün için; ürünün satın alındığını belgeleyen KDV faturasında veya mali fişte yazılan satın alınma tarihinden itibaren, 90 gün içerisinde garanti kaydetme şartıyla, 2 yıllık kalite garantisini vermektedir. Garanti kaydı, www.spectrumled.pl/warranty web sitemizde mevcut olan Garanti Kayıt Formu üzerinden yapılmalıdır. Müşteri; www.spectrumled.pl/warranty web sitemizde bulunan Genel Garanti Şartlarında belirtilen ayrıntılı garanti şartlarını ve garanti kaydı onaylamasını Garanti Kayıt Formunun gönderildiği e-posta adresine alacaktır.
KULLANMA KILAVUZU Dikkat: Montajdan önce aşağıdaki kılavuzu okuyup, dikkatli olun. Satın aldığınız ışıklandırma, özel LED ışık kaynağına sahiptir.Ürün; ürünün IP sınıfına uygun olmayan yerlerde kullanılmamalıdır Yalıtım örtüleri ile örtülmemelidir. Işık koruma camının kırılması durumunda, ürün kullanılamaz. Montaj sırasında bu kılavuzun talimatlarına uymamanız, ışıklandırmanın bozulmasına, kısa devre veya yangın gibi maddi hasara ve yanma ya da elektrik çarpması gibi yaralanmaya sebep olabilir. Ürünün yapısının değiştirilmesi ve uygun olmayan yerlerde gerçekleştirilen montaj, kullanıcıya tehlikeli olup, garantiden kaynaklanan hakların yitirilmesine sebep olabilir. Wojnarowscy şirketi, kılavuza uyulmamaktan ve yanlış montajdan kaynaklanan hasarlardan sorumluluğu kabul etmez. DİKKAT! Montaja başlamadan önce, lambayı besleyen devredeki gerilimi kesin. Işıklandırma montajının ve bütün bağlama işlerinin, yetkili personel tarafından gerçekleştirilmesi tavsiye edilir. Montaj sırasında özellikle dikkatli olun.
Uygulama: Sanayi alanları, koridorlar ve sergileme alanları gibi yerlerin aydınlatılması.
Güvenlik talimatları: 1. Montaj, uzman olan bir kişi tarafından gerçekleştirilmelidir. 2. İşbu ürünün montajı ile ilgili herhangi sorunlarınızın olması halinde, yetkili elektrikçi ile irtibata geçin. 3. Işıklandırmanın herhangi bir arızası olması halinde, ürün kullanılamaz.
Bakım: Normal kullanım sırasında ışıklandırma üzerinde oluşan kir, ışıklandırma kapatıldıktan ve soğuduktan sonra yumuşak, nemli bir bez ile temizlenebilir. Aşındırıcı temizlik deterjanları kullanmayın. Muhafazayı sökmeyin.
Geri dönüşüm: Kullanılmış ışıklandırmayı, geri dönüşüm prosedürlerini gerçekleştiren elektrik ekipmanı toplama merkezine devredin. Toplama merkezleri ile ilgili bilgi, satış noktalarından, distribütörlerden ve imalatçılardan alınabilir.
Montaj hazırlığı: A Yüzeysel olarak ya da bir yüzey üzerinde monte edilen asma ışıklandırma vs. Algine vs.: 1. Lamba montajına gerekli olan parçalar: tornavida, askılar, halatlar, tutamaçlar. 2. Montaj, gerilim kesilmiş iken gerçekleştirilmelidir.
Montaj işlemi (bkz. şekil): A 1. Asma tavana/halatlara takın. 2.Besleyici kabloyu bağlayın. 3. Besleyici kablonun doğru bağlandığından emin olun.
Uygulanan işaret ile sembollerin tanımı: P1. Nominal voltaj, frekans.; P2. Nominal güç.; P3: Nominal ışık akısı.; P4: Nominal ömür.; P5: Nominal akım; P6: Renk sıcaklığı.; P7: Elektrik çarpması koruma sınıfı.; P8: Işık dağılım açısı.; P9: Koruma derecesi işareti.; P10: Sadece kapalı mekân dışında/içinde kullanın.; P11: Bu simge, lamba (lambanın ışık kaynağı) ile aydınlatılan mekân ile objeler arasındaki asgarî mesafeyi gösterir.; P12: Ürün ışık azaltıcılarla beraber işlemez.; P13: Ürün, Avrupa Birliği (UE) Direktiflerine ilişkin şartları karşılar.; P14: Ambalaj geri dönüşüm; P15: Kırık veya bozuk lamba siperi, ekran veya koruma camını derhal değiştirin.; P16: Ürün termo-izolasyon malzemesi ile örtülmeye elverişli değildir.; P17: Bu şekilde işaretli ürünlerin sıradan çöpe atılması durumunda para cezası kesilecektir. Bu tür çöp çevre ve sağlığa zararlı olup özellikle. Böyle işaretli ürün ve kullanılmış elektrik veya elektronik teçhizat noktasına teslim edilmelidir. Böyle işaretli ürünleri toplama/teslim noktaları hakkındaki bilgiyi yerel devlet organları veya bu tür ürünlerin ticareti yapan satıcılar verirler. Ayrıca tüketilmiş teçhizat, yenisi aynı türden aynı miktarda satın alınması durumunda satıcıya teslim edilebilir. Yukarıda bahsi geçen kurallar Avrupa Birliğine ilişkindir. Diğer ülkelerde durumunda, Ürünümüzün ilgili alandaki distribütörü ile temasa geçilmesi tavsiye ed
ÇEVRE KORUMA. Temizlik ve çevreye iyi bakın. Ambalaj ayırımı tavsiye edilir.

INSTALLATION

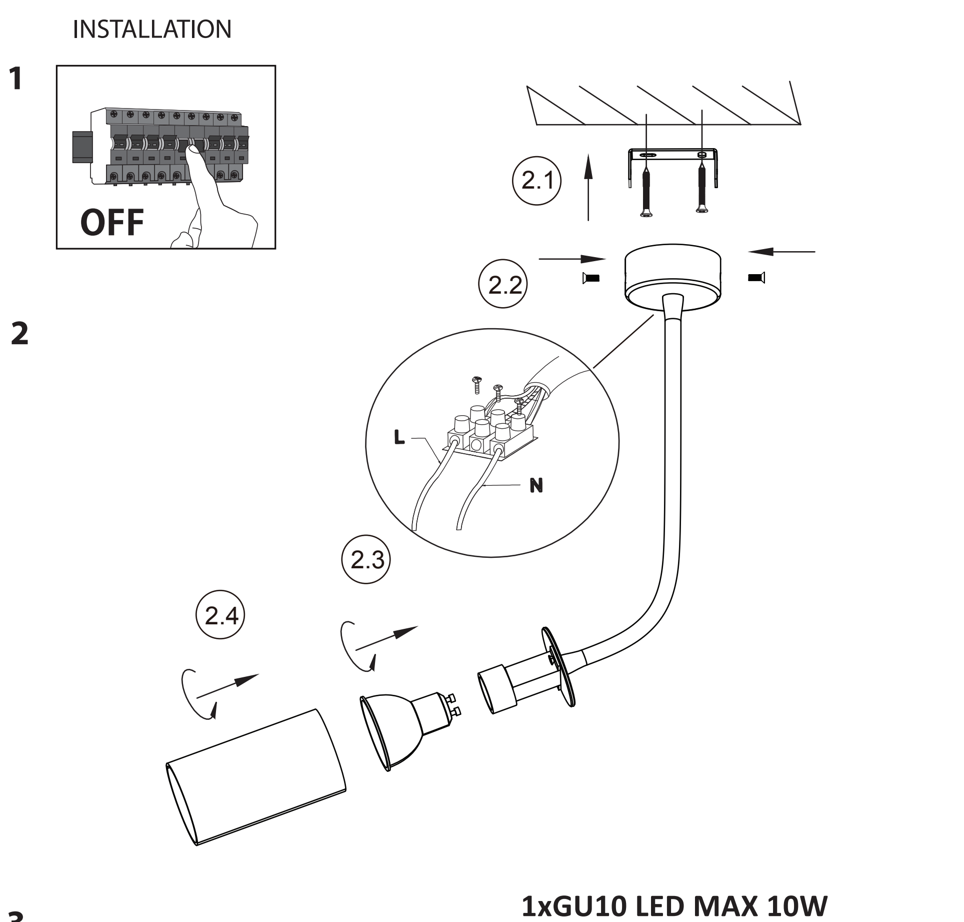

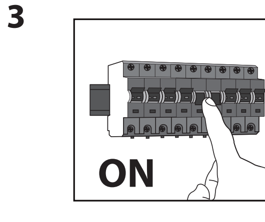

1xGU10 LED MAX 10W

WOJNAROWSCY
Producent: Wojnarowscy Sp. z o.o.,
ul. Gospodarcza 16, 40-432 Katowice,
tel. 032 735 0 600, e-mail: info@wojnarowscy.com.pl