www.spectrumled.pl

P1 P2 P3 P4 P5 P6 P7

230V 50Hz | X WATT | Xlm | Xh | XmA | XXX-XXXK

P8 P9 P10 P11 P12 P13 P14

IPX

P15 P16 P17

BG Wojnarowscy sp. z o.o със седалище и адрес на управление в Катовице, ул. BG
Wojnarowscy sp. z o.o със седалище и адрес на управление в Катовице, ул. Господарча 16, 40-432 Катовице (Полша), наричано по-нататък "Wojnarowscy" дава на този продукт инсталиран в Европейския съюз 2-годишна гаранция за качество, при регистрация на гаранцията в срок до 90 дни от датата на закупуване на продукта с ДДС фактурата или получаваното фискален документ на закупуване на продукта. Регистрацията трябва да бъде направена чрез формуляра за регистрация на гаранцията на разположение на уебсайт www.spectrumled.pl/warranty. Подробни условия на гаранцията са определени в Общите условия на гаранцията които се намират на www.spectrumled.pl/warranty, които заедно с потвърждение на гаранцията Клиентът ще получи също така и на имейл, от който е изпратена Регистрационна форма на Гаранция.
РЪКОВОДСТВО НА ПОТРЕБИТЕЛЯ Внимание: Преди да започнете инсталацията трябва да прочетете това ръководство и да запазите съответната предпазливост. Продуктът има обозначение CE и изцяло отговаря на всички приложими правни изисквания,които са в сила на територията на Европейския съюз. Не използвайте продукта на места, в противоречие с нейния клас IP. Също така, не трябва да го покривате с изолационни подложки. В случай на повреда на източника на светлина или спукване на защитното стъкло, продуктът не е подходящ за употреба. Неспазването на препоръките на това ръководство по време на монтаж, може да доведе до повреждане на спота, материални вреди (късо съединение, пожар), а също така и наранявания (изгаряния, токов удар). Извършване на всякакви модификации на продукта и неговия монтаж в места, които не са предназначени за него, може да бъдат опасни за потребителя, а също така могат да доведат до загуба на нашата гаранция. Фирма Войнаровски не носи отговорност за всякакви последствия от неспазването на ръководството и повреди причинени от неправилен монтаж.

Приложение: за външно осветление на сгради, градини, изложби

Съвети за безопасност: 1. Ако имате някакви съмнения относно монтажа на този продукт, консултирайте се с квалифициран електротехник 2. Ако продуктът е повреден по какъвто и да е начин, той не е подходящ за употреба. 3. Продуктът трябва да се монтира върху равна и стабилна повърхност. 4. Продуктът трябва да се монтира на най-слънчевото място, обърнато на юг под ъгъл 30°-40° или на югоизток или югозапад под ъгъл 25-55°, където слънцето може да зарежда батерията в продължение на 5 часа дневно (7 часа дневно в облачни дни). Препоръчително е да заредите акумулатора за 24 часа преди първата употреба. 5. Не излагайте продукта на огън или силна топлина, тъй като акумулаторът може да експлодира. Да не се потапя във вода. 6. Избягвайте да монтирате продукта в близост до климатични инсталации, източници на топлина и високоволтови системи. 7. Гледането директно в светещ продукт е опасно за зрението.
Поддръжка: Замърсявания възникнали върху продукт по време на нормална експлоатация, може да се премахнат с помощта на мека влажна кърпа (след предварително изключване и изчакване продукт да се охлади). Да не се използват агресивни почистващи средства. Не отваряйте корпуса.
Утилизация: Изхабения продукт да се предаде в събирателен пункт за електрическо оборудване, където ще бъде рециклиран. Информация за събирателните пунктове трябва да се търси при продавачите, дистрибуторите или производителя.
Подготовка за монтажа: 1. Необходими елементи за монтаж: отвертка.
Процедура за инсталиране (вж. снимката): 1. Извадете продукта и всички аксесоари, 2. Забийте или завийте продукта към земята. 3. Поставете слънчевия панел към слънчевата светлина и избягвайте сянката. За да активирате осветителното тяло, е необходимо да заредите батерията, преди да го използвате за първи път. 4. натиснете бутона за превключване, за да включите осветлението и яркостта ще бъде 100%, второ натискане: светлината ще бъде 60% ярка, трето натискане ще бъде 30% ярка, четвърто натискане ще изключи осветлението.
Веднъж монтиран, продуктът може да бъде демонтиран и не представлява неразделна част от сградата, в която е монтиран и използван. Демонтажът се извършва в обратен ред.
ОБЯСНЕНИЕ НА ИЗПОЛЗВАНИТЕ ЗНАЦИ И СИМВОЛИ: P1: Номинално напрежение, честота.; P2: Номинална мощност.; P3: Номинален светлинен поток.; P4: Номинална трайност.; P5: Номинален ток; P6: Цветна температура.; P7.Клас на защита от електрическо поражение.; P8: Ъгъл на светлината ; P9.Означение на степен на защита; P10.Да се употребява само вътре/извън помещенията.; P11: Символът означава минималното разстояние на осветителното тяло (неговите източници на светлина) от места и осветявани предмети.; P12: Продуктът не работи с димери на светлината.; P13: Продуктът е в съответствие с Директивите на Европейския Съюз (ЕС).; P14: Р

ециклиране опаковки; P15: Трябва незабавно да се смени напукан или повреден абажур или екран, защитно стъкло.; P16: Продуктът не е подходящ за покриване с термоизолационен материал.; P17: Назначени по този начин продукти, под заплаха от глоба не можете да изхвърляте в кофа за обикновен боклук заедно с други отпадъци. Тези продукти могат да бъдат вредни за околната среда и човешкото здраве. Продукти означени по този начин трябва да бъдат поставени на мястото на събиране на отпадъци от електрическо и електронно оборудване. За информация за пунктовете за събиране / вземане предоставят местните власти или търговци на такова оборудване. Изтощено оборудване може също да бъде върнато на продавача, при закупуване на нов продукт в размер не по-голям от новото оборудване, закупено в същия вид. Тези правила се отнасят за района на Европейския СъюзВ случай на други страни Препоръчваме Ви да се свържете с нашия дистрибутор на продукта във дадена държава. ОПАЗВАНЕ НА ОКОЛНАТА СРЕДА. Пази чистотата и околната среда. Препоръчваме разделяне на отпадъците от опаковките.

CS Wojnarowscy spol. s r.o. v Katovicích, na ul. Gospodarcza 16, 40-432 Katovice (Polsko), dále jen „Wojnarowscy", poskytují na tento výrobek nainstalovaný na území Evropské Unie 2letou záruku na jakost za předpokladu registrace záruky do 90 dnů od zakoupení výrobku. Jako doklad o zakoupení výrobku slouží daňový doklad nebo pokladní účtenka. Registraci proveďte prostřednictvím Formuláře k registraci záruky dostupného na internetových stránkách www.spectrumled.pl/warranty. Podrobné záruční podmínky jsou uvedeny ve Všeobecných záručních podmínkách dostupných na internetových stránkách www.spectrumled.pl/warranty, které zákazník společně s potvrzením o registraci záruky obdrží na emailovou adresu, ze které byl odeslán Formulář k registraci záruky.
INSTRUKCE OBSLUHY POZOR: Před počátkem instalace je nutné přečíst tuto následující instrukci a následně zachovávat patřičnou opatrnost. Tento Výrobek vlastní označení CE a plně odpovídá všem patřičným právním požadavkům, které jsou platné na území Evropské unie. Výrobek nepoužívejte v místech, které neodpovídají jeho IP třídě. Není také dovoleno jej přikrývat izolačními přikrývkami. V případě poškození zdroje světla nebo v případě prasknutí ochranného skla Výrobek není vhodný k používání. Nedodržování pokynů následující instrukce v průběhu montáže může mít za následek poškození produkt, materiální škody (zkrat, požár) a poranění těla (popálení, poranění elektrickým proudem). Provádění jakýchkoliv modifikací Výrobku a jeho montáž v místech, která k tomu nejsou určena, může byt pro uživatele nebezpečné a může způsobit hrozbu ztráty záruky. Firma Wojnarowscy nenese odpovědnost za jakékoliv následky nedodržování instrukce a za škody vzniklé v důsledku nesprávné montáže.

Použití: pro venkovní osvětlení budov, zahrad, výstav.

Bezpečnostní pokyny: 1. V případě pochybností o instalaci tohoto výrobku se poraďte s odborným elektrotechnikem. 2. Výrobek s jakýmkoliv poškozením není způsobilý k používání. 3. Výrobek namontujte na rovném a stabilním povrchu. 4. Výrobek je potřeba namontovat na nejvíce osluněném místě, ve směru na jih s úhlem 30-40°, nebo na jihovýchod či jihozápad s úhlem 25-55°, kde slunce může nabíjet baterii alespoň 5 hod. za den (7 hod. za den při oblačnosti). Před prvním použitím nabíjejte baterii 24 hod. 5. Nevystavujte výrobek vlivu ohně nebo příliš silného tepla, protože baterie může vybuchnout. Neponořujte do vody. 6. Výrobek neinstalujte v dosahu klimatizace, zdrojů a tepla a vysokého napětí. 7. Dívání se přímo do nasvíceného výrobku ohrožuje oči.
Údržba: Znečištění vzniklá na produkt v průběhu normálního používání je možné odstranit s pomocí měkkého vlhkého hadříku (po předchozím vypnutí a vychladnutí produkt). Nepoužívat agresivní čistící prostředky. Nerozšroubovávat produkt.
Likvidace: Použité nepotřebné produkt předat na místo, kde je prováděn sběr spotřebovaného elektrického zařízení, aby tam bylo podrobeno recyklaci. Informace o sběrných místech je nutné hledat u prodejců, distributorů nebo u výrobce.
Příprava montáže: 1. Vybavení potřebné k montáži: Šroubovák.
Postup instalace (viz obrázek): 1. Vyjměte výrobek a veškeré příslušenství, 2. Výrobek přitlučte nebo přišroubujte k zemi. 3. Umístěte solární panel směrem ke slunečnímu světlu a vyhněte se stínu. Pro aktivaci svítidla je nutné před prvním použitím nabít baterii. 4. Stisknutím spínacího tlačítka světlo zapněte a jas bude 100 %, druhé stisknutí: světlo bude mít jas 60 %, třetí stisknutí bude mít jas 30 %, čtvrté stisknutí světlo vypne.
Namontovaný výrobek je možné znovu demontovat. Výrobek není spojený s budovou, na které je namontován a používán. Demontáž probíhá opačně jako montáž.

VYSVĚTLENÍ POUŽITÝCH ZNAKŮ A SYMBOLŮ: P1: Nominální napětí, frekvence.; P2: Nominální výkon.; P3: Nominální světelný tok.; P4: Jmenovitá trvanlivost.; P5: Jmenovitý proud; P6: Barevná teplota.; P7. Třída ochrany proti úrazu elektrickým proudem.; P8: Úhel svícení ; P9. Označení stupně ochrany; P10. Používat pouze v interiéru/exteriéru.; P11: Symbol znamená minimální vzdálenost jakou může mít světelný kryt (zdroj světla) od míst a osvětlovaných objektů. ; P12: Výrobek nespolupracuje se regulacemi intensity osvětlení.; P13: Výrobek splňuje požadavky nařízení Evropské unie (EU).; P14: Recyklace obalů; P15: Je nutné okamžitě vyměnit prasklý nebo poškozený lustr nebo ochranné sklo nebo reflektor.; P16: Výrobek není vhodné přikrývat termoizolačním materiálem.; P17: Takto označené výrobky nelze vyhazovat spolu s jinými odpadky, nedodržení tohoto zákazu bude trestáno pokutou. Tyto výrobky mohou být lidskému zdraví škodlivé. Takto označené výrobky nutno předat do sběru opotřebovaného elektrozboží. Iinformace o místech sběru takových produktů poskytují místní úřady anebo prodejce tohoto zboží. Spotřebované zboží může byt také předáno prodejci, v případě nákupu nového produktu v množství nikoliv větším nežli nové zboží téhož druhu. Výše uvedená pravidla se týkají oblasti Evropské unieV jiných státech v dané oblasti doporučujeme mkontakt s distributorem daného výrobku. OCHRANA ŽIVOTNÍHO PROSTŘEDÍ. Dbej o čistotu a životní prostředí. Doporučujeme třídění poobalových odpadků.

DE Die Wojnarowscy Sp. z o.o. mit Sitz in Katowice, ul. Gospodarcza 16, 40-432 Katowice (Polen), im Weiteren "Wojnarowscy" genannt, gewährt auf dieses in der Europäischen Union installierte Produkt eine 2-Jahres-Qualitätsgarantie unter der Voraussetzung, dass die Garantie innerhalb von 90 Tagen ab dem auf dem Kaufbeleg, d.h. auf der Rechnung mit Mehrwertsteuer oder auf der Quittung angeführten Kaufdatum registriert wird. Die Registrierung können Sie über das auf der Website www.spectrumled.pl/warranty verfügbare Garantiemeldeformular vornehmen. Die besonderen Garantiebedingungen entnehmen Sie bitte den auf der Website www.spectrumled.pl/warranty verfügbaren Allgemeinen Garantiebedingungen, die Ihnen unter der E-Mail-Adresse zugeht, von der das Garantiemeldeformular gesendet wurde.
BEDIENUNGSANLEITUNG Hinweis: Lesen Sie vor Beginn der Installation die folgende Anleitung und beachten Sie die Sicherheitshinweise. Das Produkt ist CE-zertifiziert und entspricht allen in der Europäischen Union gültigen einschlägigen Bestimmungen. Das Produkt darf nicht an Orten verwendet werden, die nicht mit seiner IP Schutzart übereinstimmen. Es darf auch nicht mit Dämmmatten abgedeckt werden. Im Fall einer Beschädigung der Lichtquelle oder Bruch des Schutzglases darf das Produkt nicht verwendet werden. Die Nichtbeachtung der Anweisungen dieser Anleitung während der Montage kann zu Sachschäden (Kurzschluss, Brand) und Verletzungen (Verbrennungen, Stromschläge) führen. Jegliche Änderung am Produkt oder seine Montage an ungeeigneten Stellen kann für den Benutzer gefährlich sein und zum Verlust der Garantie führen. Die Firma Wojnarowscy übernimmt keine Haftung für Folgen aufgrund einer Nichtbeachtung der Anweisungen und Schäden infolge unsachgemäßer Montage.

Anwendung: für die Außenbeleuchtung von Gebäuden, Gärten, Ausstellungen

Sicherheitshinweise: 1. Bei Zweifeln über die Installation dieses Produkts wenden Sie sich bitte an einen qualifizierten Elektriker. 2. Bei jedweden Beschädigungen des Produkts ist es nicht mehr für den Gebrauch tauglich. 3. Das Produkt sollte auf einer ebenen und stabilen Fläche installiert werden. 4. Das Produkt sollte an einem möglichst sonnigen Standort installiert werden, der in einem Winkel von 30°-40° nach Süden oder in einem Winkel von 25-55° nach Südosten oder Südwesten ausgerichtet ist, an dem der Akku für mind. 5 Stunden pro Tag (7 Stunden pro Tag an bewölkten Tagen) durch Sonnenstrahlen aufgeladen werden kann. Es wird empfohlen, den Akku vor der ersten Verwendung 24 Stunden lang aufzuladen. 5. Das Produkt weder Feuer noch starker Hitze aussetzen, da der Akku ansonsten explodieren könnte. Nicht in Wasser eintauchen. 6. Die Aufstellung des Produkts in der Nähe von Klimaanlagen, Wärmequellen und Hochspannungsanlagen vermeiden. 7. Direktes Betrachten des leuchtenden Produkts ist gefährlich für das Sehvermögen.
Pflegehinweis: Die auf das Produkt im Zuge des normalen Gebrauchs entstandenen Verunreinigungen können mit einem weichen, feuchten Tuch entfernt werden (nach dem Ausschalten und Auskühlen das Produkt). Verwenden Sie keine aggressiven Reinigungsmittel. Öffnen Sie das Gehäuse nicht.
Installationsverfahren (siehe Abbildung): 1. Nehmen Sie das Produkt und alle Zubehörteile heraus. 2. Hämmern oder schrauben Sie das Produkt auf den Boden. 3. Richten Sie das Solarpanel zum Sonnenlicht aus und vermeiden Sie den Schatten. Um die Leuchte zu aktivieren, muss der Akku vor dem ersten Gebrauch aufgeladen werden. 4. drücken Sie den Schalter, um das Licht einzuschalten und die Helligkeit wird 100% sein, die zweite Presse: das Licht wird 60% hell sein, die dritte Presse wird 30% hell sein, die vierte Presse wird das Licht ausschalten.
Vorbereitung für die Montage: 1. Notwendiges Montagezubehör: Schraubendreher.
Montage (siehe Abbildung): 1. Die Produkte auf der Montagefläche befestigen. 2. Die Produkte in dem gewünschten Winkel anordnen. Das installierte Produkt kann abgebaut werden und stellt keinen integralen Bestandteil des Gebäudes, in dem es installiert und verwendet wird, dar. Der Abbau erfolgt in umgekehrter Reihenfolge.

ERLÄUTERUNGEN ZU DEN VERWENDETEN MARKIERUNGEN UND SYMBOLEN: P1: Nennspannung, Frequenz.; P2: Nennleistung.; P3: Nominal-Leuchtstrahl.; P4: Nenn-Lebensdauer.; P5: Nennstrom; P6: Farbtemperatur.; P7. Schutzklasse gegen Stromschlag.; P8: Leuchtwinkel; P9. Bezeichnung der Schutzart.; P10. Nur innerhalb/außerhalb von Räumen verwenden.; P11: Das Symbol bezeichnet den Mindestabstand, den die Leuchte (deren Lichtquelle) von den beleuchteten Orten und Objekten haben muss.; P12: Das Produkt kann nicht zusammen mit Beleuchtungsdimmern verwendet werden.; P13: Das Produkt erfüllt die Anforderungen der EU-Richtlinien.; P14: Verpackungsrecycling; P15:Gesplitterte oder zerbrochene Teile (Lampenschirm, Abschirmung, Schutzscheibe) müssen sofort ersetzt werden.; P16: Das Produkt darf nicht mit wärmedämmendem Material bedeckt werden.; P17: Solche gekennzeichneten Produkte dürfen nicht zusammen mit normalem Müll entsorgt werden. Bei Zuwiederhandlung droht eine Geldstrafe. Diese Produkte können schädlich für die Umwelt und die menschliche Gesundheit sein. Auf diese Weise markierte Produkte müssen einem Sammelpunkt von gebrauchten elektrischen oder elektronischen Geräten zugeführt werden. Informationen zu Sammel-/Abholpunkten erteilen die lokalen Behörden oder der Verkäufer dieser Produkte. Gebrauchte Produkte können auch an den Verkäufer zurückgegeben werden, wenn die Zahl der alten die der neu gekauften nicht übersteigt. Die o.g. Prinzipien betreffen das Gebiet der EU. Im Falle anderer Länder wir empfehlen, den Händler unseres Produkts im jeweiligen Gebiet zu kontaktieren. UMWELTSCHUTZ. Auf Sauberkeit und die Umwelt achten. Wir empfehlen die Trennung der Verpackungsabfälle.

DA Wojnarowscy sp. z o.o. med hjemstedsadresse i Katowice, ul. Gospodarcza 16, 40-432 Katowice (Polen), herefter kaldet "Wojnarowscy", yder 2 års kvalitetsgaranti på dette produkt installeret i Den Europæiske Union, på den betingelse, at garantien registreres inden for 90 dage fra produktets købsdato, som er anført på en momsfaktura eller en kvittering, som dokumenterer køb af produktet. Registreringen foretages via en Formular for Garantiregistrering, som er tilgængelig på hjemmesiden www.spectrumled.pl/warranty. Garantibetingelser er beskrevet nærmere i De Generelle Garantibetingelser, der findes på hjemmesiden www.spectrumled.pl/warranty, og de sendes til Kunden sammen med en bekræftelse på registrering af garantien til den e-mailadresse, hvorfra Formularen for Garantiregistrering er blevet sendt.
BRUGERVEJLEDNING Bemærk: før installationsarbejdet påbegyndes, skal denne brugervejledning læses og de krævede forholdsregler tages. Produktet er CE mærket og er i fuld overensstemmelse med alle relevante lovmæssige krav, der gælder inden for områderne i Den Europæiske Union. Produktet må ikke anvendes på steder, der ikke opfylder krav til produktets IP. Tildæk ikke produktet med isoleringsmateriale. Produktet egner sig ikke til brug, hvis lyskilden er i stykker eller det beskyttende glas er revnet. Følges de heri givne anbefalinger ikke under installationen, kan det resultere i produktet skade, materiel skade (kortslutning, brand) ligesom også tilskadekomst (brandsår, elektrisk stød). Eventuelle ændringer i produktet eller installering af produktet på steder, som er uegnet hertil, kan være farlige for brugeren og kan medføre at garantien bortfalder. Wojnarowscy Company er ikke ansvarlig for eventuelle konsekvenser af manglende overholdelse af denne brugervejledning eller nogen skade som følge af forkert installation.

Anvendelse: til udendørs belysning af bygninger, haver, udstillinger

Sikkerhedsanvisninger: 1. Hvis der er tvivl vedrørende installation af produktet søg råd hos en faglært elektriker. 2. Hvis produktet er beskadiget, må den ikke bruges. 3. Produktet skal installeres på en flad og stabil overflade. 4. Produktet skal installeres på det mest solrige sted og opstilles i sydlig retning i en vinkel på 30°-40° eller i sydvestlige henholdsvis sydvestlige retning i en vinkel på 25-55°, hvor solen kan oplade akkumulatoren i mindst 5 timer om dagen (7 timer når det er overskyet). Det anbefales at lade akkumulatoren oplade i 24 timer før den første ibrugtagning. 5. Produktet må ikke udsættes for ild eller stærk varme for akkumulatoren kan eksplodere. Produktet må ikke sænkes ned i vand. 6. Man skal undgå installering af produktet i nærheden af klimaanlæg, varmekilder og højspændingssystemer. 7. Det frarådes at se direkte på det lysende produkt for det er farligt for synet.
Vedligehold: Snavs som har samlet sig på produktet under normal brug, kan fjernes med en blød og fugtig klud (når produktet først er slukket og kølet af). Brug ikke kraftige rengøringsmidler. Skil ikke produktet ad.
Bortskaffelse: Aflever det brugte produktet på opsamlingssted for elektrisk affald, hvor produktet vil blive genanvendt. Spørg forhandleren, distributøren eller producenten om opsamlingssstederne.
Klargøring til montering: 1. Redskaber, der er nødvendige til montering: skruetrækker.
Installationsprocedure (se billede): 1. 1. Tag produktet og alt tilbehør ud. 2. Hammer eller skru produktet fast til jorden. 3. Placer solpanelet mod sollyset og undgå skygge. For at aktivere armaturet er det nødvendigt at oplade batteriet, før det bruges første gang. 4.Tryk på afbryderknappen for at tænde lyset, og lysstyrken vil være 100 %, det andet tryk: lyset vil være 60 % lyst, det tredje tryk vil være 30 % lyst, det fjerde tryk vil slukke for lyset.
Efter montering af produktet kan det afmonteres, og produktet betragtes ikke som en integrerende del af bygningen, hvorpå produktet er placeret og brugt. Afmontering sker i omvendt rækkefølge i forhold til monteringen.

FORKLARINGER PÅ ANVENDTE SYMBOLER OG BETEGNELSER: P1: Nominel spænding, frekvens.; P2: Nominel kraft.; P3: Nominel lysstrøm.; P4: Nominel holdbarhed.; P5: Nominelle strøm; P6: Farvetemperatur. P7. Beskyttelsesklasse for beskyttelse mod elektrisk stød. ; P8: Lysvinkel ; P9. Bestemmelse af beskyttelsesgraden ; P10. Kun til indendørs/udendørs brug.; P11: Symbolet angiver en minimal afstand, som skal holdes mellem belysningens indbinding (dens lyskilde) og belyste genstande.; P12: Produktet kan ikke anvendes sammen med lysdæmper.; P13: Produktet er i overensstemmelse med EU-direktiver.; P14: Emballage genbrug; P15: Man bør straks udskifte revnet eller beskadiget indbinding, skærme eller beskyttelsesglas.; P16: Produktet er ikke egnet til dækning med isolerende materiale.; P17: Produkter med dette symbol må ikke behandles som husholdningsaffald. Sådanne produkter kan være miljø- og sundhedsskadelige, derfor bør du segregeres. Når et produkt er forsynet med dette symbol, betyder det, at produktet skal afleveres til dit lokale indsamlingssystem for brugte elektriske og elektroniske genstande. Oplysninger om dit lokale indsamlingssystem kan fås hos dine lokale myndigheder eller udstyrets forhandler. Udtjente produkter kan afleveres hos forhandleren. Man må ikke aflevere flere produkter, end man har købt hos forhandleren. Nærværende regler gælder for EU-lande. I tilfælde af andre land vi anbefaler at kontakte forhandleren af vores produkter for dette område. MILJØBESKYTTELSE. Tag hensyn til miljø. Vi anbefaler at segregere emballageaffald.

EL H εταιρία Wojnarowscy sp. z o.o. με έδρα στο Katowice στη διεύθυνση ul. Εμπόριο 16, 40-432 Katowice (Πολωνία), στο εξής «Wojnarowscy», παρέχει γι 'αυτό το προϊόν, αφού είναι εγκατεστημένο στην Ευρωπαϊκή Ένωση, 2-ετή εγγύηση ποιότητας υπό την προϋπόθεση εγγραφής της εγγύησης εντός 90 ημερών από την ημερομηνία αγοράς του προϊόντος, που προκύπτει από το τιμολόγιο ή την απόδειξη η οποία τεκμηριώνει την αγορά του προϊόντος. Η εγγραφή πρέπει να γίνει μέσω της Φόρμας Εγγραφής της Εγγύησης η οποία είναι διαθέσιμη στην ιστοσελίδα www.spectrumled.pl/warranty. Οι λεπτομερείς όροι της εγγύησης καθορίζονται στους Γενικούς Όρους της Εγγύησης που βρίσκονται στο δικτυακό τόπο www.spectrumled.pl/warranty και του οποίους μαζί με την επιβεβαίωση εγγραφής της εγγύησης ο Πελάτης θα λάβει επίσης στη διεύθυνση e-mail, από την οποία έχει αποσταλεί η Φόρμα Εγγραφής της Εγγύησης.
ΟΔΗΓΙΕΣ ΛΕΙΤΟΥΡΓΙΑΣ Προσοχή: Πριν προχωρήσετε στην εγκατάσταση του προϊόντος, θα πρέπει να διαβάσετε τις ακόλουθες οδηγίες, καθώς και να δείξετε την προσοχή που απαιτείται. Το προϊόν διαθέτει σήμανση CE και ικανοποιεί πλήρως όλες τις κατάλληλες νομικές απαιτήσεις που ισχύουν στην Ευρωπαϊκή Ένωση. Μη χρησιμοποιείτε το προϊόν σε θέσεις που δεν είναι συμβατές με τη δικιά του κατηγορία IP. Δεν θα πρέπει επίσης να το καλύπτετε με μονωτικές κουβέρτες. Σε περίπτωση βλάβης της πηγής φωτός ή θραύσης του προστατευτικού γυαλιού, το προϊόν δεν είναι κατάλληλο για χρήση. Η μη συμμόρφωση με τις παρακάτω οδηγίες κατά την εγκατάσταση, μπορεί να προκαλέσει ζημιά στο προϊόν, υλικές ζημιές (βραχυκύκλωμα, πυρκαγιά), καθώς και σωματικές βλάβες (εγκαύματα, ηλεκτροπληξία). Η εκτέλεση κάθε τροποποίησης του προϊόντος και η εγκατάστασή του σε χώρους που δεν ενδείκνυνται, μπορεί να είναι επικίνδυνη για το χρήστη και μπορεί να οδηγήσει στην απώλεια της εγγύησης. Η εταιρεία Wojnarowscy δεν αναλαμβάνει καμία ευθύνη για τις συνέπειες μη τήρησης των οδηγιών και για τις ζημιές που προκαλούνται από λανθασμένη εγκατάσταση.

Εφαρμογή: για εξωτερικό φωτισμό κτιρίων, κήπων, εκθέσεων

Υποδείξεις ασφαλείας: 1. Αν υπάρχουν αμφιβολίες σχετικά με την εγκατάσταση αυτού του προϊόντος, συμβουλευτείτε έναν ειδικευμένο ηλεκτρολόγο 2. Σε περίπτωση οποιασδήποτε βλάβης του προϊόντος, δεν είναι κατάλληλο για χρήση. 3. Το προϊόν πρέπει να εγκατασταθεί σε επίπεδη και σταθερή επιφάνεια. 4. Το προϊόν πρέπει να εγκατασταθεί στο πιο ηλιόλουστο σημείο, ρυθμισμένο σε κατεύθυνση προς τον νότο υπό γωνία 30°-40° ή προς νοτιοανατολικά ή νοτιοδυτικά υπό γωνία 25-55°, όπου ο ήλιος μπορεί να φορτίζει την μπαταρία τουλάχιστον 5 ώρες καθημερινά (7 ώρες σε συννεφιασμένη ημέρα). Συνιστάται η φόρτιση της μπαταρίας για 24 ώρες πριν από την πρώτη χρήση. 5. Μην εκθέτετε το προϊόν σε φωτιά ή υψηλή θερμότητα γιατί η μπαταρία μπορεί να εκραγεί. Μην βυθίζετε στο νερό. 6. Αποφύγετε την εγκατάσταση του προϊόντος κοντά σε κλιματιστικό, πηγές θερμότητας και συστήματα υψηλής τάσης. 7. Η άμεση παρατήρηση σε φωτιζόμενο προϊόν είναι επικίνδυνη για την όραση.
Συντήρηση: Οι ακαθαρσίες που δημιουργούνται στο προϊόν κατά την φυσιολογική του χρήση, μπορούν να αφαιρεθούν με τη χρήση ενός μαλακού και υγρού πανιού (αφού προηγουμένως το αποσυνδέσετε και το αφήσετε να κρυώσει). Μην χρησιμοποιείτε δραστικά καθαριστικά. Μην ανοίγετε το περίβλημα.
Ανακύκλωση: Παραδώστε το φθαρμένο προϊόν στα σημεία συλλογής φθαρμένου ηλεκτρικού εξοπλισμού από όπου δίνεται για ανακύκλωση. Πληροφορίες σχετικά με τα σημεία συλλογής θα βρείτε από τους πωλητές, τους διανομείς ή τον κατασκευαστή.
Προετοιμασία για εγκατάσταση: 1. Απαραίτητα εξαρτήματα για την εγκατάσταση: κατσαβίδι.
Διαδικασία εγκατάστασης (βλέπε εικόνα): 1. Βγάλτε το προϊόν και όλα τα αξεσουάρ, 2. Σφυρίξτε ή βιδώστε το προϊόν στο έδαφος. 3. Τοποθετήστε τον ηλιακό συλλέκτη προς το ηλιακό φως και αποφύγετε τη σκιά. Για την ενεργοποίηση του φωτιστικού, είναι απαραίτητο να φορτίσετε την μπαταρία πριν τη χρησιμοποιήσετε για πρώτη φορά. 4. Πατήστε το κουμπί του διακόπτη για να ενεργοποιήσετε το φωτιστικό και η φωτεινότητα θα είναι 100%, το δεύτερο πάτημα: το φως θα είναι 60% φωτεινό, το τρίτο πάτημα θα είναι 30% φωτεινό, το τέταρτο πάτημα θα απενεργοποιήσει το φως.
Αφού εγκατασταθεί το προϊόν, μπορεί να αποσυναρμολογηθεί και δεν αποτελεί αναπόσπαστο στοιχείο του κτιρίου στο οποίο εγκαταστάθηκε και χρησιμοποιείται. Η αποσυναρμολόγηση πραγματοποιείται με την αντίθετη σειρά από την συναρμολόγηση.

ΕΞΗΓΗΣΕΙΣ ΣΗΜΑΣΙΑΣ ΤΩΝ ΧΡΗΣΙΜΟΠΟΙΗΜΕΝΩΝ ΣΥΜΒΟΛΩΝ: P1: Ονομαστική τάση, συχνότητα.; P2: Ονομαστική ισχύς.; P3: Ονομαστικό ρεύμα φωτισμού.; P4: Ονομαστική αντοχή.; P5: Ονομαστικό ρεύμ; P6: Θερμοκρασία χρώματος.; P7.Τάξη προστασίας από την ηλεκτροπληξία.; P8: Γωνία λάμψης. P9.Σήμανση του βαθμού προστασίας; P10.Να εφαρμόζεται στο εσωτερικό / στο εξωτερικό των χώρων.; P11: Το σύμβολο σημαίνει ελάχιστη απόσταση που μπορεί να έχει πλαίσιο φωτισμού (της πηγής φωτισμού του) από του τόπους και τα αντικείμενα φωτισμού.; P12: Το προϊόν δε συνεργάζεται με του ρυθμιστές φωτισμού.; P13: Το προϊόν πληρώνει τις απαιτήσεις των Οδηγιών της Ευρωπαϊκής Ένωσης (ΕΕ).; P14: ανακύκλωση των συσκευασιών; P15: Πρέπει να αντικαταστήσετε άμεσα το χαλασμένο ή σπασμένο θώρακα ή ανταυγαστήρα ή προστατευτικό γυαλοπίνακα.; P16: Το προϊόν δεν είναι προσαρμοσμένο να καλυφθεί με υλικό θερμομόνωσης.; P17: Το προϊόν με αυτό το σύμβολο, υπό κύρωση προοστίμου, δεν πρέπει να απορρίπτεται μαζί με οικιακά απορρίμματα. Αυτά τα προϊόντα μπορούν να είναι βλαβερά για το φυσικό περιβάλλον και για την υγεία ανθρώπων. Προϊόντα με τέτοια επισήμανση πρέπει να παραδοθούν σε ένα σημείο συγκέντρωσης μεταχειρισμένων ηλεκτρικών και ηλεκτρονικών συσκευών. Πληροφορίες για κέντα συλλογής αποβλήτων είναι διαθέσιμες σε δημόσιες αρχές ή στον πωλητή αυτών των συσκευών. Μπορείτε ακόμη να επιστρέφετε τις μεταχειρισμένες συσκευές στον πωλητή σε περίπτωση αγοράς της καινούριας συσκευής, αλλά σε ποσότητα όχι μεγαλύτερη από την καινούρια συσκευή που αγοράζετε. Οι παραπάνω κονονισμοί αφορούν την Ευθρωπαϊκή Ένωση. Στην περίπτωση των άλλων χωρών Προτείνεται να επικοινωνήσετε με τον εκπροσώπό μας. ΠΡΟΣΤΑΣΙΑ ΠΕΡΙΒΑΛΛΟΝΤΟΣ. Προστατεύετε το φυσικό περιβάλλον. Προτείνουμε να διαχωρίζετε απόβλητα αποσυσκευασίας.

ET „Wojnarowscy sp. z o.o", asukoht Katowices, Gospodarcza t 16, 40-432 Katowice (Poola), edaspidi - Wojnarowscy, annab sellele tootele paigaldatud Euroopa Liidu territooriumil 2 aasta kvaliteedigarantii tingimusega, et garantii registreeritakse 90 päeva jooksul pärast toote soetamise kuupäeva, mis on antud käibemaksuga arves või kviitungis, mis tõestab toote ostmist. Garantii registreerimiseks tuleb täita Garantii registreerimise vorm, mis on kättesaadav veebilehelt www.spectrumled.pl/warranty. Garantii eritingimused on kirjeldatud Garantii üldtingimustes, mis on kättesadavad veebilehelt www.spectrumled.pl/warranty, mille saab Klient koos garantii registreerimise tõendiga oma e-posti aadressile, millelt saadeti Garantii registreerimise vorm.
KASUTUSJÚHEND Märkus: enne paigaldustööde teostamist lugege läbi käesolev kasutusjuhend ja rakendage nõutavad ettevaatusabinõud. Tootel on CE-märgis ning see vastab täielikult kõigile Euroopa Liidu territooriumil kehtivatele asjaomaste õigusaktide nõuetele. Toodet ei tohi kasutada kohtades, mis ei vasta selle IP klassile. Ärge katke toodet isolatsioonimattidega. Toode ei sobi kasutamiseks juhul, kui valgusallikas on vigastatud või kaitseklaas on pragunenud. Käesoleva juhendis esitatud soovituste eiramine paigalduse käigus võib põhjustada seadme kahjustusi, varalist kahju (lühis, tulekahju) või vigastusi (põletused, elektrilöök). Toote mis tahes viisil teisendamine või paigaldamine selle kasutamiseks sobimatusse kohta võib olla kasutajale ohtlik ning selle tagajärjel võib garantii kehtivuse kaotada. Wojnarowscy ei vastuta käesoleva kasutusjuhendi nõuete mittejärgimisest tingitud tagajärgede või ebaõigest paigaldusest põhjustatud kahju eest.

Kasutamine: hoonete, aedade, näituste välisvalgustuseks.

Ohutusnõuanded: 1. Kui on kahtlusi selle seade paigaldamise suhtes, konsulteerige kvalifitseeritud elektrikuga. 2. Seadme mingisuguste kahjustuste korral ärge seda kasutage. 3. Seadet tuleb paigaldada tasasel ja stabiilsel pinnal. 4. Seadet tuleb paigaldada kõige päikeselisemas kohas, suunatud 30°-40° kraadise nurga all lõunasse või 25-55° teatud nurga all kagu või edelä suunas, kus päike saab akut laadida vähemalt viis tundi päevas (Pilvistel päevadel 7 tundi). Soovitatakse akut laadida 24 tundi enne esmakordset kasutamist. 5. Ärge jätke seadet tule ega intensiivse kuumuse kätte, sest aku võib plahvatada. Ärge kastke seda vette. 6. Vältige seade paigaldamist kliimaseadmete, soojusallikate ja kõrgepingesüsteemide läheduses. 7. Valgustatud seadmele otsa vaatamine on nägemisele ohtlik.
Hooldus: Tavapärase kasutuse jooksul seadmele koguneva mustuse võib eemaldada pehme niiske lapiga (kui seade on välja lülitatud ja jahtunud). Ärge kasutage söövitavaid puhastusvahendeid. Ärge võtke seadet lahti.
Jäätmete kõrvaldamine: Viige kasutatud seade vastavate seadmete ringlussevõtuga tegelevasse kogumispunkti. Küsige andmeid kogumispunkti kohta müüjalt, hulgimüüjalt või tootjalt.
Ettevalmistus paigaldamiseks: 1. Paigaldamiseks vajalikud elemendid: kruvikeeraja.
Paigaldamise protseduur (vt pilti): 1. Võtke toode

and objects that it's illuminating.; P12: The product is not compatible with lighting dimmers.; P13: Product meets the requirements of EU directives.; P14: Packaging recycling; P15: The chipped globe, screen or protective shield must be replaced immediately.; P16: The product not suitable for covering with heat-insulating material.; P17: Products labelled in this way must not be disposed of in the same way as other waste under the threat of a fine. These products may be harmful to the natural environment and health. Products labelled in this way should be returned to a collection facility for waste electrical and electronic goods. Information on collection centres is provided by local authorities or sellers of such goods. Used items can also be returned to the seller when new product is purchased, in quantity no larger than the purchased item of the same type. The above rules regard the EU area. In the case of other countries contacting the distributor of our products in a given area is recommended. ENVIRONMENTAL PROTECTION. Keep your environment clean. Segregation of post-packaging waste is recommended.

ES La mercantil Wojnarowscy sp. z o.o. con sede en Katowice, calle Gospodarcza 16, 40-432 Katowice (Polonia), denominada en adelante "Wojnarowscy", ofrece una garantía de calidad de 2 años para este producto instalado en el territorio de la Unión Europea, previo registro de la garantía en el plazo de 90 días desde la fecha de compra del producto indicada en la factura o recibo que confirmen la compra del mismo. Podrá registrar su garantía a través del Formulario de Registro de Garantía disponible en la página web www.spectrumled.pl/warranty. Las condiciones detalladas de garantía se especifican en las Condiciones Generales de Garantía contenidas en la página web www.spectrumled.pl/warranty y enviadas también al Cliente, junto con la confirmación de registro de la garantía, al correo electrónico proporcionado en el Formulario de Registro de Garantía.
MANUAL (INSTRUCCIÓN DE SERVICIO) Nota: Antes de comenzar la instalación, lea estas instrucciones y actúe con la precaución debida. El Producto lleva la marca CE y cumple totalmente con todos los requisitos legales aplicables y en vigor en la Unión Europea. No utilizar el producto en lugares incompatibles con su clase IP. Asimismo, no cubrir con esteriléos o tejidos aislantes. En caso de daño de la fuente de luz o rotura de la pantalla protectora, el Producto no es apto para su uso. Si durante la instalación no se siguen estas instrucciones al pie de la letra, se puede dañar la producto, causar daños materiales a la propiedad (debido a cortocircuitos, incendios) y lesiones a las personas (quemaduras, electrochoque). Llevar a cabo modificaciones en el Producto y realizar la instalación en lugares no destinados al Producto puede ser peligroso y puede causar la pérdida de la garantía. La Compañía Wojnarowscy no se hace responsable de las consecuencias del incumplimiento de las instrucciones y de los daños causados como resultado de una instalación inadecuada.

Aplicación: para la iluminación exterior de edificios, jardines, exposiciones

Indicaciones de seguridad: 1. En caso de cualquier duda acerca de la instalación de este producto, consulta a un electricista profesional. 2. El producto no se debe utilizar si presenta cualquier tipo de daños. 3. El producto se debe instalar sobre una superficie plana y estable. 4. El producto se debe instalar en el lugar más expuesto a la luz del sol, orientado hacia el sur a un ángulo de 30-40°, o bien, al sudeste/sudoeste a un ángulo de 25-55°, en un área que permita cargar la batería aprovechando la energía solar durante al menos 5 horas al día (7 horas en días nublados). Se recomienda cargar la batería durante 24 horas antes del primer uso. 5. No exponer el producto a las llamas o a un calor intenso debido al riesgo de explosión de la batería. No sumergir el producto en el agua. 6. Evitar el montaje del producto cerca de instalaciones de aire acondicionado, fuentes de calor y sistemas de alta tensión. 7. No mirar directamente el producto encendido debido al riesgo de daños oculares.
Mantenimiento: La contaminación causada en la producto durante el funcionamiento normal de la misma se puede eliminar con un paño suave y húmedo (después de desconectarla de la alimentación y de dejar que se enfríe). No utilice productos de limpieza agresivos. No abra la carcasa de la producto.
Aprovechamiento de la producto usada: La producto, una vez usada, se puede entregar a un punto de recogida de material eléctrico, para su reciclaje. Encontrará información sobre los puntos de recogida en la sede de los vendedores, los distribuidores o los fabricantes.
Preparación del montaje: 1. Elementos necesarios para el montaje: destornillador.
Procedimiento de instalación (ver imagen): 1. Saque el producto y todos los accesorios. 2. Martille o atornille el producto al suelo. 3. Coloque el panel solar hacia la luz del sol y evite la sombra. Para activar la luminaria, es necesario cargar la batería antes de utilizarla por primera vez. 4.Pulse el botón del interruptor para encender la luz y el brillo será del 100%, la segunda pulsación: la luz será del 60% de brillo, la tercera pulsación será del 30% de brillo, la cuarta pulsación apagará la luz.
El producto instalado se puede desmontar, ya que no forma parte íntegra del edificio en el que está instalado y en el que está siendo utilizado. Para desmontar el producto, sigue el proceso descrito en las instrucciones de montaje en orden inverso.

EXPLICACIÓN DE SIGNOS Y SÍMBOLOS USADOS: P1: Tensión nominal, frecuencia.; P2: Potencia nominal.; P3: Flujo luminoso nominal.; P4: Duración nominal; P5: Corriente nominal; P6: La temperatura de colores.; P7. Clase de protección contra descarga eléctrica.; P8: Ángulo de iluminación; P9. Designación del grado de protección; P10.Utilizar sólo en interiores / exteriores de los locales.; P11: El símbolo significa la distancia mínima que puede tener un portalámparas (su fuente de luz) desde el lugar y objetos que ilumina. ; P12: El producto no colabora con reguladores de intensidad de luz.; P13: El producto cumple los requisitos de las Directivas de la Unión Europea (UE) aplicables.; P14: Reciclaje de envases; P15: Hay que cambiar inmediatamente un globo, una pantalla o un vidiro de protección cascado o dañado. ; P16: Producto no apto para cubrir con material termoaislante.; P17: Los productos con tal enmarcación no se debe tirar a la basura común so pena de multa, junto con otros deshechos. Estos productos pueden ser daninos para el medio ambiente y la salud humana. Los productos con tal señalización deben ser devueltos a los establecimientos de colecta del equipo eléctrico o electrónico usado. Las autoridades locales o los vendedores de este tipo de equipos facilitan toda la información sobre los establecimientos de colecta/recogida del equipo usado. En el caso de la compra de un producto nuevo en una cantidad no mayor que el producto antiguo del mismo género, el equipo usado puede ser también devuelto al vendedor. Las antedichas normas se refieren a los estados miembros de la Unión Europea. En el caso de otros países aconsejamos que se pongan en contacto con el distribuidor de nuestros productos en el país re. PROTECCIÓN DEL MEDIO AMBIENTE. Cuida la limpieza y el medio ambiente. Recomendamos la clasificación de deshechos que quedan de empaquetamiento.

FI Wojnarowscy sp. z o.o., kotipaikka Katowice, ul. Gospodarcza 16, 40-432 Katowice (Puola), jäljempänä "Wojnarowscy", antaa tälle Euroopan Unionin alueella asennetulle tuotteelle 2 vuoden laatutakuun ehdolla, että takuu rekisteröidään 90 päivän kuluessa tuotteen ostopäivästä, joka on merkitty tuotteen oston dokumentoivaan alv-laskuun tai kassakuittiin. Rekisteröinti on suoritettava takuun rekisteröintilomakeella, joka on saatavissa Internet-sivulla www.spectrumled.pl/warranty. Yksityiskohtaiset takuuehdot on määritetty Internet-sivulla www.spectrumled.pl/warranty olevissa yleisissä takuuehdoissa, jotka yhdessä takuun rekisteröinnin vahvistuksen kanssa asiakas saa myös sähköpostiosoitteeseen, josta takuun rekisteröintilomake on lähetetty.
KÄYTTÖOHJE Huomio: Ennen asennustöiden aloittamista tulee lukea alla oleva ohje ja noudattaa asiaankuuluvaa varovaisuutta. Tuotteella on CE-merkintä ja se vastaa täysin Euroopan Unionin aluella velvoittavia oikeudellisia vaatimuksia. Tuotetta ei saa käyttää paikoissa, jotka eivät ole sen IP-luokan mukaisia. Sitä ei saa myöskään peittää eristematoilla. Jos valolähde on vahingoittunut tai suojalasi on haljennut, tuotetta ei saa käyttää. Alla olevan ohjeen noudattamatta jättäminen asennuksen aikana voi aiheuttaa valaisimen vaurioitumisen, aineellisia vahinkoja (oikosulku, tulipalo) sekä ruumiinvammoja (palovammoja, sähköisku). Kaikkien muutosten tekeminen tuotteeseen ja sen asentaminen paikkoihin, joihin sitä ei ole tarkoitettu, voi olla vaarallista käyttäjälle sekä voi johtaa takuun menettämiseen. Wojnarowscy ei ole vastuussa mistään seurauksista, jotka aiheutuvat ohjeen noudattamatta jättämisestä eikä epäasiallisen asennuksen aiheuttamista vahingoista.

Sovellus: rakennusten, puutarhojen ja näytteyliden ulkovalaistukseen.

Turvallisuusohjeet: 1. Jos tämän tuotteen asennuksesta on epäselvyyttä, ota yhteys pätevään sähköasentajaan 2. Jos tuote on vahingoittunut millään tavalla, se ei sovellu käytettäväksi. 3. Tuote on asennettava tasaiselle ja vakaalle alustalle. 4. Tuote on asennettava aurinkoisimpaan paikkaan, etelään päin 30°–40° kulmassa tai kaakkoon tai lounaaseen päin 25°–55° kulmassa, jossa aurinko voi ladata akkua vain 5 tuntia päivässä (7 tuntia päivässä pilvisenä päivänä). On suositeltavaa ladata akkua 24 tuntia ennen ensimmäistä käyttökertaa. 5. Älä altista tuotetta tulelle tai voimakkaalle kuumuudelle, sillä akku voi räjähtää. Älä upota sitä veteen. 6. Vältä tuotteen asentamista ilmastoinnin, lämmönlähteiden ja korkeajännitejärjestelmien läheisyyteen. 7. Suoraan valaistuun tuotteeseen katsominen voi vahingoittaa näköä.
Huolto: Normaalin käytön aikana muodostuneet epäpuhtaudet voidaan poistaa pehmeällä kostealla kankaalla. (kun tuote on ensin kytketty pois päältä ja se on jäähtynyt). Ei saa käyttää agressiivisia puhdistusaineita. Koteloa ei saa purkaa. Kierrätys: Käytetty tuote tulee toimittaa käytettyjen sähkölaitteiden kierrätyspisteeseen, josta se toimitetaan kierrätykseen. Tietoja keräyspisteistä tulee etsiä myyjältä, jakelijoilta tai valmistajalta.
Asennuksen valmistelu: 1. Asennuksessa tarvittavat osat: ruuvimeisseli.
Asennusmenettely (katso kuva): 1. Ota tuote ja kaikki tarvikkeet pois. 2. Vasaroi tai ruuvaa tuote maahan. 3. Aseta aurinkopaneeli kohti auringonvaloa ja vältä varjoa. Valaisimen aktivoimiseksi akku on ladattava ennen ensimmäistä käyttökertaa. 4. Paina kytkinpainiketta kytkeäksesi valon päälle ja kirkkaus on 100 %, toinen painallus: valo on 60 % kirkas, kolmas painallus on 30 % kirkas, neljäs painallus sammuttaa valon.
Asennuksen jälkeen tuote on purettavissa, eikä se ole kiinteä osa rakennusta, johon se on asennettu ja jossa sitä käytetään. Purkaminen tapahtuu päinvastaisessa järjestyksessä kuin kokoaminen.

MERKINTÖJEN JA MERKKIEN SELITYS: P1: Nimellisjännite, taajuus.; P2: Nimellisteho.; P3: Nimellinen valovirta.; P4: Nimelliskestävyys.; P5: Nimellisvirta; P6: Värilämpötila.; P7. Suojausluokka sähköiskuja vastaan.; P8: Valaistuskulma.; P9. Suojausluokan merkintä; P10. Käyttö ainoastaan sisätiloissa / ulkotiloissa.; P11: Merkki viittaa pienimpään valaisimen (sen valonlähteen) ja valaistavien kohteiden väliseen etäisyyteen.; P12: Tuote ei toimi yhdessä valonhimmentimien kanssa.; P13: Tuote täyttää EU: n direktiivien vaatimuksia.; P14: Pakkaus kierrätys; P15: Haljennut tai vaurioitunut lampunvarjostin, heijastin tai suojalasi on välittömästi vaihdettava.; P16: Tuote ei sovellu katettavaksi lämpöeristysaineilla.; P17: Näin merkittyjä laitteita ei saa heittää talousjätteiden joukkoon sakon uhalla. Tällaiset vaatteet saattavat olla haitallisia ympäristölle ja terveydelle. Näin merkityt tuotteet on luovutettava kuluneiden sähkölaitteiden keräyspaikkaan. Paikallisviranomaiset tai samantyyppisten tuotteiden toimittajat antavat tietoa keräyspaikoista. Kuluneita laitteita voidaan myös palauttaa myyjälle korkeintaan samassa määrin, kuin ostettava uusi samankaltainen tuote. Yllä mainitut säännöt ovat voimassa Euroopan unionin alueella. Muissa maissa, suositelleme ottamaan yhteyttä aluekohtaiseen jälleenmyyjäämme. YMPÄRISTÖNSUOJELU. Pidä huolta ympäristöstä. Suosittelemme lajittelemaan pakkauksen purun jälkeisiä jätteitä.

FR Wojnarowscy sp. z o.o. siégée à Katowice 16, rue Gospodarcza 16, 40-432 Katowice (Pologne), ci-après « Wojnarowscy » accordent au présent produit installée sur le territoire de l'Union européenne la garantie de qualité de 2 ans à condition que le produit soit enregistré dans les 90 jours à partir de la date d'achat résultant de la facture VAT ou du reçu documentant l'achat du produit. L'enregistrement doit être fait à travers du Formulaire d'enregistrement de la garantie disponible sur le site www.spectrumled.pl/warranty. Les conditions de garantie détaillées sont précisées dans les Conditions générales de garantie sur le site www.spectrumled.pl/warranty qui seront également transmises au client avec la confirmation de l'enregistrement à l'adresse e-mail à partir de laquelle le Formulaire d'enregistrement de garantie a été envoyé.
MODE D'EMPLOI Attention : Avant de commencer l'installation, il convient de lire le mode d'emploi ci-dessus et prendre les précautions requises. Le Produit porte le marquage CE et répond pleinement aux exigences légales en vigueur sur le territoire de l'Union Européenne. Ne pas utiliser le produit dans des endroits non conformes à sa classe IP . Il ne doit pas non plus être couvert par des nappes isolantes. En cas d'endommagement de la source lumineuse ou de fissure au niveau de la vitre de protection, le produit devient inutilisable. Le non-respect des recommandations contenues dans ce mode d'emploi lors du montage, peut mener à l'endommagement du cadre, provoquer des dégâts matériels (court-circuit, incendie) et des dommages corporels (brûlures, électrocutions). Le fait de modifier le produit ou de l'installer aux endroits qui ne sont pas destinés à cet effet, peut être dangereux pour l'utilisateur et peut entraîner la perte de la garantie. La société Wojnarowscy ne pourra pas être tenue responsable pour les conséquences du non-respect du mode d'emploi ni pour les dommages découlant d'un montage inapproprié.

Application : pour l'éclairage extérieur des bâtiments, des jardins, des expositions.

Consignes de sécurité : 1. En cas de doutes sur l'installation de ce produit, veuillez consulter un électricien qualifié 2. En cas où le produit est endommagé, il ne peut être utilisé. 3. Installez le produit sur une surface plane et stable. 4. Installez le produit à l'endroit le plus ensoleillé, orientez-le vers le sud sous un angle de 30°-40° ou vers le sud-est ou le sud-ouest sous un angle de 25°-55°, où le soleil peut charger la batterie pendant au moins 5 heures par jour (7 heures par jour les jours nuageux). Il est recommandé de charger les batteries pendant 24 heures avant la première utilisation. 5. N'exposez pas le produit au feu ou à une chaleur intense car la batterie pourrait exploser. N'immergez pas dans l'eau. 6. Évitez d'installer le produit à à proximité de systèmes de climatisation, de sources de chaleur et de systèmes à haute tension. 7. Ne pas regarder directement le produit éclairé – c'est dangereux pour la vue.
Entretien: Les saletés apparues sur le Produit pendant son exploitation peuvent être enlevées à l'aide d'un chiffon doux humide (éteindre le Produit et attendre d'abord qu'il refroidisse). Ne pas utiliser de produits de nettoyage agressifs. Ne pas ouvrir le boîtier.
Recyclage: Le Produit usé peut être apporté dans un point de collecte de matériel électrique usé où il pourra être recyclé. Pour plus d'informations sur les points de collecte consultez le vendeur, le distributeur ou le fabricant.
Préparation à l'installation : 1. Éléments indispensables pour l'installation : un tournevis.
Procédure d'installation (voir photo) : 1. Retirer le produit et tous les accessoires, 2. Marteler ou visser le produit au sol. 3. Placez le panneau solaire vers la lumière du soleil et évitez l'ombre. Pour activer le luminaire, il est nécessaire de charger la batterie avant de l'utiliser pour la première fois. 4.Appuyez sur le bouton de l'interrupteur pour allumer la lumière et la luminosité sera de 100%, la deuxième pression : la lumière sera de 60% de luminosité, la troisième pression sera de 30% de luminosité, la quatrième pression éteindra la lumière.
Une fois installé, le produit peut être démonté et il ne fait pas partie intégrante du bâtiment dans lequel il est installé et utilisé. Pour cela, procéder dans l'ordre inverse du montage
EXPLICATION DES MARQUAGES ET DES SYMBOLES UTILISES: P1:Tension nominale, fréquence.; P2: Puissance nominale.; P3: Flux lumineux nominal.; P4: Durée de vie nominale.; P5: Courant nominal; P6: Température de couleurs.; P7. Classe de protection contre les chocs électriques.; P8: Angle d'éclairage.; P9. Détermination du degré de protection.; P10. Utiliser uniquement à l'intérieur / à l'extérieur.; P11: Symbole signifie la distance minimale qui peut avoir lieu entre le luminaire (sa source de lumière) et les endroits et les objets qu'il éclaire.; P12: Le produit ne fonctionne pas ensemble avec les gradateurs de lumière.; P13: Produit conforme aux Directives de lUnion Européenne (UE).; P14: Recyclage des emballages; P15: Il faut immédiatement échanger le globe, l'écran, la vitre de protection cassé ou endommagé.; P16: Produit n'est pas adapté à le couvrir avec du matériel de thermoisolation.; P17: Les produits marqués de cette façon ne peuvent pas, sous la peine d'amende, être jetés aux poubelles avec les déchets ordinaires. Ces produits peuvent être nuisibles pour l'environnement et pour la santé des hommes. Produits marqués de cette façon doivent être rendus aux points de ramassage du matériel électrique et électronique usé. Informations sur les points de ramassage/réception sont données par les autorités locales ou le vendeur de ce type de matériel. Matériel usé peut être aussi rendu au vendeur en cas de l'achat de nouveau matériel en quantité inférieur ou égal au nouveau matériel acheté du même type. Susdits principes concernent le territoire de l'Union Européenne. Dans le cas d'autres pays, nous recommandons de contacter le distributeur de notre produit dans le territoire concerné. PROTECTION DE L'ENVIRONNEMENT. Gardez la propreté et protégez l'environnement. La segrégation des déchets d'emballage est recommandée.

HR Wojnarowscy Sp. o.o. sa sjedištem u Katowicama, ul. Gospodarcza 16, 40-432 Katowice (Poljska), u daljnjem tekstu „Wojnarowscy" daje za ovaj proizvod instaliran u EU, 2 godine jamstva kvalitete prilikom registracije jamstva u roku od 90 dana od dana kupnje proizvoda, što je rezultiralo izdavanjem PDV fakture ili primitkom fiskalnog potvrđenja kupnje proizvoda. Registraciju Jamstva mora se provjesti kroz registraciju Obrazca jamstva dostupnog na web stranici www.spectrumled.pl/warranty. Detaljni uvjeti jamstva su navedeni u Općim uvjetima jamstva, koje možete naći na web stranici www.spectrumled.pl/warranty, koji zajedno s potvrdom registracije jamstva Kupac će primiti također na e-mail s kojeg je poslan Obrazac za prijavu jamstva.
UPUTE ZA UPORABU Napomena: Prije početka montaže pažljivo pročitati ove upute i postupati oprezno. Kupljeni nosač rasvjete ima namjenski izvor LED svjetla. Proizvod je označen sa CE oznakom i potpuno odgovara svim zakonskim propisima koji važe na području Europske Unije. Nemojte koristiti proizvod na mjestima ne odgovarajućim njegovoj klasi IP. Ne smije ga se također prekrivati izolacijskim materijalima. U slučaju oštećenja izvora svjetla ili pukotina na zaštitnom staklu proizvod nije za daljnje korištenje. Nepridržavanjem se ovih uputa prilikom montaže može doći do oštećenja nosača, materijalnih šteta (kratki spoj, požar) i ozljeda tijela (opekotine, strujni udar). Bilo koje modifikacije proizvoda, te montaža istog na mjestima koja nisu za to namijenjena može biti opasno po korisnika i prouzrokovati gubitak jamstva. Firma Wojnarowscy ne snosi odgovornost za posljedice nepridržavanja se uputa i štete nastale uslijed nepravilne montaže.

Primjena: za vanjsku rasvjetu zgrada, vrtova, izložbi

Sigurnosne smjernice: 1. Posavjetujte se s kvalificiranim električarem ako postoji bilo kakva sumnja u vezi instalacije ovog proizvoda 2. Proizvod se ne smije koristiti u slučaju bilo kakvog oštećenja. 3. Proizvod treba montirati na ravnu i stabilnu površinu. 4. Proizvod treba montirati na najsunčanijem mjestu, tako da bude okrenut prema jugu pod kutom od 30°-40° ili prema jugoistoku ili jugozapadu pod kutom od 25-55°, gdje sunce može lakše puniti bateriju 5 sata dnevno (7 sati dnevno u oblačnim danima). Preporučuje se punjenje baterije 24 sata prije prve uporabe. 5. Ne izlažite proizvod vatri ili jakoj toplini jer baterija može eksplodirati. Ne uranjajte ga u vodu. 6. Izbjegavajte montažu proizvoda u blizini klima uređaja, izvora topline i visokonaponskih sustava. 7. Gledanje izravno u uključen proizvod je opasno za vid.
Održavanje: Onečišćenja nosača nastala redovnom uporabom mogu se ukloniti pomoću mekane navlažene krpice (nakon prethodnog isključenja svjetla i pričekanja da se nosač ohladi). Ne smiju se primjenjivati agresivna sredstva za čišćenje. Kućište se ne smije rastavljati.
Zbrinjavanje otpada: Istrošeni nosač rasvjete treba dostaviti u reciklažni centar koji skuplja istrošene dijelove elektro opreme radi recikliranja. Informacije o lokaciji najbližeg reciklažnog centra možete dobiti kod prodavatelja, distributera ili proizvođača.
Priprema za montažu: 1. Elementi potrebni za montažu: odvijač.
Postupak postavljanja (vidi sliku): 1. Izvadite proizvod i sav pribor, 2. Čekićem ili vijcima pričvrstite proizvod na tlo. 3. Postavite solarnu ploču prema sunčevoj svjetlosti i izbjegavajte sjenu. Za aktiviranje svjetiljke potrebno je napuniti bateriju prije prve uporabe. 4. Pritisnite gumb za uključivanje svjetla i osvjetljenje će biti 100%, drugi pritisak: svjetlo će biti 60% jače, treći pritisak će biti 30% jače, četvrti pritisak će ugasiti svjetlo.
Nakon montaže proizvod se može demontirati i ne predstavlja sastavni dio zgrade u kojoj je montiran i korišten. Demontaža se odvija obrnutim redoslijedom od montaže.

OBJAŠNJENJA ZNAČENJA ISKORIŠĆENIH OZNAKA I SIMBOLA: P1: Nazivni napon struje, frekvencija.; P2: Nazivna snaga.; P3: Nominalni svetlosni fluks.; P4: Nazivni životni vek.; P5: Nazivna struja; P6: Temperatura boje – faktor CT.; P7. Klasa zaštita od električnog udara.; P8: Ugao svetljenja.; P9. Oznaka stupnja zaštite; P10. Koristiti samo unutra/izvan prostorija; P11: Simbol označava minimalnu udaljenost kućišta svetiljke (njenog izvora svetla) od mesta i objekata koje osvetljava.; P12: Proizvod nie radi sa regulatorima jačine svetlosti.; P13: Proizvod u skladu sa zahtevima Direktiva Evropske unije (EU).; P14: Recikliranje ambalaže; P15: Odmah mora da se promeni popucani ili oštećeni abažur ili ekran, zaštitno staklo.; P16: Proizvod nije pogodan za pokrivanje termoizolacionim materijalom.; P17: Tako označenih proizvoda, pod pretnjom novčane kazne, ne može da se baca u obično smeće zajedno sa drugim otpadima. Takvi proizvodi mogu da budu štetni po životnu sredinu te ljudsko zdravlje. Tako označene proizvode treba da se vrati u stanicu za sakupljanje potrošenih električnih ili elektronskih uređaja. Informacijama o stanicama za sakupljanje/prijem raspolaže lokalna vlast ili prodavci takve opreme. Potrošenu opremu također se može predati kod prodavca, u količini koja nije veća nego kod novo kupljenog uređaja iste vrste. Ovi principi se tiču područja Evropske unije. U slučaju drugih zemalja, preporučujemo kontakt sa distributerom našeg proizvoda na datom području. ZAŠTITA ŽIVOTNE SREDINE. Održavajte čistoću i brinite o životnoj sredini. Preporučujemo segregaciju otpada od ambalaže.

HU A Wojnarowscy sp. z o.o. cég (székhelye: Katowice, ul. Gospodarcza 16, 40-432 Katowice, Lengyelország), a továbbiakban: "Wojnarowscy", a jelen, az Európai Unió területén beszerelt termékre 2 éves garanciát nyújt azzal a feltétellel, hogy a termék vásárlását igazoló áfás számlával vagy pénztárblokkból fakadó garanciát a termék vásárlásától számított 90 napon belül regisztrálja. A regisztráció a www.spectrumled.pl/warranty honlapon elérhető Garancia Regisztrációs Formanyomtatvány segítségével végezhető el. A garancia részletes feltételei a www.spectrumled.pl/warranty honlapon található Általános Garanciális Feltételekben találhatók, amelyeket regisztrációs igazolással együtt a Vevő arra az e-mail címre kap, amelyről a Garancia Regisztrációs Formanyomtatvány küldte.
HASZNÁLATI ÚTMUTATÓ Figyelem: A termék üzembe helyezése előtt kérjük az alábbi használati útmutató figyelmes elolvasását és a megfelelő óvatosság betartását. A termék CE jelzéssel van ellátva és megfelel minden ezzel járó Európai Közösségi követelménynek valamint jogi előírásnak. A terméket nem szabad használni IP osztályának nem megfelelő helyeken. Kerülni kell a termék szigetelőanyagokkal történő betakarását. A megsérült fényforrású, vagy eltört védőüveggel rendelkező termék bármilyen felhasználásra alkalmatlan. Az alábbi telepítési használati útmutatások be nem tartása a termék sérüléséhez, anyagi károkhoz (rövidzárlat, tűzeset), testi sérülésekhez (égési sebek, áramütés) vezethet. A termék bármilyen nemű módosítása illetve üzemeltetésre alkalmatlan helyre történő telepítése a felhasználó biztonságát korlátozza és a termék garanciájának elvesztését okozza. A Wojnarowscy cég nem vállal semminemű felelősséget a használati útmutató be nem tartásából illetve a termék helytelen telepítéséből adódó következményekért és károkért.

Alkalmazás: épületek, kertek, kiállítások kültéri megvilágításához

Biztonsági útmutatók: 1. Ha bármiféle kétsége merül fel a jelen termék telepítését illetően, forduljon szakképzett villanyszerelőhöz. 2. Ha a termék bármiképpen megsérült, akkor használatra alkalmatlan. 3. A terméket sík és stabil felületre szerelje fel. 4. A terméket a napsugárzásnak leginkább kitett helyen szerelje fel déli irányban 30°-40° szögben, vagy délkeleti, ill. délnyugati irányban 25-55° szögben, úgy, hogy a napsugárzás naponta legalább 5 órán át (felhős időben 7 órán át) töltse az akkumulátort. Első használat előtt javasoljuk 24 órán át tölteni. 5. Ne tegye ki a terméket tűz vagy intenzív hő hatásának, mert az akkumulátor felrobbanhat. 6. Ne szerelje fel a terméket klímaberendezés, hőforrás vagy nagyfeszültségű rendszer közelében. 7. Veszélyes lehet a látásra, ha közvetlenül a megvilágított termékre néz.
Karbantartás: A rendeltetésszerű alkalmazás során keletkező szennyeződések (a termék kikapcsolását és kihűlését követően) puha, nedves törlőkendővel eltávolíthatók. Ne alkalmazzon agressziv, maró hatású tisztítószereket. Ne szerelje szét a termék.
Hulladékkezelés: Az elhasználódott kápatestet adja le egy elektromos készülékeket újrafelhasználáshoz gyűjtő pontón. Ilyen gyűjtőpontokról az eladótól, forgalmazótól vagy a gyártótól kaphat bővebb információt.
Szerelési előkészület: 1. Szereléshez szükséges elemek: csavarhúzó
Beszerelési eljárás (lásd a képet): 1. Vegye ki a terméket és az összes tartozékot, 2. Kalapálja vagy csavarja a terméket a talajhoz. 3. Helyezze a napelemet a napfény felé, és kerülje az árnyékot. A lámpatest aktiválásához az első használat előtt fel kell tölteni az akkumulátort. 4. Nyomja meg a kapcsoló gombot a világítás bekapcsolásához, és a fényerő 100%, a második megnyomásra: a fény 60% lesz, a harmadik megnyomásra 30% lesz, a negyedik megnyomásra lekapcsolja a lámpát.
A termék felszerelés után leszerelhető, és nem alkotja annak az épületnek az elválasztahatatlan részét, amelyre felszerelték és ahol használták. A leszerelést a szerelés fordított sorrendjében kell elvégezni.
AZ ALKALMAZOTT JELEK ÉS SZIMBÓLUMOK MAGYARÁZATA: P1: Névleges feszültség, frekvencia.; P2: Névleges teljesítmény.; P3: Névleges fénysugár.; P4: Várható élettartam.; P5: Névleges áram; P6: Színhőmérséklet. ; P7. Érintésvédelmi osztály.; P8: Világítási szög.; P9. Védelmi szint jelölése; P10. Csak beltéri / kültéri használatra alkalmas.; P11: Ez a szimbólum mutatja a legkisebb távolságot, amely igényelt a fényforrás foglalata (a fényforrásai) és a megvilágított helyek és objektumok között.; P12: A termék nem működik együtt a fényerősség-szabályozókkal.; P13: A termék megfelel az Európai Uniós irányelvek követelményeinek.; P14: Csomagolás újrahasznosítására; P15: A repedt vagy sérült burát vagy ernyőt, védőüveget azonnal cserélni kell.; P16: A termék nem takarható le hőszigetelő anyaggal.; P17: Így megjelölt termékek a bírság kiszabásának a terhe alatt szokásos szeméttárolóba nem dobhatók ki. Ilyen termékek károsak lehetnek a környezetre és az emberi egészségre. Így megjelölt termékeket el kell szállítani az elhasználódott elektromos és elektronikus berendezést gyűjtő helyre. Információk a gyűjtőhelyekre vonatkozóan a helyi hatóságoktól vagy az érintett berendezés forgalmazától kaphatók. Az elhasználódott berendezést az eladója is köteles átvenni az új ugyanilyen típusú berendezés ugyanilyen mennyiségben történő vásárlása esetén. A fenti szabályok az Európai Unió területén érvényesek. Más ország esetén lépjen kapcsolatba a termékeink adott területen működő forgalmazójával. KÖRNYEZETVÉDELEM. Ügyeljen a tisztaságra és a környezetre. Javasolt a csomagolási hulladék szegregációja.

IT Wojnarowscy sp. z o.o. con sede in Katowice via Gospodarczej 16, 40-432 Katowice (Polonia), di seguito "Wojnarowscy", accorda a questo prodotto installato sul territorio dell'Unione europea una garanzia di qualità di 2 anni a condizione che la garanzia sia iscritta entro 90 giorni dalla data di acquisto del prodotto risultante dalla fattura IVA o dalla ricevuta fiscale che documenta l'acquisto del prodotto. La registrazione deve essere effettuata tramite il Modulo di registrazione della garanzia disponibile sul sito www.spectrumled.pl/warranty. Le condizioni di garanzia dettagliate sono specificate nelle Condizioni generali di garanzia sul sito www.spectrumled.pl/warranty e saranno inviati al cliente con la conferma di registrazione della garanzia all'indirizzo e-mail dalla quale è stato inviato il Modulo di registrazione della garanzia.
ISTRUZIONI D'USO Attenzione: Prima di procedere con l'installazione, leggere attentamente le istruzioni d'uso e agire con la dovuta cautela. Prodotto è certificato CE e soddisfa tutti i requisiti legali in vigore sul territorio dell'Unione Europea. Non usare il prodotto in ambienti non conformi con la sua classe IP. Non coprire il prodotto con stuoie isolanti. In caso di danneggiamento della fonte di luce o di rottura del vetro protettivo, il prodotto non è più idoneo all'uso. L'inosservanza delle disposizioni della presente istruzione durante il montaggio può portare al danneggiamento della Prodotto, ai danni materiali (cortocircuito, incendio) e alle lesioni del corpo (ustioni, fulminazione). Le modifiche del prodotto e la sua installazione nei luoghi non adatti possono essere pericolosi per l'utente e comportare l'annullamento della garanzia. L'azienda Wojnarowscy declina ogni responsabilità per le conseguenze dell'inosservanza delle istruzioni e per i danni dovuti al montaggio errato.

Applicazione: per l'illuminazione esterna di edifici, giardini, esposizioni.

Istruzioni di sicurezza: 1. In caso di dubbi sul montaggio di questo prodotto, si deve consultare un elettricista qualificato 2. In caso di danni, questo prodotto non è adatto all'uso. 3. Il prodotto deve essere montato su una superficie piana e stabile. 4. Il prodotto deve essere montato nella posizione più soleggiata, rivolto a sud con un angolo di 30°- 40° o a sud-est o sud-ovest con un angolo di 25-55°, dove il sole può caricare la batteria per almeno 5 ore al giorno (7 ore al giorno nelle giornate di cielo coperto). Si consiglia di caricare la batteria per 24 ore prima del primo utilizzo. 5. Non esporre il prodotto al fuoco o al calore intenso perché la batteria potrebbe esplodere. Non immergere in acqua. 6. Evitare di montare il prodotto vicino a impianti di condizionamento, fonti di calore o sistemi ad alta tensione. 7. Guardare direttamente il prodotto illuminato è pericoloso per la vista.
Manutenzione: La sporcizia che si deposita sulla Prodotto durante il suo normale utilizzo può essere eliminata con un panno morbido (prima è necessario spegnere e far raffreddare la Prodotto). Non utilizzare detergenti aggressivi. Non smontare.
Smaltimento: La Prodotto non più in uso deve essere consegnata al punto di raccolta di rifiuti elettrici, dove verrà riciclata. Le informazioni relative ai punti di raccolta vengono fornite dai venditori, distributori o produttore.
Preparazione per il montaggio: 1. elementi necessari per il montaggio: cacciavite.
Procedura di installazione (vedi figura): 1. Estrarre il prodotto e tutti gli accessori. 2. Avvitare o martellare il prodotto a terra. 3. Posizionare il pannello solare verso la luce del sole ed evitare l'ombra. Per attivare l'apparecchio, è necessario caricare la batteria prima di utilizzarlo per la prima volta. 4.Premere il pulsante di accensione per accendere la luce e la luminosità sarà del 100%, la seconda pressione: la luce sarà del 60%, la terza pressione sarà del 30%, la quarta pressione spegnerà la luce.
Una volta montato, il prodotto può essere smontato e non è parte integrante dell'edificio in cui viene montato e utilizzato. Lo smontaggio avviene in ordine inverso rispetto al montaggio.

SPIEGAZIONE DELLE INDICAZIONI E DEI SIMBOLI USATI: P1: Tensione nominale, frequenza.; P2: Potenza nominale.; P3: Flusso luminoso nominale.; P4: Vita stimata.; P5: Corrente nominale; P6: Temperatura di colore.; P7. Classe di protezione contro le scosse elettriche.; P8: Angolo di visione.; P9. Determinazione del grado di protezione.; P10. Usare solo all'interno / all'esterno.; P11: Il simbolo indica la distanza minima che può avere il dispositivo di illuminazione (la sorgente luminosa) da luoghi ed oggetti da illuminare. ; P12: Il prodotto non può operare con regolatori d'illuminazione.; P13: Il prodotto soddisfa i requisiti delle Direttive dell'Unione Europea (UE).; P14: Riciclaggio degli imballaggi; P15: Bisogna sostituire immediatamente la lente o lo schermo rotto o danneggiato, con un vetro di protezione.; P16: Al prodotto non è ammessa l'applicazione dei materiali termoisolanti.; P17: I prodotti con questa etichetta, a pena di ammenda, non possono essere. Smaltiti nella spazzatura ordinaria insieme ad altri rifiuti. Questi prodotti possono essere dannosi per l'ambiente e la salute umana. I prodotti così etichettati devono essere smaltiti nei punti di raccolta dei rifiuti di apparecchiature elettriche ed elettroniche. Informazioni sui punti di raccolta/ritiro, sono disponibili presso le autorità locali o i rivenditori di tali attrezzature. Le attrezzature usate possono anche essere rese al rivenditore, in caso di acquisto di un nuovo prodotto, in quantità non maggiore dei nuovi prodotti dello stesso genere acquistati. Le regole di cui sopra si applicano nell'area dell'Unione Europea. Nel caso di altri paesi, Si consiglia di contattare il distributore del prodotto nella zona interessata. PROTEZIONE AMBIENTALE. Prenditi cura della pulizia e dell'ambiente. Si consiglia la differenziazione degli imballaggi da smaltire.

LT „Wojnarowscy sp. z o.o", buveinė Katovicuose, Gospodarcza g. 16, 40-432 Katovicai (Lenkija), toliau vadinama "Wojnarowscy", suteikia šiam produktui instaliuotam Europos Sąjungos teritorijoje 2 metų kokyb

Detaljēti garantijas nosacījumi tīmekļa vietnē www.spectrumled.pl/warranty, ko Klients saņem kopā ar garantijas reģistrācijas apstiprinājumu uz e-pastu, no kura tikusi nosūtīta Garantija reģistrācijas veidlapa.
APKOPES INSTRUKCIJA Piezīme: Pirms izstrādājuma sākuma jāiepazīstas ar sekojošo instrukciju un jāievēro pienācīga piesardzība. Produktam ir CE marķējums un tas pilnībā atbilst visām attiecīgajām tiesiskajām prasībām, kas ir spēkā Eiropas Savienībā. Nelietojiet produktu vietās, kas neatbilst tā IP klasie. Tāpat nav ieteicams to pārklāt ar izolācijas paklājiem. Gaismas avota bojājumu vai aizsardzības stikla plīsuma gadījumā izstrādājums nav piemērots lietošanai. Šīs instrukcijas norādījumu neievērošanas rezultātā, uzstādīšanas laikā var rasties gaismekļa bojājumi, materiālie zaudējumi (issavienojums, ugunsgrēks) un kermeņa traumas (apdegumi, elektriskās strāvas triecieni). Visa veida modifikāciju veikšana produktam un tā uzstādīšana vietās, kas nav tam paredzētas, var būt bīstami lietotājam un var būt par iemeslu garantijas zaudēšanai. Uzņēmums Wojnarowski nav atbildīgs par visām instrukcijas norādījumu neievērošanas sekām un zaudējumiem, kas radušies nepareizas uzstādīšanas rezultātā.

Pielietojums: ēku, dārzu, iztāžu ārējam apgaismojumam.

Drošības norādījumi 1. Ja Jums rodas jebkādas šaubas par šī izstrādājuma uzstādīšanu, sazinieties ar kvalificētu elektriķi. 2. Izstrādājumu nedrīkst lietot, ja tas ir bojāts. 3. Izstrādājums ir jāuzstāda uz plakanas un stabilas virsmas. 4. Izstrādājums ir jāuzstāda saulainākajā vietā, 30–40° leņķi dienvidu virzienā vai 25–55° dienvidaustrumi vai dienvidrietumi, kur saule var uzlādēt akumulatoru vismaz piecas stundas dienā (septiņas stundas mākoņainās dienās). Pirms pirmās lietošanas reizes akumulatoru ieteicams lādēt 24 stundas. 5. Nepakļaujiet izstrādājumu ūdens vai intensīva siltuma iedarbībai, jo tas var izraisīt akumulatora sprādzienu. Neiegremdējiet to ūdeni. 6. Izvairieties no izstrādājuma uzstādīšanas gaisa kondicionēšanas ierīču, siltuma avotu un augstsprieguma sistēmu tuvumā. 7. Tieši skatīties degošā izstrādājumā rada bīstamību redzei.
Apkope: Piesārņojumus, kas izveidojušies apgaismes ķermeņi, normālas izmantošanas laikā var notīrīt ar mīkstu mitru drānu (iepriekš izslēdzot un atdzesējot gaismas ķermeni). Neizmantot agresīvus tīrīšanas līdzekļus. Neatskrūvēt ārējo apvalku.
Utilizācija: Izlietoto apgaismes ķermeni nodot lietoto elektrisko iekārtu savākšanas punktā, kur tā tiks pārstrādāta. Informāciju par savākšanas punktiem ir iespējams uzzināt pie pārdevējiem, izplatītājiem vai ražotāja.
Sagatavošana uzstādīšana 1. Elementi, kas ir nepieciešami uzstādīšanai: skrūvgriezis.
Uzstādīšanas procedūra (skatīt attēlu): 1. Izņemiet izstrādājumu un visus piederumus. 2. Piestipriniet izstrādājumu pie zemes ar āmuru vai skrūvi. 3. Novietojiet saules paneli pret saules gaismu un izvairieties no ēnas. Lai aktivizētu gaismekli, pirms tā pirmās lietošanas reizes ir nepieciešams uzlādēt akumulatoru. 4. Nospiediet slēdža pogu, lai ieslēgtu gaismu, un spilgtums būs 100 %, otrais spiediens: gaisma būs 60 % spilgtuma, trešais spiediens būs 30 % spilgtuma, ceturtais spiediens izslēgs gaismu.
Pēc izstrādājuma uzstādīšana pastāv tā demontāžas iespēja, tas nav ēkas, kurā tas uzstādīts un lietots, neatņemama daļa. Izstrādājumu demontāža tiek veikta apgriezta secībā attiecībā uz tā uzstādīšanu.

IZMANTOTU APZĪMĒJUMU UN SIMBOLU IZSKAIDROŠANA:
P1: Nominālais spriegums, frekvence.; P2: Nominālā jauda.; P3: Nominālā gaismas straume.; P4: Nominālais kalpošanas laiks.; P5: Nominālā strāva; P6: Krāsu temperatūra.; P7.Aizsardzības klase pret elektrošoku.; P8: Spidēšanas leņķis.; P9.Aizsardzības pakāpes marķējums.; P10.Lietot tikai iekštelpās/ ārpusē.; P11: Simbols nozīmē minimālo attālumu, kāds var būt apgaismojuma rāmim (tās gaisma avota) no vietām un apgaismotiem objektiem.; P12: Izstrādājums nesadarbojas ar apgaismojuma regulēšanas ierīcēm.; P13: Izstrādājums atbilst Eiropas Savienības direktīvu prasībām (ES).; P14: Iepakojuma pārstrāde; P15: Tūlīt jānomaina pārplīsta vai ievainota lēca vai ekrāns, aizsardzības rūts.; P16: Ražojumu nedrīkst pārklāt ar termoizolācijas materiālu.; P17. Tajā veidā apzīmēti izstrādājumus, neizpildes gadījumā paredzot naudas sodu, nedrīkst izmest kopā ar parastiem atkritumiem. Tādi izstrādājumi var būt kaitīgi videi un cilvēku veselībai. Tajā veidā apzīmēti izstrādājumi jāatdod attiecīgajā lietotu elektronisko vai elektrisko iekārtu vākšanas punktā. Informāciju par vākšanas/saņemšanas punktiem var iegūt no reģionālas valdības vai šī tipa iekārtas pārdevēja. Lietotu iekārtu var arī atdot pārdevējam, gadījumā kad tiek iepirkts jauns izstrādājums daudzumā, kas nepārsniedz tā paša tipa iepirktas iekārtas daudzumu. Iepriekšminēti norādījumi attiecas uz Eiropas Savienības teritoriju. Citās valstīs, ieteicam sazināties ar mūsu izstrādājuma izplatītāju attiecīgajā reģionā. VIDES AIZSARDZĪBA: Rūpējieties par tīrību un apkārtējo vidi. Ieteicam šķirot iepakojumu atkritumus.

NL De firma Wojnarowscy sp. z o.o. gevestigd te Katowice, ul. Gospodarcza 16, 40-432 Katowice (Polen), hierna "Wojnarowscy" verstrekt een 2-jarige kwaliteitsgarantie op het product geïnstalleerd in de Europese Unie mits het is geregistreerd binnen 90 dagen vanaf de aankoopdatum vermeld op de btw-factuur of de kassabon ter documentatie van de aankoop van het product. Het product dient geregistreerd te worden door middel van het Formulier voor de registratie van garanties beschikbaar op de website www.spectrumled.pl/warranty. Gedetailleerde garantievoorwaarden zijn beschreven in de Algemene garantievoorwaarden beschikbaar op de website www.spectrumled.pl/warranty. De klant krijgt de voorwaarden toegestuurd samen met de bevestiging van zijn registratie op het e-mail adres waarvan het Formulier voor de registratie van garanties is verstuurd.
BEDIENINGSHANDLEIDING Opgelet: Vooraleer u het product installeert, dient u de ondersteande handleiding te lezen en dient u de nodige voorzichtigheid aan de dag te leggen. Het product heeft een CE-markering en voldoet volledig aan alle toepasselijke wettelijke normen die in de Europese Unie gelden. Het product mag niet gebruikt worden op plaatsen die niet beantwoorden aan IP-klasse van het product. Het product mag ook niet worden bedekt met isolatiematten. Indien de lichtbron beschadigd is of het beschermingsglas gebarsten is, is het product niet meer geschikt voor gebruik. Indien u de richtlijnen uit de ondersteande handleiding niet navolgt tijdens de montage, kan dit leiden tot beschadiging van de lamp, materiële schade (kortsluiting, brand) en lichamelijke letsels (brandwonden, elektrocutie). Modificatie van het product en montage op ongepaste plaatsen kunnen gevaarlijk zijn voor de gebruiker en kunnen leiden tot verlies van de garantie. De firma Wojnarowscy is niet aansprakelijk voor eventuele gevolgen indien de handleiding niet wordt nageleefd, en ook niet voor schade als gevolg van verkeerde montage.

Toepassing: voor buitenverlichting van gebouwen, tuinen, tentoonstellingen

Veiligheidsrichtlijnen: 1. Contacteer bij twijfel over de installatie van dit product een gekwalificeerde elektricien 2. Gebruik het product niet als het beschadigd is. 3. Het product moet worden geïnstalleerd op een vlakke en stabiele ondergrond. 4. Het product moet worden geïnstalleerd op de zonnigste plek, naar het zuiden gericht onder een hoek van 30°-40° of naar het zuidoosten of zuidwesten gericht onder een hoek van 25-55°, waar de zon de batterij 5 uur per dag kan opladen (7 uur per dag op bewolkte dagen). Het wordt aanbevolen om de batterij vóór het eerste gebruik 24 uur op te laden. 5. Stel het product niet bloot aan vuur of intense hitte aangezien de batterij kan exploderen. Niet onderdompelen in water. 6. Installeer het product niet in de buurt van airconditioning, warmtebronnen en hoogspanningssystemen. 7. Rechtstreeks kijken naar het verlichte product is gevaarlijk voor het gezichtsvermogen.
Onderhoud: Vuil dat tijdens normaal gebruik op de lamp verschijnt, kan worden verwijderd met een zacht vochtig doekje (nadat de lamp eerst is uitgeschakeld en afgekoeld). Gebruik geen agressieve reinigingsmiddelen. Draai de behuizing niet los.
Recyclage: Lever de versleten lamp in bij een inzamelpunt voor versleten elektrische apparatuur, waar de lamp kan worden gerecycleerd. Informatie over inzamelpunten is verkrijgbaar bij de verkopers, verdelers of de producent.
Mongagevoorbereiding: 1. Benodgde elementen voor de montage: schroevendraaier.
Installatieprocedure (zie afbeelding): 1. Neem het product en alle toebehoren uit de kast, 2. Hamer of schroef het product op de grond. 3. Plaats het zonnepaneel in de richting van het zonlicht en vermijd de schaduw. Om het armatuur te activeren, is het noodzakelijk om de batterij op te laden voor het eerste gebruik. 4.Druk op de schakelknop om het licht in te schakelen en de helderheid zal 100% zijn, de tweede druk: het licht zal 60% helder zijn, de derde druk zal 30% helder zijn, de vierde druk zal het licht uitschakelen. Nadat het product is geïnstalleerd kan het worden gedemonteerd en vormt het geen integraal onderdeel van het gebouw waarin het is geïnstalleerd en wordt gebruikt.

VERKLARING VAN GEBRUIKTE SYMBOLEN EN AFKORTINGEN: P1: Ingangsstroomspanning, frequentie.; P2: Kracht van ingangsstroom.; P3: Nominale lichtstroom.; P4: Nominale levensduur.; P5: Nominale stroom; P6: Kleur temperatuur.; P7. Beschermingsklasse tegen elektrische schokken.; P8: Verlichtings hoek.; P9. Aanduiding beschermingsgraad; P10. Alleen voor binnen-/buitentoepassing.; P11: Symbool betekent minimale afstand welke kan licht montuur (haar licht bron) van licht plaatsen en ojekten.; P12: Product werkt niet samen met lichtdimmers.; P13: Product voldoet aan de Europaise Normen (EU).; P14: Recycling van verpakkingen; P15: Zo snell mogelijk vervangen kapote of gebrokene lens, scherm of beschermglas.; P16: Het product is niet geschickt om bedekt te worden met isolatiemateriaal.; P17: Producten met zulke symbool onder dwang van boete kan je niet tot gewone afvaal goien. Zulke producten kunne schadelijk zijn voor het milieu en gezondheid van mensen. Producten met zulke etiketten moeten gebracht worden naar kolectieve verzammelingsplaats van verbruikte elektrische en elektronische producten. Informaties over verzammelplaatsen geven lokale administratie of verkopers van zulke producten. Verbruikte producten kunnen ook teruggegeven worden aan verkoper in geval van kopen van nieuwe producten, in niet grotere goeveelheid als nieuwgekochte product. Bovengenoemde regels gelden op gebied van EU. In anderen landen, Neëm kontakt met distributie van onze product op dat gebied. MILIEUBESCHERMING. Houd schoonheid en beschermd het milieu. Aanbevolene verpakkings afvalscheiding.

NO Wojnarowscy sp. z o.o. med hovedkontor i Katowice ul. Gospodarcza 16, 40-432 Katowice (Polen), heretter kalt «Wojnarowscy» gir 2 års kvalitetsgaranti for dette produktet installert i EU, bare hvis garantien blir registrert innen 90 dager fra produktets kjøpsdato som følger av faktura eller kvittering som dokumenterer kjøp av produktet. Registrering må skje gjennom garantiregistreringsskjemaet tilgjengelig på www.spectrumled.pl/warranty. Detaljgarantibetingelsene er spesifisert i de Generelle Garantibetingelsene på www.spectrumled.pl/warranty, som blir også sendt sammen med garantiregistreringsbekreftelse til Kunden til e-postadressen garantiregistreringsskjemaet ble sendt fra.
BRUKERHÅNDBOK Merk: før du fortsetter med installasjonsarbeidet, skal du lese denne bruksanvisningen og ta de nødvendige forholdsregler. Produktet er CE-merket og er helt i tråd med alle relevante juridiske krav som gjelder innenfor området til Den europeiske union. Ikke bruk produktet på steder som stemmer ikke med produktets IP klasse. Ikke dekk til produkt med isolasjonsmatter. Produktet er ikke egnet for bruk i tilfeller der lyskilden er skadet eller beskyttelsesglasset er sprukket. Unnlatelse av å overholde de anbefalinger som er gitt i dette dokumentet under installasjonen kan resultere i skader på armaturen, materielle skader (kortslutning, brann) samt skader (brannskader, elektrisk støt). Eventuelle endringer på produktet eller installasjon av produktet på steder som er uegnet for bruk av armaturen kan være farlig for brukeren og kan føre til at garantien ugyldiggjøres. Wojnarowscy Selskapet skal ikke være ansvarlig for eventuelle konsekvenser som følge av manglende overholdelse av denne bruksanvisningen eller skade som følge av feil montering.

Bruksområde: for utendørs belysning av bygninger, hager, utstillinger

Sikkerhetsanvisninger: 1. Dersom du er i tvil om hvordan du skal montere produktet, vennligst ta kontakt med kvalifisert elektriker 2. Produktet må ikke brukes hvis det er skadet. 3. Produktet bør monteres på en stabil og flat overflate. 4. Produktet bør monteres på et solrikt sted, og rettet mot sør med vinkel på 30°-40° eller mot sørøst med vinkel på 25-55°, slik at sola kan lade produktet i minst 5 timer daglig (7 timer daglig hvis der er overskyet). Det anbefales å lade batteriet i 24 timer før første bruk. 5. Produktet må ikke utsettes for ild eller høy varme, siden det kan medføre at batteriet eksploderer. Produktet må ikke dyppes ned i vann. 6. Unngå å montere produktet i nærheten av klimaanlegg, varmekilder og høyspenningsinstallasjoner. 7. Å se direkte på produktet når det lyser er farlig for øynene.
Vedlikehold: Skitt som samler seg på armaturen gjennom normal bruk kan fjernes med myk og fuktig klut (når lampen er slått av og er avkjølt). Ikke bruk aggressive rengjøringsmidler. Ikke demontere armaturen.
Avhending: Levere brukt armatur til et innsamlingspunkt, der armaturen vil bli resirkulert. Spør leverandøren, distributøren eller produsenten om innsamlingspunktene.
Montasjeforberedelse: 1. Redskap du vil trenge: skrutrekker.
Installasjonsprosedyre (se bilde): 1. Ta ut produktet og alt tilbehør, 2. Hammer eller skru produktet til bakken. 3. Plasser solcellepanelet mot sollys og unngå skyggen. For å aktivere armaturet er det nødvendig å lade batteriet før du bruker det for første gang. 4. Trykk på bryterknappen for å slå på lyset og lysstyrken vil være 100 %, det andre trykket: lyset vil være 60 % lyst, det tredje trykket vil være 30 % lyst, det fjerde trykket vil slå av lyset.
Et ferdigmontert produkt kan bli demontert, og utgjør ikke en helhet med bygningen det har blitt montert og brukt på. Demontering utføres i motsatt rekkefølge enn produktet ble montert.

FORKLARINGER PÅ BRUKTE BETEGNELSER OG SYMBOLER: P1: Nominal spenning, frekvens.; P2: Nominal effekt.; P3: Nominell lysstråle.; P4: Merkeverdi for livslengde.; P5: Nominell strøm; P6: Fargetemperatur. ; P7.Klasse av beskyttelse mot elektrisk sjokk; P8: Lysvinkel.; P9.Betegnelse på beskyttelsesgrad; P10.Bruk kun innendørs/utendørs.; P11: Symbolet viser minimal avstand mellom lampeholder (dens lyskilder) og belyste steder og objekter.; P12: Produktet fungerer ikke med lysdempere.; P13: Produktet oppfyller kravene i Den europeiske unions (EUs) direktiver.; P14: Emballasje resirkulering; P15: Ødelagt eller skadet skjerm eller verneglass skal umiddelbart byttes.; P16: Produktet egner seg ikke til å dekke med varmeisolerende materialer.; P17: Det er straffbart å kaste produkter med slik markering sammen med annet avfall. Slike produkter kan være miljø-og helsefarlige. Produkter med slik markering bør leveres til et samlested for brukt elektrisk eller elektronisk utstyr. Informasjon om slike samlesteder finner du hos lokale myndigheter eller selgere av slikt utstyr. Brukt utstyr kan også leveres til selgeren når man kjøper et nytt produkt i antall som ikke overstiger antallet det nye kjøpte utstyret av samme typen. De ovennevnte reglene angår kun Den europeiske union. For andre land. Vi anbefaler å ta kontakt med vår distributør i et gitt område. MILJØVERN. Ta vare på renslighet og miljøet. Vi anbefaler å sortere pakningsavfall.

PL Wojnarowscy sp. z o.o. z siedzibą w Katowicach przy ul. Gospodarczej 16, 40-432 Katowice (Polska), dalej zwana "Wojnarowscy", udzielają na niniejszy produkt zainstalowany na terenie Unii Europejskiej 2-letniej gwarancji jakości pod warunkiem zarejestrowania gwarancji w terminie 90 dni od daty zakupu produktu, wynikającej z faktury VAT albo paragonu fiskalnego, dokumentujących zakup produktu. Rejestracji należy dokonać za pośrednictwem Formularza Rejestracji Gwarancji dostępnego na stronie internetowej www.spectrumled.pl/warranty. Szczegółowe warunki gwarancji określone są w Ogólnych Warunkach Gwarancji znajdujących się na stronie internetowej www.spectrumled.pl/warranty, które wraz z potwierdzeniem rejestracji gwarancji Klient otrzyma także na adres e-mail, z którego został wysłany Formularz Rejestracji Gwarancji.
INSTRUKCJA OBSŁUGI Uwaga: Przed rozpoczęciem instalacji należy przeczytać poniższą instrukcję oraz zachować należytą ostrożność. Produkt posiada oznaczenie CE i w pełni odpowiada wszystkim stosownym wymaganiom prawnym obowiązującym na terenie Unii Europejskiej. Produktu nie należy użytkować w miejscach niezgodnych z jego klasą IP. Nie należy także nakrywać go matami izolacyjnymi. W przypadku uszkodzenia źródła światła lub pęknięcia szyby ochronnej produkt nie nadaje się do użycia. Niestosowanie się do zaleceń poniższej instrukcji w trakcie montażu może spowodować uszkodzenie oprawy, szkody materialne (zwarcie, pożar) oraz obrażenia ciała (oparzenia, porażenie prądem). Dokonywanie wszelkich modyfikacji produktu i jego montaż w miejscach do tego nieprzeznaczonych może być niebezpieczne dla użytkownika oraz może grozić utratą gwarancji. Firma Wojnarowscy nie ponosi odpowiedzialności za wszelkie następstwa nieprzestrzegania instrukcji oraz szkody powstałe w wyniku niewłaściwego montażu.

Zastosowanie: do oświetlenia zewnętrznego budynków, ogrodów, ekspozycji

Wskazówki bezpieczeństwa: 1. Jeśli istnieją jakiekolwiek wątpliwości dotyczące instalacji niniejszego produktu skonsultuj się z wykwalifikowanym elektrykiem 2. W przypadku jakichkolwiek uszkodzeń produktu, nie nadaje się on do użycia. 3. Produkt powinien być zainstalowany w najbardziej nasłonecznionym miejscu, ustawiony w kierunku południowym pod kątem 30°-40° lub na południowy wschód lub południowy zachód pod kątem 25-55°, gdzie słońce może ładować akumulator przyjemniej przez 5h dziennie (7h dziennie w pochmurne dni). Zaleca się ładować akumulator przez 24h przed pierwszym użyciem. 4. Nie wystawiać produktu na działanie ognia lub intensywnego ciepła, ponieważ akumulator może eksplodować. Nie zanurzać w wodzie. 6. Unikać instalacji produktu w pobliżu klimatyzacji, źródeł ciepła oraz systemów wysokiego napięcia. 7. Bezpośrednie patrzenie w zaświecony produkt jest niebezpieczne dla wzroku.
Konserwacja: Zanieczyszczenia powstałe na produkcie w trakcie normalnej eksploatacji można usunąć za pomocą miękkiej wilgotnej szmatki (po uprzednim wyłączeniu i ostudzeniu produktu). Nie stosować agresywnych środków czyszczących. Nie rozkręcać obudowy. Źródło światła zastosowane w tej oprawie oświetleniowej powinno być wymieniane wyłącznie przez producenta lub jego przedstawiciela serwisowego lub podobnie wykwalifikowaną osobę.
Utylizacja: Zużyty produkt przekaż do punktu zbiórki zużytego sprzętu elektrycznego, gdzie zostanie ona poddana recyklingowi. Informacji o punktach zbiórki należy szukać o sprzedawców, dystrybutorów lub producenta.
Przygotowanie do montażu: 1. Elementy niezbędne do montażu: wkrętak.
Przebieg montażu (patrz rysunek): 1. Wyjmij produkt i wszystkie akcesoria, 2. Wbij lub przykręć produkt do podłoża. 3. Umieść panel słoneczny w kierunku światła słonecznego i unikaj cienia. Aby aktywowac oprawe należy przed pierwszym jej użyciem i naładować akumulator. 4.Naciśnij przycisk przełącznika, aby włączyć światło, a jasność wyniesie 100%, drugie naciśnięcie: światło będzie miało jasność 60%, trzecie naciśnięcie będzie miało jasność 30%, czwarte naciśnięcie spowoduje wyłączenie światła.

Po zamontowaniu produktu istnieje możliwość jego demontażu i nie stanowi on nieodłącznej części budynku w którym został zamontowany i użytkowany. Demontaż odbywa się w odwrotnej kolejności niż montaż.
WYJAŚNIENIA STOSOWANYCH OZNACZEŃ I SYMBOLI: P1: Napięcie znamionowe, częstotliwość.; P2: Moc znamionowa.; P3: Znamionowy strumień świetlny.; P4: Trwałość znamionowa.; P5: Prąd znamionowy; P6: Temperatura barwowa.; P7.Klasa ochrony przed porażeniem elektrycznym.; P8: Kąt świecenia.; P9.Oznaczenie stopnia ochrony; P10.Stosować tylko wewnątrz/ na zewnątrz pomieszczeń.; P11: Symbol oznacza minimalną odległość jaką może mieć oprawa oświetleniowa (jej źródła światła) od miejsc i obiektów oświetlanych.; P12: Wyrób nie współpracuje ze ściemniaczami oświetlenia.; P13: Wyrób spełnia wymagania Dyrektyw Unii Europejskiej (UE).; P14: Opakowanie recyklingowe; P15: Należy natychmiast wymienić popękany lub uszkodzony klosz lub ekran, szybkę ochronną.; P16: Wyrób nie nadający się do okrywania materiałem termoizolacyjnym.; P17: Wyrobów tak oznakowanych, pod karą grzywny, nie można wyrzucać do zwykłych śmieci razem z innymi odpadami. Wyroby takie mogą być szkodliwe dla środowiska i zdrowia ludzkiego. Wyroby tak oznakowane powinny zostać oddane do punktu zbierania zużytego sprzętu elektrycznego lub elektronicznego. Informacje na temat punktów zbierania/odbioru udzielają władze lokalne lub sprzedawcy tego rodzaju sprzętu. Zużyty sprzęt może zostać również oddany do sprzedawcy, w przypadku zakupu nowego wyrobu w ilości nie większej niż nowy kupowany sprzęt tego samego rodzaju. Powyższe zasady dotyczą obszaru Unii Europejskiej. W przypadku innych państw, zalecamy kontakt z wystrybutorem naszego wyrobu na danym obszarze. OCHRONA ŚRODOWISKA. Dbaj o czystość i środowisko. Zalecamy segregację odpadów poopakowaniowych.

PT A empresa Wojnarowscy sp. z o.o. com sede em Katowice ul. Gospodarcza 16, 40-432 Katowice (Polónia), a seguir designada "Wojnarowscy", fornecem uma garantia de qualidade de 2 anos para este produto, instalado na União Europeia, a condição de que a garantia for registada no prazo de 90 dias a partir da data de compra, resultante da factura de IVA ou recibo fiscal, documentando a compra do produto. O registo deve ser feito através do Formulário de Registro de Garantia, disponível no sítio www.spectrumled.pl/warranty. Condições de garantia detalhados estão especificados nas Condições Gerais de Garantia contidos no sítio www.spectrumled.pl/warranty, que cliente também receberá, juntamente com a confirmação do registro de garantia, para o correio electrónico, do qual foi enviado o Formulário de Registro de Garantia.
MANUAL DE OPERAÇÃO Nota: Antes de iniciar a instalação, deve ler estas instruções e manter a devida cautela. O produto tem a marca CE e satisfaz plenamente todos os requisitos legais aplicáveis em vigor na União Europeia. Não utilize o produto em locais inconsistentes com sua classe IP. Além disso, não se cobra com tapetes isolantes. Em caso de avaria da fonte de luz ou rotura do vidro de protecção o produto não é adequado para uso. O não cumprimento deste instruções durante a instalação pode causar danos ao invólucro, danos materiais (curto-circuito, fogo) e lesões corporais (queimaduras, choque elétrico). Fazer quaisquer modificações no produto e sua instalação em locais não apropriados pode ser perigoso para o usuario e pode resultar na perda da garantia. A empresa Wojnarowski não se responsabiliza por qualquer conseqüências resultante da inobservância das instruções ou danos causados pela instalação inadequada.

Aplicação: para iluminação exterior de edifícios, jardins, exposições

Indicações de segurança: 1. Se tiver qualquer dúvida quanto à instalação do presente produto, contate com um eletricista qualificado 2. Se no produto tiver quaisquer danificações, não poderá ser utilizado. 3. O produto deve ser instalado numa superfície plana e estável. 4. O produto deve ser instalado no lugar mais ensolarado, orientado a sul com uma inclinação de 30-40° o a sudeste ou sudoeste com uma inclinação 25-55°, onde o sol vai carregar a bateria durante um mínimo de 5 horas diárias (7 hora nos dias nublados). Recomenda-se carregar a bateria durante 24 horas antes da primeira utilização. 5. Não expor o produto ao fogo ou um calor intenso porque a bateria pode explodir. Não submergir em água. 6. Evitar a instalação do produto nas proximidades de instalações de ar condicionado, fontes de calor e sistemas de alta tensão. 7. Olhar diretamente para um produto aceso é daninho para a vista.
Manutenção: A poluição causada na luminária durante a operação normal pode ser removida com ajuda de um pano macio e úmido (após prévio desligamento e refrigeração da luminaria). Não utilize produtos de limpeza agressivos. Não abra a carcaça.
Utilização: O descarte da luminaria deve ser entregue ao ponto de coleta de resíduos de equipamentos elécticos, onde irá ser reciclado. Informações sobre pontos de coleta devem ser procurados nos fornecedores, distribuidores ou fabricantes.
Preparação para a montagem 1. Elementos necessários para a montagem: aparafusador.
Procedimento de instalação (ver imagem): 1. Retirar o produto e todos os acessórios, 2. martelar ou aparafusar o produto ao chão. 3. Colocar o painel solar em direcção à luz solar e evitar a sombra. Para activar a luminária, é necessário carregar a bateria antes de a utilizar pela primeira vez. 4.Prima o botão do interruptor para ligar a luz e o brilho será de 100%, a segunda pressão: a luz será 60% brilhante, a terceira pressão será 30% brilhante, a quarta pressão desligará a luz.
Depois da montagem, o produto pode ser desmontado e não faz uma parte inseparável do edifício, onde foi instalado e utilizado. A desmontagem realiza-se na ordem inversa da montagem.

Explicação das indicações e símbolos utilizados: P1: Tensão nominal, frequência.; P2: Potência nominal.; P3: Fluxo luminoso nominal.; P4: Tempo de vida nominal.; P5: Corrente nominal; P6: Temperatura da cor.; P7: Classe de proteção contra choque elétrico.; P8: Ângulo de visão.; P9: Indicação do grau de proteção.; P10: Utilizar apenas no interior / exterior dos locais.;P11: Este símbolo significa a distância mínima entre a luminária (as suas fontes luminosas) e lugares ou objetos iluminados.; P12: Este produto não é apropriado para utilização com reguladores de luz.; P13: Este produto atende aos requisitos das Diretivas da União Europeia (UE).; P14: Reciclagem de embalagens; P15: A campânula, ecrã ou o vidro de proteção quebrados ou danificados devem ser imediatamente substituídos.; P16: O produto não é apropriado para ser revestido com isolamentos térmicos.; P17: Os produtos assim marcados, sob pena de multa, não podem ser colocados no lixo normal, em conjunto com outros resíduos. Tais produtos podem ser nocivos para o ambiente e a saúde humana. Os produtos assim marcados devem ser entregues no ponto de recolha dos resíduos de equipamentos elétricos e eletrónicos. As informações sobre os pontos de recolha/receção são fornecidas pelas autoridades locais ou vendedores deste tipo de produtos.
No caso de compra de um novo produto, os resíduos de equipamento podem também ser entregues para o vendedor, na quantidade não superior à quantidade do produto comprado do mesmo tipo. Os princípios acima mencionados referem-se apenas ao território da União Europeia. No caso de outros países, recomendamos o contacto com o distribuidor do nosso produto no território respetivo. PROTEÇÃO DO AMBIENTE. Proteja o meio ambiente. Recomendamos a triagem dos resíduos de embalagens.

RO Wojnarowscy sp. z o.o. cu sediul în Katowice pe str. Gospodarczej 16, 40-432 Katowice (Polonia), numită în continuare "Wojnarowscy", acordă acestui produs instalat pe teritoriul Uniunii Europene o garanție de calitate pe o perioadă de 2 ani sub condiția înregistrării garanției în termen de 90 zile de la data cumpărării produsului, ce va rezulta din factura TVA sau din bonul fiscal care documentează achiziționarea produsului. Înregistrarea va fi efectuată prin intermediul Formularului de Înregistrare a Garanției disponibil pe pagina de internet www.spectrumled.pl/warranty. Condițiile detaliate de garanție sunt definite în Condițiile Generale de Garanție afișate pe pagina de internet www.spectrumled.pl/warranty, care împreună cu confirmarea înregistrării garanției, Clientul primește pe adresa e-mail, de unde a fost transmis Formularul de Înregistrare a Garanției.
INSTRUCȚIUNI DE UTILIZARE Atenție: Înainte de începerea instalației trebuie să citiți cu atenție aceste instrucțiuni și să procedați cu precauție. Produsul este marcat CE și îndeplinește toate cerințele legale care sunt în vigoare pe teritoriul Uniunii Europene. Nu utilizați produsul în locuri care nu corespund cu clasa sa IP. De asemenea, nu este permisă acoperirea Produsului cu materiale izolante. În cazul defectării surșei de lumină sau a spargerii sticlei, produsul nu mai poate fi utilizat. Nerespectarea recomandărilor și indicațiilor din aceste instrucțiuni poate duce la avarierea carcasei, pagube materiale (scurt-circuit, incendiu) sau la vătămări corporale (arsuri, electrocutare). Efectuarea oricăror modificări a produsului și montarea acestuia în locuri nepredestinate pentru aceasta poate fi periculoasă pentru utilizator și poate duce la pierderea garanției. Compania Wojnarowscy nu este în niciun fel responsabilă pentru orice consecințe sau pagube apărute ca urmare a montării neadecvate a Produsului.

Utilizare: pentru iluminatul exterior al clădirilor, grădinilor, expozițiilor.

Indicații de siguranță: 1. În cazul în care există îndoieli cu privire la instalarea acestui produs, consultați un electrician calificat. 2. În cazul în care produsul este deteriorat, acesta nu este adecvat pentru utilizare. 3. Produsul trebuie să fie instalat pe o suprafață plană și stabilă. 4. Produsul trebuie instalat în locul cel mai însorit, orientat spre sud, la un unghi de 30°- 40° sau spre sud-est ori sud-vest la un unghi de 25-55°, unde soarele poate încărca mai bine acumulatorul timp de 5h pe zi (7h pe zi în zilele înnorate). Se recomandă să încărcați acumulatorul timp de 24 de ore înainte de prima utilizare. 5. Nu expuneți produsul la foc sau la căldură intensă, deoarece acumulatorul poate exploda. Nu scufundați produsul în apă. 6. Evitați instalarea produsului în apropierea sistemelor de aer condiționat, a surselor de căldură și a sistemelor de înaltă tensiune. 7. Nu priviți direct către produsul care luminează - este periculos pentru vederea dumneavoastră.
Conservarea: Murdăria care se depune pe carcasă în timpul utilizării și exploatării normale se curăță cu ajutorul unei cârpe moi umezite (după oprirea și răcirea în prealabil a carcasei). Nu folosiți preparate de curățare agresive. Nu desfaceți carcasa.
Înlăturarea deșeurilor: Carcasa uzată trebuie transmisă unui centru de colectare a echipamentelor electrice uzate, unde aceasta va fi supusă procesului de reciclare. Informațiile despre punctele de colectare pot fi obținute de la vânzător, distribuitor sau producător.
Pregătirea pentru montare: 1. Elementele necesare pentru instalare: șurubelniță.
Procedura de instalare (a se vedea imaginea): 1. 1. Scoateți produsul și toate accesoriile, 2. Bateți cu ciocanul sau înșurubați produsul la sol. 3. 3. Așezați panoul solar spre lumina soarelui și evitați umbra. Pentru a activa corpul de iluminat, este necesar să încărcați bateria înainte de a-l utiliza pentru prima dată. 4. Apăsați butonul de comutare pentru a aprinde lumina și luminozitatea va fi de 100%, a doua apăsare: lumina va fi 60% luminoasă, a treia apăsare va fi 30% luminoasă, a patra apăsare va stinge lumina.
Odată instalat, produsul poate fi dezasamblat și nu constituie o parte integrantă a clădirii în care este montat și utilizat. Demontarea se execută în ordine inversă a montării

EXPLICAREA DE MARCII SI SIMBOLURILE UTILIZATE: P1: Tensiunea nominală, frecvență.; P2: Puterea nominală.; P3: Fluxul de lumina nominal.; P4: Rezistență nominală.; P5: Curent nominal; P6: Temperatura de culoare.; P7. Grad de protecție împotriva electrocutării.; P8: Unghiul de iluminare.; P9. Marcarea gradului de protecție; P10.Utilizați numai în interiorul/exteriorul încăperilor.; P11: Indică distanța minimă pe care poate are corpul de iluminat (sursă ei de lumină) de la locurile și obiectele de iluminat.; P12: Produsul nu funcționează cu dimmers de iluminat.; P13: Produs este conform cu directivele Uniunii Europene (UE).; P14: Reciclarea ambalajelor; P15: Ar trebui să înlocuiți imediat fisurate sau deteriorate lentile sau ecran de protecție.; P16: Produsul nu este potrivit pentru acoperirea cu material izolant.; P17: Produsele, astfel etichetate, sub sancțiunea amenzii, nu aveți posibilitatea să aruncați la gunoi ordinar, împreună cu alte deșeuri. Aceste produse pot fi dăunătoare pentru mediul ambiant și sănătatea umană. Produsele etichetate astfel ar trebui să fie plasate la punctul de colectare a deșeurilor de echipamente electrice și electronice. Informațiile referitoare la punctele de colectare / primirii dau autoritățile locale sau distribuitor de astfel de echipamente. Echipament folosit poate fi de asemenea plasat la vânzătorul, atunci când achiziționează un produs nou într-o sumă nu mai mare decât noi echipamente achiziționate în aceleași fel. Aceste norme se aplică în zona Uniunii Europene. În cazul altor țări, vă recomandăm să contactați distribuitorul de produse noastre din zona dumneavoastră. PROTECȚIE MEDIULUI. Ai grijă de curățenia și a mediului. Vă recomandăm segregarea de deșeuri după ambalajele.

RU Фирма «Wojnarowscy sp. z o.o.» с местонахождением по адресу: ул. Господарча 16, 40-432 Катовице (Польша), именуемая в дальнейшем "Wojnarowscy", предоставляет на данное изделие, установленное на территории Европейского союза, гарантию на срок 2 лет при условии осуществления регистрации в течение 90 дней от даты покупки изделия. Эта дата указана в фактуре НДС или чеке, являющихся подтверждением покупки изделия. Регистрацию следует осуществить при использовании Формы Регистрации Гарантии, доступной на интернет-сайте www.spectrumled.pl/warranty. Подробные условия гарантии определены в Общих Условиях Гарантии, представленных на интернет-сайте www.spectrumled.pl/warranty, которые вместе с подтверждением регистрации гарантии Клиент получит также по электронной почте по адресу e-mail, с которого был выслан Бланк Регистрации Гарантии.
РУКОВОДСТВО ПО ЭКСПЛУАТАЦИИ Замечание: Прежде чем начинать установку, необходимо прочитать следующее руководство и соблюдать должную осторожность. Изделие имеет знак CE и полностью отвечают всем соответствующим правовым требованиям, действующим на территории Европ

podmienkou zaregistrovania záruky do 90 dní od dátumu zakúpenia produktu uvedeného na faktúre DPH alebo na inom doklade potvrdzujúcom nákup produktu. Registráciu je potrebné vykonať prostredníctvom Formulára registrácie záruky, ktorý je dostupný na internetovej stránke www.spectrumled.pl/warranty. Podrobné záručné podmienky sú stanovené vo Všeobecných záručných podmienkach nachádzajúcich sa na internetovej stránke www.spectrumled.pl/warranty, ktoré klient dostane spolu s potvrdením registrácie záruky na e-mailovú adresu, z ktorej bol zaslaný Formulár registrácie záruky.
NÁVOD NA POUŽITIE Upozornenie: Pred inštaláciou si prečítajte nižšie uvedený návod a zachovajte náležitú opatrnosť. Výrobok má označenie CE a spĺňa všetky príslušné právne požiadavky, platné na území Európskej Unie.. Produkt sa nesmie používať na miestach, ktoré nie sú v súlade s jeho klasifikáciou IP. Neprekrývajte výrobok izolačnými rohožami. V prípade poškodenia zdroja svetla alebo prasknutia ochranného skla výrobok nie je vhodné používať.. Nedodržanie pokynov nižšie uvedeného návodu počas montáže môže spôsobiť poškodenie svietidla, materiálne škody (skrat, požiar) a zranenia (popáleniny, zasiahnutie elektrickým prúdom). Akékoľvek úpravy výrobku a jeho inštalovanie na miestach, na tento účel neurčených, môžu byť pre používateľa nebezpečné a môžu mať za následok stratu záruky. Firma Wojnarowscy nie je zodpovedná za akékoľvek následky nedodržiavania návodu a za škody, ktoré vznikli nesprávnedodržiavania návodu a za škody, ktoré vznikli nesprávnedmontážou.

Použitie: na vonkajšie osvetlenie budov, záhrad, výstav

Bezpečnostné pokyny: 1. V prípade akýchkoľvek pochybností o inštalácii tohto výrobku sa poraďte s kvalifikovaným elektrikárom. 2. Ak je výrobok akýmkoľvek spôsobom poškodený, nie je vhodný na používanie. 3. Výrobok by sa mal inštalovať na rovný a stabilný povrch. 4. Výrobok by mal byť nainštalovaný na najslnečnejšom mieste, otočený smerom na juh pod uhlom 30° – 40° alebo na juhovýchod či juhozápad pod uhlom 25° – 55°, kde slnko dokáže nabiť akumulátor už za 5 hodiny počas dňa (za 7 hodín počas zamračených dní). Pred prvým použitím sa odporúča akumulátor nabíjať 24 hodín. 5. Výrobok nevystavujte ohňu ani intenzívnemu teplu, pretože akumulátor môže vybuchnúť. Neponárajte ho do vody. 6. Výrobok neinštalujte v blízkosti klimatizácie, zdrojov tepla a vysokonapäťových systémov. 7. Priamy pohľad do svietiaceho výrobku je nebezpečný pre váš zrak.
Údržba: Znečistenie, vznikajúce na svietidle počas bežného používania je možné odstrániť mäkkou vlhkou utierkou (po predchádzajúcom vypnutí a vychladnutí produkt). Nepoužívajte agresívne čistiace prostriedky. Neotvárajte kryt.
Zneškodnenie: Použité svietidlo odovzdajte na zbernom mieste použitých elektrických zariadení, kde bude recyklované. Informácie o zberných miestach získate u predajcov, distribútorov alebo výrobcu.
Príprava na inštaláciu: 1. položky potrebné na inštaláciu: skrutkovač.
Postup inštalácie (pozri obrázok): 1. Vyberte výrobok a všetko príslušenstvo. 2. Výrobok pribite kladivom alebo skrutkou k zemi. 3. Umiestnite solárny panel smerom k slnečnému svetlu a vyhnite sa tieňu. Na aktiváciu svietidla je potrebné pred prvým použitím nabiť batériu. 4. Stlačením spínacieho tlačidla zapnite svetlo a jas bude 100 %, druhé stlačenie: svetlo bude mať 60 % jas, tretie stlačenie bude mať 30 % jas, štvrté stlačenie svetlo vypne.
Po inštalácii výrobku ho je možné demontovať a nie je neoddeliteľnou súčasťou budovy, v ktorej je nainštalovaný a používaný. Demontáž sa vykonáva v opačnom poradí ako montáž.

VYSVETLÍVKY POUŽITÝCH OZNAČENÍ A SYMBOLOV: P1: Menovité napätie, frekvencia.; P2: Menovitý výkon.; P3: Menovitý svetelný tok.; P4: Menovitá trvanlivosť.; P5: Menovitý prúd; P6: Teplota farieb.; P7. Trieda ochrany pred úrazom elektrickým prúdom.; P8: Uhol svietenia.; P9. Označenie stupňa ochrany; P10. Používať iba v interiéri / exteriéri.; P11: Symbol znamená minimálnu vzdialenosť, ktorú svietidlo (jeho zdroje svetla) môže mať od osvetlovaných miest a objektov.; P12: Výrobok nespolupracuje so zariadeniami stmavujúcimi osvetlenie.; P13: Výrobok spĺňa požiadavky Smerníc Európskej únie (EÚ).; P14: Recyklácie obalov; P15: Okamžite vymeniť prasknuté alebo poškodené tienidlo alebo obrazovku, ochranné skielko.; P16: Výrobok sa nesmie pokrývať tepelno izolačným materiálom.; P17: Takto označené výrobky sa nesmejú, pod hrozbou pokuty, vyhadzovať do obyčajných košov spolu s ostatným odpadom. Tieto výrobky môžu byť škodlivé životnému prostrediu a ľudskému zdraviu. Takto označené výrobky by sa mali odovzdať na miesto zberu opotrebovanej elektrickej a elektronickej techniky. Informácie o miestach zberu/odberu poskytujú miestne orgány a predajci tohto druhu techniky. Opotrebovaná technika môže byť tiež vrátená predajcovi, a to v prípade nákupu nového výrobku v množstve nie väčšom ako nová kupovaná technika rovnakého druhu. Tieto zásady sa týkajú územia Európskej únie. V prípade iných krajín, odporúča sa kontaktovať distribútora nášho výrobku na danom území.
OCHRANA ŽIVOTNÉHO PROSTREDIA . Dbajte na čistotu a životné prostredie. Odporúčame triedenie obalového odpadu.

SL Podjetje Wojnarowscy sp. z o.o. s sedežem v Katowicah na naslovu ul. Gospodarcza 16, 40-432 Katowice (Poljska), v nadaljevanju »Wojnarowscy«, izreka za tozadeven izdelek, proizveden na območju Evropske unije, 2 letno garancijo kakovosti, pod pogojem, da je garancija registrirana v roku 90 dni od datuma nakupa izdelka, vidnega na računu z obračunanim DDV ali izpisku iz blagajne, ki dokazujeta nakup izdelka. Registracijo je potrebno opraviti s pomočjo obrazca za registracijo garancije, dostopnega na spletni strani www.spectrumled.pl/warranty. Podrobni pogoji garancije so razloženi v Splošnih pogojih garancije, ki se nahajajo na internetni strani www.spectrumled.pl/warranty, in ki jih skupaj s potrdilom registracije garancije Stranka prejme tudi na e-mail naslov, s katerega je bil poslan obrazec za registracijo garancije.
NAVODILA ZA UPORABO Opomba: Pred začetkom montaže preberite navodila in bodite previdni. Izdelek ima oznako CE in v celoti izpolnjuje vse zakonske zahteve, ki veljajo v Evropski uniji. Izdelek ni namenjen uporabi v prostorih, ki so neskladni z njegovim IP razredom. Prav tako se ga ne sme pokrivati z izolirnimi podlogami. V primeru poškodbe svetlobnega vira ali počenega zaščitnega stekla izdelek ni primeren za uporabo. Neupoštevanje teh navodil lahko med montažo povzroči poškodbo izdelek, gmotno škodo (kratek stik, požar) ter telesne poškodbe (opekline, električni udar). Vsakršno spreminjanje izdelka, njegova montaža v mestih, ki niso za to namenjena, je lahko za uporabnika nevarno in ima lahko za posledico izgubo garancije. Podjetje Wojnarowscy za morebitne posledice neupoštevanja navodil in škodo, ki bi nastala zaradi nepravilne montaže, ne odgovarja.

Uporaba: za zunanjo razsvetljavo stavb, vrtov, razstav

Varnostni napotki: 1. Če imate kakršnakoli vprašanja glede namestitve tega izdelka, obrnite se na izkušenega električarja 2. Poškodovan izdelek ni primeren za uporabo. 3. Izdelek namestite na ravni in zanesljivi podlagi. 4. Izdelek je treba namestiti na najbolj osončenem mestu. Postaviti ga je treba v južno pod kotom 30°-40° oz. jugo-vzhodno ali jugo-zahodno pod kotom 25-55°, kar zagotovi polnjenje akumulatorja vsaj 5 ure na dan (7 ur v oblačnih dneh). Pred prvo uporabo polnite akumulator 24 ur. 5. Ne izpostavljajte izdelka ognju ali močnemu viru toplote - obstaja nevarnost eksplozije akumulatorja. Ne potapljajte v vodo. 6. Izogibajte se namestitvi izdelka v bližini klimatske naprave, virov toplote in visokonapetostnih sistemov. 7. Gledanje neposredno v prižgan izdelek je nevarno za oči.
Vzdrževanje: Umazanijo, ki je na izdelek nastala med normalnim delovanjem, se lahko odstrani (po izklopu in ohladitvi izdelek) z mehko vlažno krpo. Ne uporabljajte agresivnih čistil. Ne odpirajte ohišja.
Izraba: Porabljeno izdelek oddati v zbirnem mestu za električno opremo, kjer ga bodo reciklirali. Informacije o zbirnih mestih je treba poiskati pri prodajalcih, distributerjih ali proizvajalcu.
Priprava na namestitev 1. Potrebna orodja: vijačnik.
Postopek namestitve (glejte sliko): 1. Odstranite izdelek in vso dodatno opremo. 2. Z molotovko ali vijakom pritrdite izdelek na tla. 3. Sončno ploščo postavite proti sončni svetlobi in se izogibajte senci. Za aktiviranje svetilke je treba pred prvo uporabo napolniti baterijo. 4. Pritisnite stikalo, da vklopite svetilko in svetilnost bo 100 %, drugi pritisk: svetilka bo 60 % svetla, tretji pritisk: svetilka bo 30 % svetla, četrti pritisk bo svetilko izklopil.
Nameščen izdelek lahko odstranite. Izdelek ni integralni del stavbe, v kateri se uporablja. Za odstranitev slediti korakom v nasprotnem vrstnem redu.

OBJASNITEV UPORABLJENIH OZNAČITEV IN SIMBOLOV: P1: Nazivna napetost, frekvenca.; P2: Nazivna moč.; P3: Nominalni svetlobni tok.; P4: Nominalna trajnost.; P5: Nazivni tok; P6: Barvna temperatura. P7.Razdred zaščite pred električnim udarom.; P8: Kot svetenja.; P9.Označba nivoja zaščite.; P10.Uporabljati samo znotraj/zunaj.; P11: Označitev pomeni minimalno oddaljenost, ki jo mora imeti svetilo (izvir svetlobe) od prostorov in objektov, ki so s tem svetilom osvetljeni.; P12: Proizvod ne sodeluje z zatemnilniki.; P13: Proizvod je v skladu s pogoji direktive Evropske Unije (EU).; P14: Recikliranje embalaže; P15: Prizadet oz. poškodovan senčnik ali ekran, ter zaščitna šipa, je treba takoj zamenjati.; P16: Tale proizvod ni primeren za zakrivanje s pomočjo termoizolacijskega materiala.; P17: Ti proizvodi so lahko škodljivi za okolje in ljudsko zdravje. Tak označenih proizvodov, pod pretnjo kazni z globo, ne smete odstranjevati v običajna smetišča, skupaj z drugimi odpadki. Tak označeni proizvodi morajo biti oddajani v zbirne centre zbiranja izrabljenih elektroničih ali električnih naprav. Informacije o zbirnih centrih najdete v informacijskem centru lokalnih uprav ali pri prodajalcu. Izrabljene stroje lahko oddajate prodajlcu, v primeru nakupu novega stroja in v količini ne večji kot količina novega stroja istega tipa. Te regulacije se tičejo Evropske Unije. V primeru drugih držav, takrat priporočamo kontakt s distributerjem naših proizvodov. VARSTVO OKOLJA. Skrbite za naravno okolje in čistočo. Priporočamo segregacijo embalažnh odpadkov.

SR Wojnarowscy sp. z o.o sa sedištem u Katovicama u ul. Gospodarcza16, 40-432 Katovice (Poljska), u daljem tekstu "Wojnarowscy" daje za ovaj proizvod instaliran u Evropskoj uniji 2-godišnju garanciju na kvalitet, pod uslovom registracije garancije u roku od 90 dana od dana kupovine proizvoda, to jest od datuma sa PDV fakture ili fiskalnog paragona kojim se dokumentuje kupovina proizvoda. Registracija garancije mora biti preko Obrasca za registraciju garancije Koji je dostupan na sajtu www.spectrumled.pl/warranty. Detaljni uslovi garancije su navedene u Opštim uslovima o garanciji koji se nalaze na sajtu www.spectrumled.pl/warranty, a koji će Klijent zajedno sa Potvrdom registracija garancije primiti na e-mail adresu sa koje je poslat Obrazac za prijavu registracije garancija.
UPUSTVO Napomena: Pre nego što počnete instalaciju treba pročitajte upustva sa posebnom pažnjom. Proizvod ima oznaku CE i u potpunosti zadovoljavaju sve važeće zakonske uslove koji su na snazi u Evropskoj uniji. Ne koristite proizvod na mestu koje nije u skladu sa njegovom klasom IP. Proivod se takođe ne treba da pokriva sa izolacionim tkaninama. U slučaju oštećenja izvora svetlosti ili loma zaštitnog stakla, proizvoda više nije pogodan za upotrebu. Nepoštovanje ovih upustava tokom instalacije može da izazove oštećenja proizvod, materijalne troškove (kratki spoj, požar), povrede (opekotine, električni udar). Bilo kakve promene i modifikacije na proizvodu njegova ugradnja u mestima koji nisu za to namenjena, može biti opasno i može da dovede do gubitka prava na garanciju. Firma Wojnarowsci nije odgovorna ni za kakve posledice zbog nepridržavanja uputstava niti odgovara za štetu nastalu usled nepravilne instalacije.

Primena: za spoljno osvetljenje zgrada, bašta, izložbi

Bezbednosne smernice: 1. Posavetujte se sa kvalificiranim električarom ako postoji bilo kakva sumnja u vezi sa montažom ovog proizvoda 2. Proizvod ne sme da se koristi u slučaju bilo kakvog oštećenja. 3. Proizvod treba da se montira na ravnu i stabilnu površinu. 4. Proizvod treba da se montira na najsunčanijem mestu, tako da bude okrenut prema jugu pod uglom od 30°-40° ili prema jugoistoku ili jugozapadu pod uglom od 25-55°, gde sunce može lakše da puni bateriju 5 sata dnevno (7 sati dnevno u oblačnim danima). Preporučuje se punjenje baterije 24 sata pre prve upotrebe. 5. Ne izlažite proizvod vatri ili jakoj toploti jer baterija može da eksplodira. Ne uranjajte ga u vodu. 6. Izbegavajte montažu proizvoda u blizini klima uređaja, izvora toplote i visokonaponskih sistema. 7. Gledanje direktno u uključen proizvod je opasno za vid.
Održavanje: Prljavština nastala tokom normalne eksploatacije proizvod, može se ukloniti sa mekom i vlažnom krpom (nakon prethodnog isključivanja i hlađenja proizvod). Ne koristite agresivna sredstva za čišćenje. Ne otvarajte kućište svjetilje.
Utilizacja: Istrošene proizvod treba predati na mesta za skupljanje istrošene električne opreme. Informacije o sabirnim mestima treba tražiti kod dobavljača, distributera ili proizvođača.
Priprema za montažu: 1. Elementi potrebni za montažu: odvijač.
Procedura ugradnje (pogledajte sliku): 1. Izvadite proizvod i sav pribor, 2. Zakucajte ili pričvrstite proizvod na tlo. 3. Postavite solarni panel prema sunčevoj svetlosti i izbegavajte senku. Da biste aktivirali svetiljku, potrebno je da napunite bateriju pre prve upotrebe. 4. Pritisnite dugme prekidača da uključite svetlo i osvetljenost će biti 100%, drugi pritisak: svetlo će biti 60% sjajno, treći pritisak će biti 30% svetli, četvrti pritisak će isključiti svetlo.
Nakon montaže proizvod može da se demontira i ne predstavlja sastavni deo građevine u kojoj je montiran i koriščen. Demontaža se odvija obrnutim redosledom od montaže.

ОБЈАСНУВАЊА ЗА УПОТРЕБЕНИТЕ ОЗНАЧУВАЊА И СИМБОЛИ: P1: Номинален напор, фреквенција.; P2: Номинална мок.; P3: Номинално светлосно струење.; P4: Номинална издржливост.; P5: Номинална струја;P6: Температура на боја.; P7: Klasa zaštite od električnog udara.; P8: Агол на светење.; P9. Oznacka stepena zaštite; P10. Koristiti samo u zatvorenom/otvorenom prostoru.; P11: Симболот ја укажува минималната далечина, која што може да ја има телото за осветлување (нејзиниот извор на светлина) од местото и објектите на осветлување.; P12: Производот не работи со затемнувачите на осветлувањето.; P13: Производот ги исполнува барањата на Директивите на Европската Унија (ЕУ).; P14: Рециклажа амбалаже; P15: Треба веднаш да се замени испуканиот или оштетениот абажур или екран, заштитното прозорче.; P16: Производот не може да се покривање со термоизолационен материјал.; P17: Така означените производи, не може да се избрлаат во нормално ѓубре заедно со другиот отпад. Во спротивно ќе следи казна. Таквите производи можат да бидат штетни за животната средина и здравјето на луѓето. Така означените производи треба да бидат дадени на место за собирање на отпад на електрична и електронска опрема. Информации во врска со местата за собирање/прием даваат локалните власти или продавачите на таков вид на уреди. Употребените уреди може да се дадат исто така кај продавачите, во случај на купување на нов производ во количина не поголема од ново купениот уред од истиот вид. Овие правила важат на областа на Европската Унија. Во случај на други земји. Препорачуваме контакт со дистрибуторот на нашиот производ на дадената област. ЗАШТИТА НА ЖИВОТНАТА СРЕДИНА . Грижи се за чистотата и животната средина. Се препорачува сегрегација на отпадот од амбалажата.

SV Wojnarowscy sp. z o.o. med säte i Katowice på Gospodarcza 16, 40-432 Katowice (Polen) nedan kallat "Wojnarowscy" lämnar 2 års garanti för högkvalitativ på denna produkt på EU:s territorium under förutsättning att man registrerar garanti inom 90 dagar från inköpsdatum av en produkt vilket uppstått till följd av en faktura eller ett kvitto vilka dokumenterar inköp av denna produkt. Registeringen ska göras av ett Garantiregistreringsformulär (Formularz Rejestracji Gwarancji) tillgängligt på websidan www.spectrumled.pl/warranty. Detaljerade garantivillkor stärs i Allmänna Garantivillkor som finns på websidan www.spectrumled.pl/warranty vilka kund också får på mejl, som sändes Garantiregistreringsformuläret, tillsammans med Garantiregistreringsbekräftelsen.
BRUKSANVISNING Observera: Läs noga denna bruksanvisning och iaktta försiktighet innan du påbörjar installation av produkterna. Produkten är CE-märkt och uppfyller alla tillämpliga rättskrav som gäller i Europeiska unionen. Produkten får ej användas i platser som inte överensstämmer med sin IP klass. Den ska inte heller övertäckas med isoleringsmattor. Vid skada ljuskälla eller sprucket skyddsglas produkten sig produkten inte för användning. Asidosättande av bruksanvisningens föreskrifter under monteringen kan resultera i skador på armaturen, egendomsskada (kortslutning, brand) samt kroppsskada (brännskada, elbrännskada). Modifieringar av produkten och dess montering i oavsedda platser kan vara farliga för användaren och leda till förlust av garanti. Företaget Wojnarowscy tar inget ansvar för några konsekvenser i samband med att bruksanvisningen inte följts eller skador till följd av felaktig montering. OBS! Innan monteringen påbörjas bryt spänningen i lampans matarkrets. Det rekommenderas att armaturen monteras och alla anslutningsarbeten utförs av en behörig person. Iaktta särskild uppmärksamhet under montering.

Användning: för utomhusbelysning av byggnader, trädgårdar, utställningar.

Säkerhetsanvisningar: 1. Om det finns några tvivel om installationen av denna produkt, kontakta en kvalificerad elektriker 2. Om produkten är skadad på något sätt ska den inte användas. 3. Produkten ska installeras på ett plant och stabilt underlag. 4. Produkten ska installeras på den soligaste platsen, i söderläge i en vinkel på 30-40° eller i sydöst eller sydväst i en vinkel på 25-55°, där solen kan ladda batteriet i behagliga 5 timmar per dag (7 timmar per dag på molniga dagar). Det rekommenderas att ladda batteriet i 24 timmar innan det används för första gången. 5. Utsätt inte produkten för eld eller intensiv värme eftersom batteriet kan explodera. Får ej sänkas ned i vatten. 6. Undvik att installera produkten i närheten av luftkonditionering, värmekällor och högspänningssystem. 7. Att titta direkt in i en belyst produkt är farligt för synen.
Underhåll: Föroreningar som ansamlar sig i produkten under vanlig drift kan avlägsnas med hjälp av en mjuk fuktig trasa (först efter att produkten stängts av och svalnat). Använd inte aggressiva rengöringsmedel. Skruva inte isär höljet.
Bortskaffning: Överlämna förbrukad produkten till en återvinningscentral. Information om återvinningscentraler finns hos säljare, återförsäljare eller tillverkaren.
Förberedelser för montering: 1. Komponenter som krävs för montering: skruvmejsel.
Installationsproceduren (se bild): 1. Ta ut produkten och alla tillbehör. 2. Hamra eller skruva fast produkten i marken. 3. Placera solpanelen mot solljuset och undvik skugga. För att aktivera armaturen är det nödvändigt att ladda batteriet innan den används för första gången. 4.Tryck på strömbrytaren för att tända lampan och ljusstyrkan blir 100 %, andra tryck: lampan blir 60 % ljus, tredje tryck: 30 % ljus, fjärde tryck: lampan släcks.
När produkten är monterad kan den demonteras och är inte en integrerad del av den byggnad där den monteras och används. Demonteringen sker i omvänd ordning från monteringen.

FÖRKLARING AV TECKEN OCH SYMBOLER: P1: Märkspänning, frekvens.; P2: Märkeffekt.; P3: Märkljusflöde.; P4: Meňovitá trvanlivosť.; P5: Nominell ström; P6: Färgtemperatur.; P7.Skyddsklass mot elektrisk stöt.; P8: Uhol svietenia.; P9.Beteckning av skyddsklass.; P10.Används endast inomhus/utomhus.; P11: Symbolen anger det minsta avståndet mellan armaturen (dess ljuskällor) och ytor och föremål som ska belysas.; P12: Produkten fungerar inte med dimmer.; P13: Produkten överensstämmer med kraven i Europeiska gemenskapens (EG) direktiv.; P14: Förpackningsåtervinning; P15: Byt omedelbart sprucken eller skadad skärm, skyddsglas.; P16: Varan ska inte täckas med termoisoleringsmaterial.; P17: Produkter med sådan märkning får inte, vid vite, kastas i vanliga sopor tillsammans med annat avfall. Sådana produkter kan vara skadliga för miljön och människors hälsa. Produkter med sådan märkning bör lämnas vid en återvinningsstation för förbrukade elektriska och elektroniska produkter. För information om insamlingsplaterna vänd dig till lokala myndigheter eller återförsäljare av sådana enheter. Köper man en ny produkt, kan förbrukade enheter också lämnas hos återförsäljaren med förbehållet att antalet produkter man vill lämna inte överskrider antalet köpta enheter av samma slag. Dessa regler gäller inom Europeiska Unionens område. För andra länder vi rekommenderar att du kontaktar återförsäljaren i ditt område.
MILJÖSKYDD. Ta hand om miljön. Vi rekommenderar källsortering av förpackningsavfall.

TR Katowice, ul. Gospodarcza 16, 40-432 Katowice (Polonya) merkezi olan Wojnarowscy sp. z o.o. şirketi (bundan böyle "Wojnarowscy" olarak anılacaktır) Avrupa Birliği topraklarında kurulmuş işbu ürün için; ürünün satın alındığını belgeleyen KDV faturasında veya mali fişte yazılan satın alınma tarihinden itibaren, 90 gün içerisinde garanti kaydetme şartıyla, 2 yıllık kalite garantisini vermektedir. Garanti kaydı, www.spectrumled.pl/warranty web sitemizde mevcut olan Garanti Kayıt Formu üzerinden yapılmalıdır. Müşteri; www.spectrumled.pl/warranty web sitemizde bulunan Genel Garanti Şartlarında belirtilen ayrıntılı garanti şartlarını ve garanti kaydı onaylamasını Garanti Kayıt Formunun gönderildiği e-posta adresine alacaktır.
KULLANMA KILAVUZU Dikkat: Montajdan önce aşağıdaki kılavuzu okuyup, dikkatli olun. Satın aldığınız ışıklandırma, özel LED ışık kaynağına sahiptir.Ürün; ürünün IP sınıfına uygun olmayan yerlerde kullanılmamalıdır Yalıtım örtüleri ile örtülmemelidir. Işık kaynağının arızası veya koruma camının kırılması durumunda, ürün kullanılamaz. Montaj sırasında bu kılavuzun talimatlarına uymamanız, ışıklandırmanın bozulmasına, kısa devre veya yangın gibi maddi hasara ve yanma ya da elektrik çarpması gibi yaralanmaya sebep olabilir. Ürünün yapısının değiştirilmesi ve uygun olmayan yerlerde gerçekleştirilen montaj, kullanıcıya tehlikeli olup, garantiden kaynaklanan hakların yitirilmesine sebep olabilir. Wojnarowscy şirketi, kılavuza uyulmamaktan ve yanlış montajdan kaynaklanan hasarlardan sorumluluğu kabul etmez.

Uygulama: binaların, bahçelerin, sergilerin dış mekan aydınlatması için

Güvenlik talimatları: 1. Eğer bu ürünün kurulumuyla ilgili herhangi sorularınız varsa, nitelikli elektrikçiye danışın 2. Herhangi arızaları durumunda ürün kullanılamaz. 3. Ürünün düz ve sağlam bir yüzey üzerinde kurulması gerekir. 4. Ürün, en güneşli yerde, güneş bateriyi günde en azından 5 saat (bulutlu günlerde 7 saat) boyunca şarj edecek, 30°-40° açıda güneye veya 25-55° açıda güney doğuya ya da güney batıya bakacak şekilde yerleştirilmelidir. İlk kullanımdan önce baterinin 24 saat boyunca şarj edilmesi tavsiye edilir. 5. Ürünü ateşin veya yüksek sıcağın etkisine maruz bırakmayın, aksi takdirde bateri patlayabilir. Suya daldırmayın. 6. Ürünü klimanın, sıcaklık kaynağının ve yüksek gerilim sistemlerinin yakınında kurmayın. 7. Direkt yanan ürüne doğru bakmak görme yeteneği için tehlikeli olabilir.
Bakım: Normal kullanım sırasında ışıklandırma üzerinde oluşan kir, ışıklandırma kapatıldıktan ve soğuduktan sonra yumuşak, nemli bir bez ile temizlenebilir. Aşındırıcı temizlik deterjanları kullanmayın. Muhafazayı sökmeyin.
Geri dönüşüm: Kullanılmış ışıklandırmayı, geri dönüşüm prosedürlerini gerçekleştiren elektrik ekipmanı toplama merkezine devredin. Toplama merkezleri ile ilgili bilgi, satış noktalarından, distribütörlerden ve imalatçılardan alınabilir.
Montaja hazırlık: 1. Montaj için gerekli aletler: tornavida.
Kurulum prosedürü (resme bakın): 1. Ürünü ve tüm aksesuarları çıkarın, 2. Ürünü yere çekiçleyin veya vidalayın. 3. Güneş panelini güneş ışığına doğru yerleştirin ve gölgeden kaçının. Armatürü etkinleştirmek için, ilk kez kullanmadan önce pili şarj etmek gerekir. 4. Işığı açmak için anahtar düğmesine basın ve parlaklık% 100 olacaktır, ikinci basış: ışık% 60 parlak olacak, üçüncü basış% 30 parlak olacak, dördüncü basış ışığı kapatacaktır.
Ürün kurulduktan sonra sökülebilir; kurulduğu ve kullanıldığı binanın ayrılmaz bir parçası değildir. Demontaj, montaja göre ters sırada yapılır.

Uygulanan işaret ile sembollerintanımı: P1. Nominal voltaj, frekans.; P2. Nominal güç.; P3: Nominal ışık akısı.; P4: Nominal ömür.; P5: Nominal akım; P6: Renk sıcaklığı.; P7: Elektrik çarpması koruma sınıfı.; P8: Işık dağılım açısı.; P9: Koruma derecesi işareti.; P10: Sadece kapalı mekân dışında/içinde kullanın.; P11: Bu simge, lamba (lambanın ışık kaynağı) ile aydınlatılan mekân ile objeler arasındaki asgari mesafeyi gösterir.; P12: Ürün ışık azaltıcılarla beraber işlemez.; P13: Ürün, Avrupa Birliği (UE) Direktiflerine ilişkin şartları karşılar.; P14: Ambalaj geri dönüşüm; P15: Kırık veya bozuk lamba siperi, ekran veya koruma camını derhal değiştirin.; P16: Ürün termo-izolasyon malzemesi ile örtülmeye elverişli değildir.; P17: Bu şekilde işaretli ürünlerin sıradan çöpe atılması durumunda para cezasi kesilecektir. Bu tür çöp çevre ve sağlığa zararlı olup özellikle. Böyle işaretli ürün ve kullanılmış elektrik veya elektronik teçhizat noktasına teslim edilmelidir. Böyle işaretli ürünleri toplama/teslim noktaları hakkındaki bilgiyi yerel devlet organları veya bu tür ürünlerin ticareti yapan satıcılar verirler. Ayrıca tüketilmiş teçhizat, yenisi aynı türden aynı miktarda satın alınması durumunda satıcıya teslim edilebilir. Yukarıda bahsi geçen kurallar, Avrupa Birliğine ilişkindir. Diğer ülkelerde durumunda, Ürünümüzün ilgili alandaki distribütörü ile temasa geçilmesi tavsiye ed
ÇEVRE KORUMA. Temizlik ve çevreye iyi bakın. Ambalaj ayırımı tavsiye edilir.

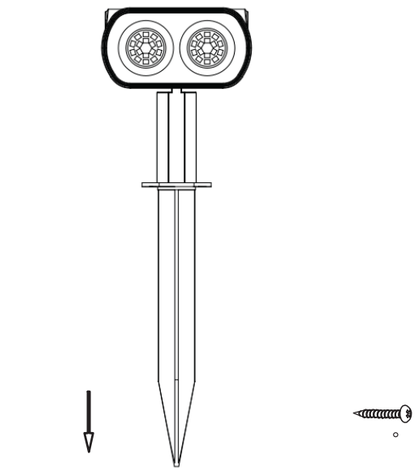

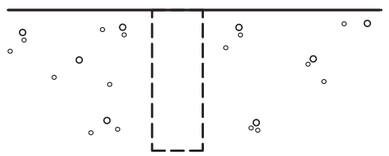

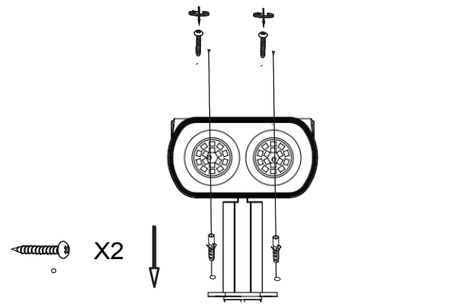

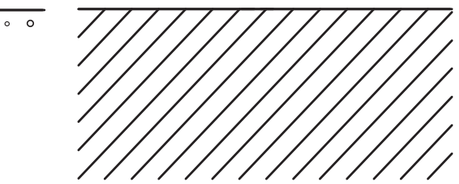

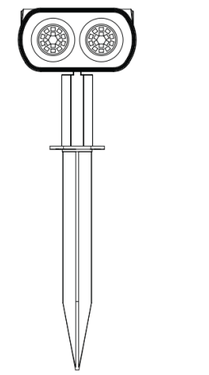

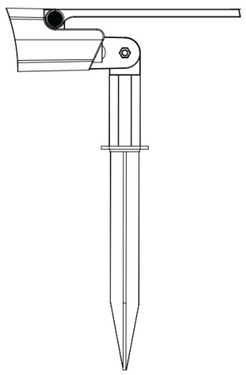

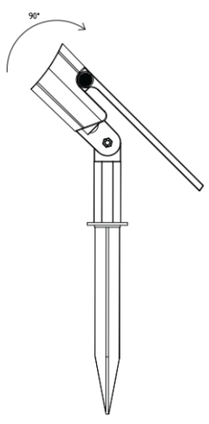

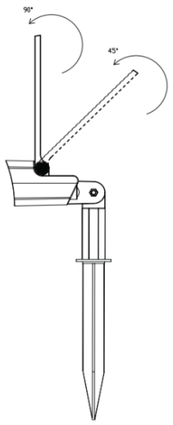

WOJNAROWSCY

Producent: Wojnarowscy Sp. z o.o.,
ul. Gospodarcza 16, 40-432 Katowice,
tel. 032 735 0 600, e-mail: info@wojnarowscy.com.pl